Sisteme de procesare şi preparare a furajelor

Lista de preţuri

70

2024

Sisteme de măcinare şi amestecare

Sisteme pentru cereale

Remorci tehnologice pentru furajare

Sisteme pentru peletizare

Sisteme pentru paie

Sisteme de depozitare

www.himel.de

1954

În calitate sa de mecanic calificat pentru utilaje agricole, Mathias Hirlinger dezvoltă în garajul părinților săi, cu un puternic simț meșteșugăresc svăbesc și pricepere, prima sa tocătoare. Astfel a fost pusă fundația HIMEL Maschinen GmbH. Se va începe producția artizanală. Se vorbește printre fermieri, că HIMEL construiește mașini agricole, care vor ajută munca de zi cu zi a acestora.

Deținând un certificat de maistru artizan devine oficial: Mathias Hirlinger este acum fondator de firmă și întreprinzător. Se naște astfel, suflanta de cereale HIMEL.

Cu aceasta Mathias Hirlinger dezvoltă o mașină care este considerată o noutate mondială.

Au mai fost construite de către inventatorul șvab mașini pentru câmp și distribuitoare de gunoi, care sunt predecesoarele mașinilor de amestecare HIMEL,și care cu trei decenii mai târziu, prin succesul lor, apar pe mai multe continente.

Producția în Melchingen se intensifică. Se construiesc permanent noi hale de producție și sunt angajați alți muncitori.Unora dintre primele patente îi aparține seria de suflante LBG cu acționare directă. Această dezvoltare a lui Mathias Hirlinger este încă un pas constant în direcția cea bună.

În Hechingen se inaugurează un sediu de producție de peste 3300 de metri pătrați. Acolo se vor produce dispozitivele de dozare mari pentru paie și siloz, precum și distribuitoarele de paie.

1976

Urmează alte dezvoltări extraordinare:
Moara cu ciocane și transportoarele melcate.
Astfel se prefigurează linia de producție a sistemelor pentru cereale HIMEL pe plan mondial.

1977

Doar un an mai târziu apar pe piață moara de paie și amestecătorul de furaje HIMEL, cu un viitor promițător, care constituie baza pentru viitoarea linie de producție a sistemelor de măcinare și amestecare HIMEL.

Se merge în sus în continuare, și-anume literalmente: cu liftul pentru paie, liftul pentru siloz și liftul pentru baloții rotunzi. La fiecare dezvoltare, HIMEL se orientează exact după nevoile fermierilor și a crescătorilor de animale. Celor mai noi descoperiri îi aparține și aplatizorul de cereale.

80

În mijlocul anilor 80, fiul cel mai în vârstă, Werner Hirlinger se alătură tatăului său. În mod consecvent, viitorul șef junior restructurează vânzările și extinde liniile de producție.

Primul patent HIMEL european devine un mare succes: suflanta pentru paie! La ordinea zilei: noua serie HIMEL -tehnica de depozitare a cerealelor, completează în mod ideal sistemele pentru cereale HIMEL.

La puțin timp după căderea zidului HIMEL leagă primele contacte cu țările estice. Werner Hirlinger și fratele său Michael Hirlinger fac muncă de pionierat.

Michael Hirlinger a lucrat mai mult de zece ani în administrarea afacerilor și sprijină de acum întreprinderea de familie cu muncă de PR, prin Agenția sa de publicitate RealWeb în Hechingen.

În curând se dezvoltă în noi țări precum Cehia, Slovacia, În Țările Baltice, în Slovenia, în Ungaria și în Rusia structuri noi de desfacere HIMEL.

90

Urmașii

La sfârșitul anilor 90, fratele cel mai tânăr Martin Hirlinger preia răspunderea pentru intern a întreprinderii de familie.

Werner Hirlinger devine administrator al întreprinderii de familie HIMEL.

Inovațiile HIMEL

Roata fusese deja inventată, dar mai este mult de lucru! La început în atelierul său meșteșugăresc și mai târziu în secția de fabricație a întreprinderii HIMEL deschide noi drumuri prin dezvoltările sale.

Multora dintre produsele sale li se va acorda drept de patent în mai multe țări și obțin cea mai mare recunoaștere în fața comisiilor de verificare. Noutăți mondiale se produc în sediile de producție din Stapel.

Echipa de fabricație HIMEL se asigură de următoarele: Cu ajutorul mașinilor HIMEL, fermierul obține mai mult câștig, asigură locuri de muncă și poate administra în sensul sustenabilității ecologice și economisind energie.

2004 Anul aniversar

50 de ani de HIMEL. La jubileu, Prim-ministrul Landului Baden-Württemberg, Erwin Teufel apreciază prestația inovativă a întreprinderii. I-a alăturat pe Mathias Hirlinger în marea tradiție meșteșugărească și creativă a țării. La scurt timp după aceea i se va acorda „ Certificatul de aur al meșteșugarilor"!

În același an întreprinderea se va implica împreună cu cel mai mare producător de mașini de curățit și sisteme de cereale, Petkus Technologie GmbH în 99848 Eisenach-Wucha (www.petkus.de)

HANDWERKSKAMMER REUTLINGEN

Goldener Meisterbrief

MATHIAS HIRLINGER

WIRD ZUM 50JÄHRIGEN MEISTERJUBILÄUM DER GOLDENE MEISTERBRIEF VERLIEHEN

REUTLINGEN IM JAHR 2008

HANDWERKSKAMMER REUTLINGEN

2008 HIMEL se extinde

Preia filiala HIMEL Weltzin în 17089 Burow (Germania de Nord)

O echipă de specialiști cu experiență dezvoltă și produc aici totul pentru instalații tehnologice pentru grajduri și pentru construcția de hale. Pentru proiecte de construcție există servicii complete HIMEL: De la planul architectural până la mutarea pământului și până la predarea la cheie a grajdului.

Am obținut o comandă mare pentru amenajarea fermei experimentale europene și pentru Institutul Federal de Cercetare pentru Sănătatea Animalelor „Fiedrich-Loeffler-Institut" din insula Riems. Totul din oțel inoxidabil pentru securitate maximă,o adevărată provocare pentru specialiștii noștri.

2010 Idei noi

A început o dată cu dezvoltarea sistemului complet automat de granulare a paielor. HIMEL construiește un nou pilon "energii regenerabile din paie ": Peleți de paie ca material combustibil sau pentru așternut.

2012 Calitate dovedită

Certificatele, ISO DIN9001, Certificatul pentru sudură DIN 18800, Certificatele GOST și certificatele de inspecție TÜV fac parte din standardul nostru. Caracterizat de apropierea de natură și agricultură HIMEL obține certificatul DIN 14001 pentru managementul său privind calitatea și mediul.

Se livrează și se construiesc mai multe instalații de măcinare și amestecare HIMEL cu capacitate orară de mai mult de 10t și depozite uriașe de cereale.

2013 HIMEL La nivel mondial

Ghana (Africa) obține primul amestecător HIMEL cu sistem de silozuri,HIMEL, specialistul echipamentelor pentru sisteme de pregătire a furajelor este azi prezent în aproape toate țările Europei și pe mai multe continente.

2015 HIMEL se modernizează

Producția HIMEL se modernizează. Se achiziționează noi mașini-unelte de producție cu depozite de tablă ,iar iluminarea se trece pe LED. În mijlocul anului urmează ceremonia turnării fundației pentru hala de 1200 m² pentru expoziție și depozitare.

2016 HIMEL se dezvoltă

În primăvară s-a finalizat noua construcție și s-a inaugurat cu o mare petrecere. În cursul anului, curtea și terenul au fost înnoite.

La cele mai mari târguri agricole, noile dezvoltări HIMEL sunt, de asemenea, așteptate cu interes ca un generator de impulsuri.

Toate livrările se bazează pe condițiile noastre generale de vânzare, service și livrare.

- Toate publicațiile de prețuri anterioare devin nevalide odată cu apariția acestei liste de prețuri.
- Toate prețurile sunt prețuri orientative, fără caracter obligatoriu, în EUR plus TVA.
- Livrare franco fabrică sau expediere depozit de distribuție.
- Costurile de ambalare sunt facturate separat.
- Putem prelua înapoi paleții, accesoriile și materialele de ambalare numai dacă acestea sunt returnate fara costuri.
- Returul mărfurilor numai după acordul prealabil și returnarea transportului plătită pe riscul clientului. Contrafactura se efectuează, mai puțin 10% costurile de redepozitare din valorea netă a bunurilor, precum și orice costuri de prelucrare necesare.
- PRODUSELE PERSONALIZATE NU POT FI RETURNATE.
- Reglementările locale privind construcția și siguranța trebuie respectate întotdeauna de către cumpărător.
- Garanțiile pentru motoare și motoare cu reductor sunt valabile numai cu dovada unui comutator de protecție a motorului HIMEL instalat și setat corect sau a unui ax cardanic original HIMEL.
- Dacă valoarea brută a bunurilor returnate este mai mică de 50,00 EUR, nu va fi emisa contrafactura.
- Comenzile cu o valoare a mărfii mai mică de 50 EUR vor fi facturate net.
- Ne rezervăm dreptul de a face modificări tehnice, precum și modificări la măsuri și la greutăți.

Dorim să rămânem în fruntea dezvoltărilor.

CONDIȚII DE PROBE ÎN EXPLOATAȚIA CLIENTULUI

Acordarea unei probe este posibilă numai după încheierea unui contract de cumpărare obligatoriu din punct de vedere legal și confirmarea noastră scrisă. Pentru garanții consultați condițiile noastre generale de vânzare, service și livrare.

Sediu
HIMEL Maschinen
Tel. +49 7126 9299 0
Fax +49 7126 9299 1
email: verkauf@himel.de

Management
Werner Hirlinger
Tel. +49 7126 9299 20
Fax +49 7126 9299 21
email: wh@himel.de

Martin Hirlinger
Tel. +49 7126 9299 38
Fax +49 7126 9299 1
email: martin@himel.de

Vânzări
Thomas Schotte
Tel. +49 7126 9299 43
Fax +49 7126 9299 1
email: ts@himel.de

Vânzări
Josef Hirlinger
Tel. +49 7126 9299 28
Fax +49 7126 9299 1
email: jh@himel.de

Service și piese de schimb
Werner Bayer
Tel. +49 7126 9299 58
Fax +49 7126 9299 1
email: wb@himel.de

Vânzări Laser
Volker Dietrich
Tel. +49 7126 9299 46
Fax +49 7126 9299 1
email: vd@himel.de

Vânzări Construcții de hale
Enrico Catalucci
Tel. +49 7126 9299 33
Fax +49 7126 9299 49
email: ec@himel.de

Management tehnic
Franz Schmid
Tel. +49 7126 9299 32
Fax +49 7126 9299 49
email: fs@himel.de

Zertifikate DIN EN ISO 9001 und 14001

Cuprins

Cuprins

Fabricație de instalații 12

Sisteme de măcinare și amestecare 17
- Amestecătoare verticale 18
- Amestecătoare compacte 20
- Amestecătoare orizontale 22
- Dozatoare de premixuri 23
- Pompe de ulei 23
- Mori cu aspirație 24
- Mori de capacitate 26
- Aplatizoare de cereale 28
- Propuneri pentru sisteme de procesare 30

Computer de cântărire 31
- Cântare cu afișaj 34
- Construcția tabloului de comandă 35
- Covertoare de frecvență 36
- Comenzi de control 36

Sisteme de cereale 37
- Transportoare pneumatice 38
- Transportoare melcate 41
- Transportoare industriale 46
- Transportoare de cereale 47
- Stații de descărcare mobile cu pre-curățire 50
- Transportoare de suprasarcină 51
- Conservarea cerealelor 52
- Transportoare melcate în jgheab 53
- Elevatoare cu lanț și racleți 56
- Elevatoare cu cupe 60
- Transportoare cu lanț și racleți 65
- Transportoare cu lanț și racleți pentru gropi de recepție 73
- Transportoare elicoidale 76
- Sisteme de pre-curățire a cerealelor 78
- Pre-curățitoare cu site și tambur 80
- Mașini de selectat 82
- Mașini de dozat și însăcuit 84

Sisteme de ventilație 85
- Ventilatoare BLG 88
- Ventilatoare TLR 89
- Canale de ventilație 90
- Aerarea remorcilor 91

Cuprins

Cuprins

Dispozitive de măsurare a umidității și temperaturii cerealelor 91
- Rachete de ventilație 92
- Tubulaturi de ventilație telescopice 92
- Canale de ventilație pentru hale 93
- Uscătorare 94
- Sisteme de depozitare 95
- Sisteme de depozitare sigure pentru cereale de calitate! 96
- Silozuri cilindrice de interior 97
- Accesorii silozuri cilindrice de interior 98
- Conuri cu suport pentru silozuri cilindrice 99
- Capace textile 99
- Silozuri de depozitare rectangulare 100
- Silozuri textile UV 106
- Silozuri modulare 108

Silozuri de exterior 115
- Silozuri cu con 118
- Accesorii silozuri de exterior 118
- Dispozitive de măsurare a temperaturii 120
- Șnecuri măturătoare 121
- Ventilații silozuri de exterior 122
- Silozuri din fibră de sticlă (GFK) exterioare pentru furaje 124
- Accesorii pentru silozuri GFK 126
- Transportoare cu lanț și noduri 128

Piese electrice și componente tubulatură 129
- Tubulatură 130
- Tubulatură Ø150mm si accesorii speciale 132
- Accesorii tubulatură Ø200mm -300mm 133
- Accesorii electrice 134

Remorci amestecătoare 135
- Remorci amestecătoare cu freză seria HX și H 136
- Mașini autopropulsate SFV 144
- Mașini autopropulsate SF 148
- Piese de schimb pentru remorci amestecătoare 152

Sisteme pentru paie 153
- Tocători pentru paie 154
- Desfăcător de baloți staționar 156
- Desfăcător de baloți mobil RSM 158
- Uscarea baloților de paie 160

Peletizare 161
- Peletizare staționară 164
- Peletizare mobilă 167
- Presă de peletizare 168
- Răcitor în contracurent 170
- Siloz de răcire 171
- Filtru de praf cu aer comprimat 172

Galerie imagini 173

HIMEL Internațional 184
Termeni și condiții de livrare 186
HIMEL Vânzări 187

Echipamente pentru amestecarea furajelor

Echipamente pentru amestecarea furajelor

Fabricație de utilaje

HIMEL vă pune la dispoziţie, dintr-o sursă unică, tehnica pentru obţinerea producţiei optime în ferma Dumneavoastră începând cu aplatizorul pentru cereale și morile cu ciocane, performantul amestecător compact și până la soluţii de sisteme complexe.

Performanţele ridicate, la o eficiență ridicata, fiabilitatea funcționării, execuția lor foarte robustă precum și posibilitatea dezvoltării prin accesorii adecvate şi optimizate ne-a îngăduit nouă, celor de la HIMEL, să devenim un partener dorit de-a lungul deceniilor.

Computerul pentru dozare şi cântărire HIMEL face din bucătăriile furajere HIMEL adevărate centre de lucru independente pentru prepararea automatizată a furajelor combinate.

Un sortiment complet dintr-o singură sursă – de la remorcile amestecătoare până la sisteme complete de preparare a furajelor. Pe HIMEL vă puteţi baza – nu degeaba suntem unul din liderii furnizorilor din Europa cu peste 1.000 de remorci amestecătoare în Portugalia, Franţa, Olanda, Luxemburg, Suedia, Islanda, Germania, Elveţia, Austria, Cehia, Slovacia,
Ungaria, Croaţia, Serbia, Albania, Grecia, România, Lituania, Letonia, Estonia, Rusia, Ucraina, Kazahstan şi Vietnam.

Sistem complet automat de măcinare & amestecare

Încărcare mijloace de transport furaje

Siloz compact cu dozare

Mori de capacitate mare

Preluarea cerealelor

Sistem de măcinare și amestecare complet automatizat capacitate 2 to/h

Cercetările au dovedit că: Furajele concentrate cu o proporție ridicată de cereale au ca efect performanțe mărite și reducerea riscurilor în etapele procesului de îngrășare și, în paralel, reducerea costurilor furajere.

Motivul pentru amestecarea furajelor: Amestecurile de furaje sunt mai bogate în elemente nutritive valoroase, au un gust plăcut și, mai ales, sunt mai ușor digerabile pentru animalele Dumneavoastră.
În zilele noastre amestecarea propriilor furaje, în propria fermă, reprezintă un avantaj foarte important. Dumneavoastră știți cu precizie ce furajați și astfel puteți garanta de la început pentru produsele Dumneavoastră. Desigur această garanție o puteți oferi și pentru faptul că substanțele conținute în cereale și calitatea lor nu variază foarte mult. Pentru tubul digestiv sensibil al animalelor, cerealele trebuie procesate corespunzător, iar animalele trebuie să primească furaje dozate adecvat, conform nevoilor fiziologice specifice fiecărei rase și fiecărei specii în parte.

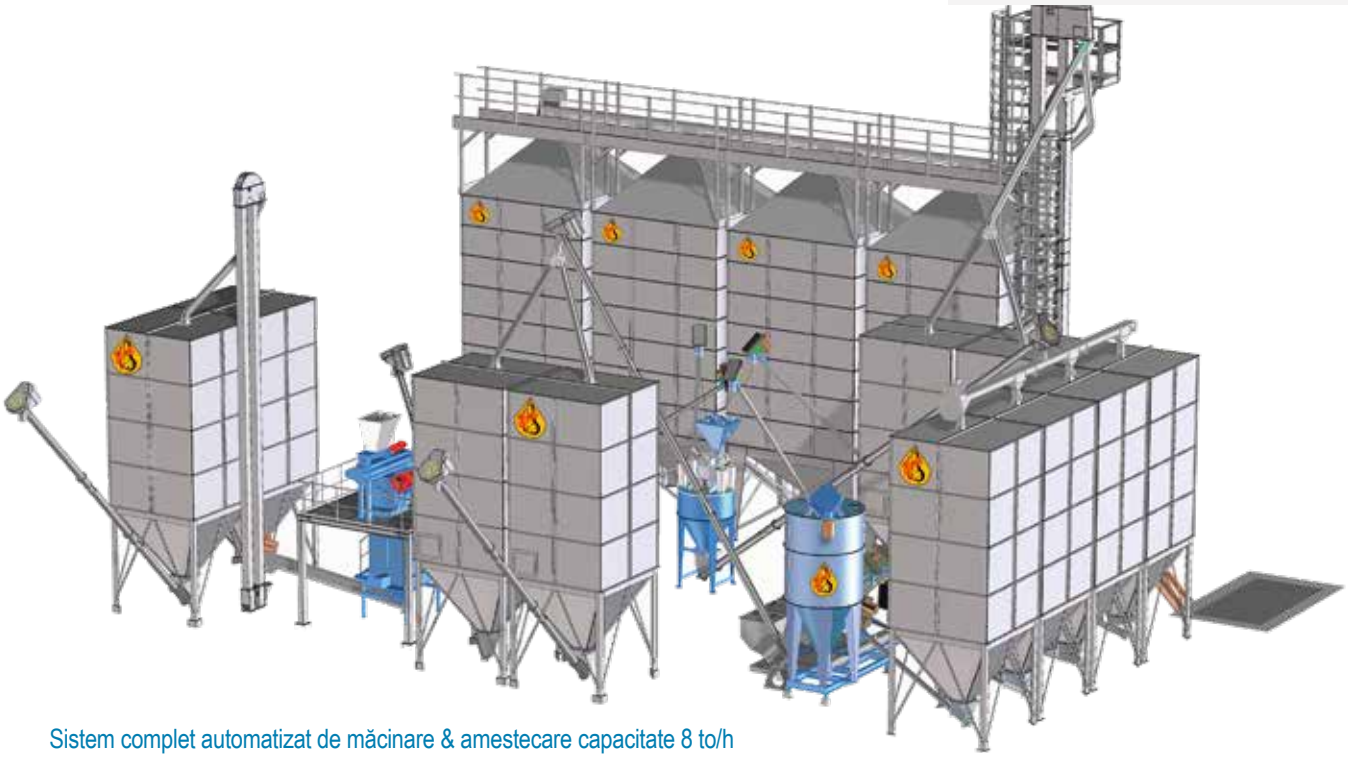

Sistem complet automatizat de măcinare & amestecare capacitate 8 to/h

Instalație pentru cereale silozuri exterioare

Sisteme de uscare

HIMEL Fabricația de utilaje

Conceptul

Proiectarea

Lucrările cu beton

Montajul

Mori cu ciocane

Amestecătoare de furaje

Recepție cereale

Silozuri

Ventilația

HIMEL Fabricația de utilaje

Peletizare

Producția de abur

Comanda prin calculator

Laborator

Curățire & uscare

Sistem de cântărire a furajului finit

Încarcarea amestecului furajer

Silozarea

Sistem de control

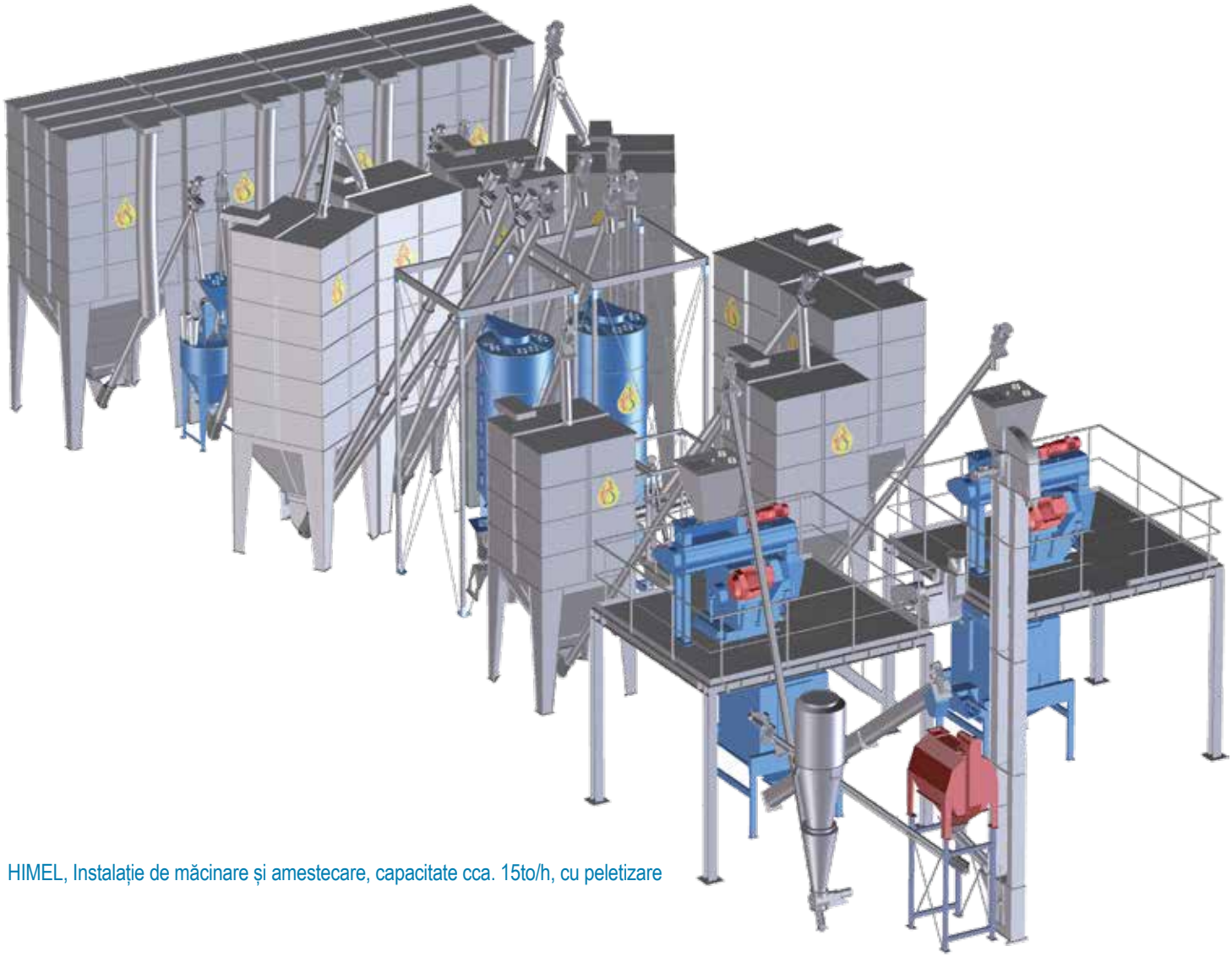

HIMEL, Instalație de măcinare și amestecare, capacitate cca. 15to/h, cu peletizare

Instalație de măcinare și amestecare 30to/h cu peletizare

HIMEL

SISTEME DE MĂCINARE & AMESTECARE

SISTEME DE MĂCINARE ȘI AMESTECARE • SISTEME DE TRANSPORT • SISTEME DE DEPOZITARE A CEREALELOR • SISTEME DE TOCARE A PAIELOR • REMORCI TEHNOLOGICE PENTRU FURAJ UNIC (TMR) • TEHNOLOGIA PRELUCRĂRILOR METALICE Ș.A.

Amestecătoarele pentru furaje FM HIMEL

...amestecă cantități mari cu ajutorul melcilor supradimensionați în coșul de amestecare cu palete de agitare și evacuare, la fel de eficient ca și rație mică pentru alimentația zilnică.

- Esența fiecărui amestecător pentru furaje reprezintă cel mai eficient sistem de amestecare sub presiune (melcii amestecători în cilindrul din tablă de oțel) cu un grad de omogenizare 1:100000
- Amestecul alunecă uniform în jos și este dus și împins din nou în sus și distribuit cu ajutorul melcilor mantelați.
- Timpul de amestecare este în funcție de cantitatea de amestecat/dimensiunile amestecătorului de la 3 până la 15 minute.
- Descărcarea durează cca. 10 minute (în funcție de utilajul de preluare)
- Timpul de umplere depinde de agregatele de umplere, respectiv de mașina de aplatizat cu valțuri sau moară
- Senzorul de plin, trapele pentru vizualizare și geamurile sporesc siguranța de operare
- Compușii suplimentari ca mineralele sunt introduse printr-o pâlnie de amestecare standard sau ajung (în cazul celor cu comandă electronică) automat dozate într-un recipient de amestecare din tablă de oțel
- Sacii de filtrare HIMEL ajută la separarea curată și astfel previn noxele de praf
- Amestecătoarele pentru furaje HIMEL sunt fabricate în cinci variante cu o capacitate de la 800 până la 3000 kg și puterea motorului până la 7,5 kW
- Cu ajutorul gurii de evacuare (Ø 150 mm) cu clapetă de închidere se descarcă amestecul și astfel poate fi extras foarte ușor.
- Cronometrul, oprirea automată, sistemele de oprire pe timpul nopții vă ajută să economisiți timp și vă oferă o independență foarte mare.

Amestecător de furaje HIMEL FM180

Typ	FM60	FM120	FM180	FM250	FM300
Înălțimea (mm)	2400	2900	3400	3900	4400

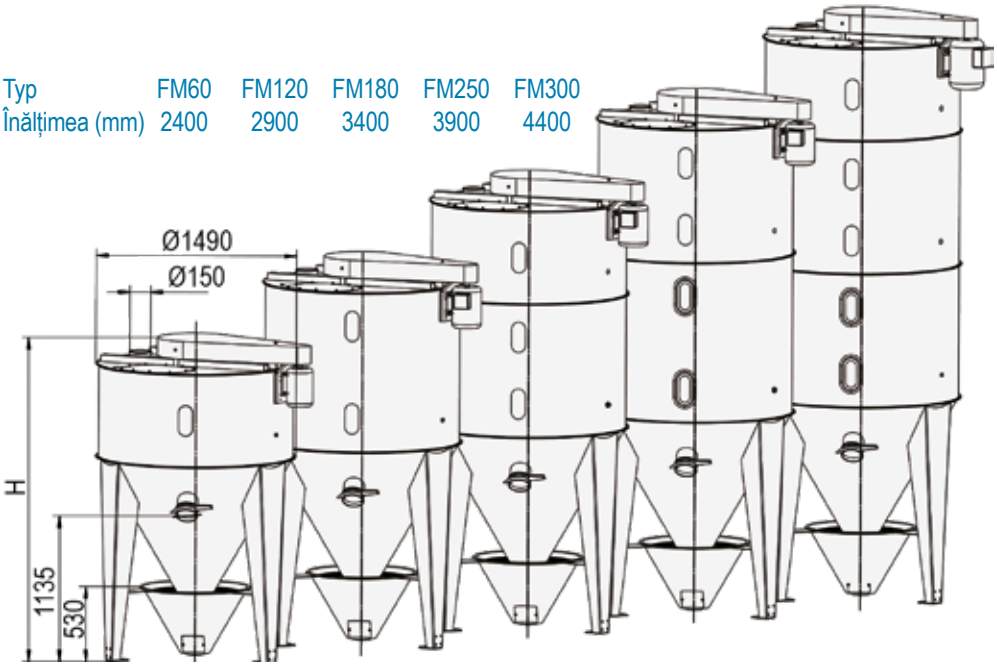

Amestecătoarele verticale pentru furaje

Amestecător vertical (FM)

Cod Nr.	Numele articolului	fără TVA	cu TVA
0000001	Amestecător FM 60, cca. 800 kg 1500 l 2,2 kW	5.823,00	6.929,37
0000002	Amestecător FM120, cca. 1400 kg 2350 l 4,0 kW	6.616,00	7.837,04
0000003	Amestecător FM180, cca. 1800 kg 3170 l 5,5 kW	7.550,00	8.984,50
0000004	Amestecător FM250, cca. 2500 kg 4000 l 5,5 kW	9.917,00	11.801,23
0001940	Amestecător FM300, cca. 3000 kg 4820 l 7,5 kW	12.478,00	14.848,82

Accesorii

Cod Nr.	Numele articolului	fără TVA	cu TVA
1100496	Ciclon măciniș Ø 3" (88,9mm) pentru GMS 101 - 201	578,00	687,82
1100046	Ciclon măciniș Ø120 mm pentru GMS251 - 501	578,00	687,82
1100534	Suport pentru ciclonul de făină (Sprijin)	261,00	310,59
1100165	Separator de aer cu 3 filtre superior suprafață 11,6 m²	452,00	538,88
1100166	Separator de aer cu 3 filtre inferior suprafață 11,6 m²	731,00	869,89
1100047	Separator de aer cu 9 filtre suprafață 9,9 m²	1.475,00	1.755,25
1100167	Separator de aer cu 9 filtre inferior suprafață 14,9 m²	1.598,00	1.901,62
1100463	Separator de aer cu un filtru	124,00	147,56
1100048	Buncăr de amestec la nivellul solului cu melci extensibili	588,00	699,72
0001621	Evacuare FM Ø150mm unghi 120°	648,00	771,12
1100049	Traseu de evacuare FM 60 – 300	558,00	664,02
1100454	Dozator pentru ulei 3/4"	98,00	116,62
1400011	La cerere bucata de furtun Ø150mm l=0,4m	48,00	52,12
1400037	La cerere bucată de furtun Ø3" l=0,4m	26,00	30,94
1400013	La cerere bucată de furtun Ø120mm l=0,4m	33,00	39,27
1100707	Suport pentru indicator de nivel	97,00	115,43

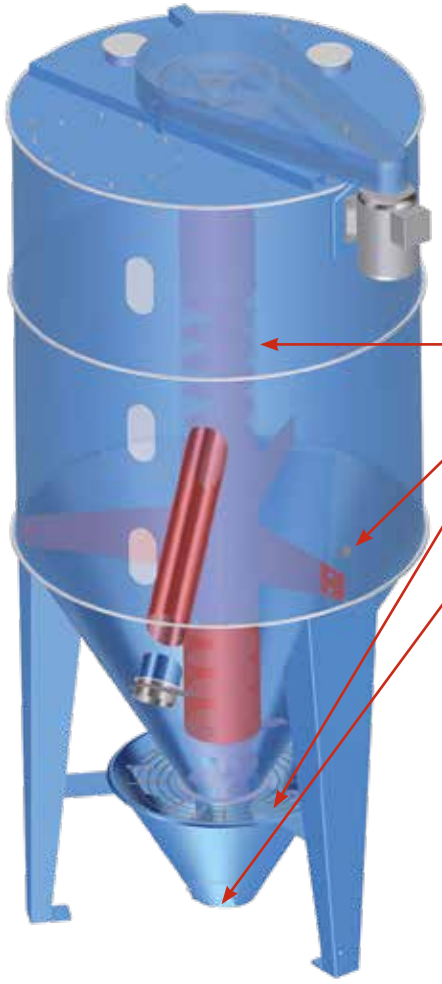

Sistem de amestecare forțată pentru exactitate mare de amestecare

Echipament de bază FM

- Amestecare de înaltă precizie cu ajutorul sistemului de amestecare forțată cu tubulatura centrală și melc vertical
- Amestecare rapidă (cca. 3-15 min)
- Capacitate orară mare
- Bună funcționare este asigurată de electro-motorul de 1500 rpm și
- Curelele trapezoidale cu dispozitiv de siguranță
- Viteza de rotație a melcului de cca. 320 rpm
- Controlul nivelului de umplere prin ferestre-vizor mari
- Golire ușoară prin priza de evacuare Ø150 mm cu clapetă de închidere
- Adăugarea convenabilă a elementelor componente printr-un buncăr de amestecare supradimensionat
- Sistem de cântărire ușor de montat ulterior
- Coș de amestecare stabil cu melc amestecător mare, palete de agitare și ejector
- Fără conductă de alimentare cu ulei
- Fără comutator de protecție a motorului
- Trapă de inspecție în capac
- 1 intrare Ø150 mm
- Sistem modular, poate fi montat la unitățile de măcinare și amestecare complet automatizate

Separator cu aer:

- separator de aer cu 9 filtre, suplimentar cu supapă de evacuare
- separator de aer cu filtru și număr corespunzător la unghi de 90°

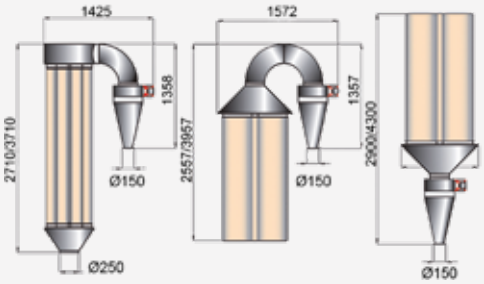

Ciclon Ø3" - 120mm și filtrare

Amestecător compact

...este util și pentru cantități mai mici și medii. Cantitățile cele mai mici de amestecuri pot fi preparate și cântărite în buncărul de amestec.

- Sistem de amestecare forțată cu electromotor puternic
- Utilizarea acestui amestecător compact HIMEL oferă din punct de vedere economic prețul de achiziție cel mai avantajos și cele mai mici costuri de producție.
- Și pentru că rulează pe patru roți peste tot poate trece peste fiecare intrare în grajd, poate fi folosit aproape peste tot. (seria FM)
- Temporizatorul și comutatorul de protecție îl ajută pe fermier să economisească timp prețios de lucru, iar în plus se realizează și amestecul furajer.
- Amestecătoarele compacte HIMEL sunt livrate ca unități cu o capacitate de la 560 kg până la 3000 kg și o capacitate a motorului de până la 7,5 kW.
- Împreună cu aplatizorul pentru cereale HIMEL sau cu o moară pentru șroturi vă este pusă la dispoziție o unitate de măcinat și amestecat pe cât de eficientă pe atât de economică.
- La cerere un calculator de cântărire HIMEL poate determina dozarea exactă până la gram, cu ajutorul a trei sau patru celule de cântărire *

Amestecător de furaje HIMEL FM 851 cu Moară cu Ciocane SC

Sistem de măcinare și amestecare HIMEL, Amestecător de furaje FMK 180 cu moară SC

Amestecător HIMEL FMK cu moară de șroturi și aplatizor cu valțuri

Amestecător compact cu moară

Nr.Cod	Numele articolului	fără TVA	cu TVA
	Amestecător compact FM 550 560 kg 2,2 kW cu moară pentru șroturi SC 75 5,5 kW și sită rotundă	9.092,00	10.819,48
	Amestecător compact FM 851 850 kg 2,2 kW cu moară pentru șroturi SC 100 7,5 kW și sită rotundă	9.838,00	11.707,22
	Amestecător compact FM 1050 1050kg 3,0 kW Antrieb cu moară pentru șroturi SC 100 7,5 kW și sită rotundă	10.710,00	12.744,90
0000010	Amestecător compact FMK 120 1400kg 4,0 kW cu moară pentru șroturi SC 100, 7,5 kW și sită rotundă	13.859,00	16.492,21
0000016	Amestecător compact FMK 180 cca. 1800 kg 3170 l 5,5 kW cu moară pentru șroturi SC 100, 7,5 kW și sită rotundă	15.105,00	17.974,95
0000064	Amestecător compact FMK 250 cca. 2500 kg 4000 l 5,5 kW cu moară pentru șroturi SC 100, 7,5 kW și sită rotundă	17.770,00	21.146,30
0000070	Amestecător compact FMK 300 cca. 3000 kg 4820 l 7,5 kW cu moară pentru șroturi SC 150, 11,0 kW și sită rotundă	21.638,00	25.749,22

Amestecător compact

Nr.Cod	Numele articolului	fără TVA	cu TVA
0000033	Amestecător compact FM550 560kg 2,2 kW angrenaj și comutator	5.863,00	6.976,97
0000026	Amestecător compact FM851 850 kg 2,2 kW angrenaj și comutator	6.435,00	7.657,65
0000035	Amestecător compact FM1050 1050 kg 3,0 kW angrenaj și comutator	7.309,00	8.697,71

Moară pentru șroturi

Cod Nr.	Numele articolului	fără TVA	cu TVA
0000097	Moară pentru șroturi SC75G 5,5kW	3.158,00	3.758,02
0000098	Moară pentru șroturi SC100G 7,5 kW	3.331,00	3.963,89
0000099	Moară pentru șroturi SC150G 11,0 kW	4.320,00	5.140,80
1100009	Sită cu ochiuri rotunde SC/HS 75-150; GMS 101-201 2,0mm	70,00	83,30
1100011	Sită cu ochiuri rotunde SC/HS 75-150; GMS 101-201 3,0mm	70,00	83,30
1100013	Sită cu ochiuri rotunde SC/HS 75-150; GMS 101-201 4,0mm	70,00	83,30
1100014	Sită cu ochiuri rotunde SC/HS 75-150; GMS 101-201 5,0mm	70,00	83,30
1100015	Sită cu ochiuri rotunde SC/HS 75-150; GMS 101-201 6,0mm	70,00	83,30
1100024	Sită de tip plasă SC/HS 75-150; GMS 101-201 2,5mm	151,00	179,69
1100025	Sită de tip plasă SC/HS 75-150; GMS 101-201 3,3mm	151,00	179,69
1100272	Sită de tip plasă SC/HS 75-150; GMS 101-201 3,8mm	151,00	179,69
1100026	Sită de tip plasă SC/HS 75-150; GMS 101-201 4,4mm	151,00	179,69
0000092	Sistem de protecție automată împotriva mersului în gol	331,00	393,89
1100681	Închiderea electromagnetica a șibărului de alimentare pentru SC+HS	602,00	716,38

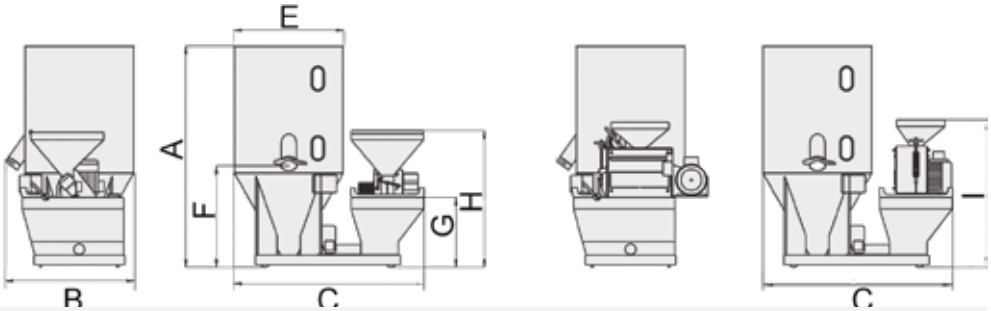

Măsuri in m	A	B	C	E	F	G	H	I
FM 550	1,90	1,34	1,97	1,16	1,05	0,7	1,41	1,52
FM 851	2,30	1,34	1,97	1,16	1,05	0,7	1,41	1,52
FM 1050	2,60	1,34	1,97	1,16	1,05	0,7	1,41	1,52

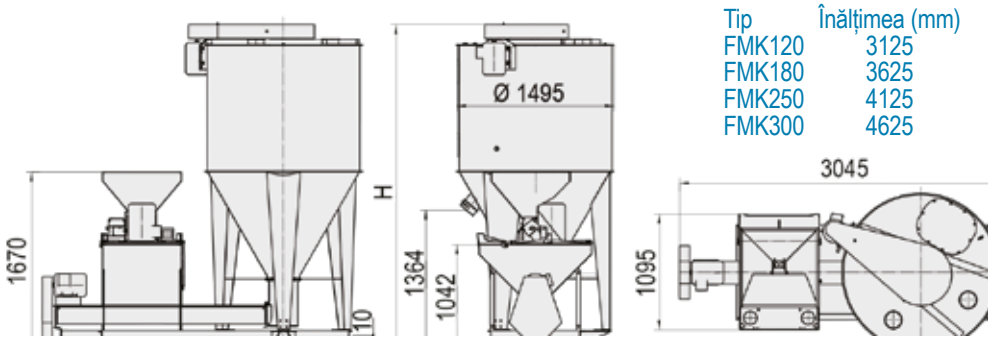

Tip	Înălțimea (mm)
FMK120	3125
FMK180	3625
FMK250	4125
FMK300	4625

Echipament de bază FM

FM550 – FM1050

- Amestecător de furaje construit compact cu buncăr de amestec mare (amestecător forțat)
- Acționarea este asigurată de electromotor de 1500 rpm
- Evacuare Ø150 cm cu clapetă de închidere
- Tubulatură centrală cu melc vertical și melc transversal
- Buncăr de amestecare stabil cu deschidere mare de umplere
- Șasiu cu 4 role pregătit pentru instalarea de mori sau al unui aplatizor pentru cereale
- Adaptabil pentru cântărire complet automată
- Cu comutator de protecție a motorului și priză, temporizator și alarmă acustică

Echipament de bază FMK

- Amestecător de furaje HIMEL compact pentru randament mare și cu o capacitate de până la 3000 kg (sistem de amestecare forțată HIMEL cu tubulatura centrală)
- Cadru stabil
- Pregătit pentru sistemul de cântărire cu 4 doze de măsurare de precizie
- Complet cu melci laterali de preluare și acționare laterală 1,5 kW
- Cu toate avantajele amestecătorului de furaje HIMEL seria FM60-300
- Se pot instala diferite mori, aplatizor pentru cereale, prize, melci pentru componente, buncăre sau dispozitive de filtrare
- Adaptabil pentru unitate de măcinare și amestecare complet automată
- La cerere cu reglarea cantității de furaje încărcată pentru setarea automată a clapetei de închidere și protecție la supraîncărcare
- Fără comutator
- Cu buncăr de amestec, platformă pentru moară de șroturi SC, HS, aplatizor pentru cereale GQ (a se vedea echipamentul de bază la utilajul în sine)

Echipament de bază

- Pregătit pentru platformă pentru amestecător compact, oblic sau orizontal
- Morile cu reglare dependente de sarcină pentru furajare se setează automat pe diferite proprietăți de curgere a cerealelor și garantează o utilizare de 100% a utilajelor
- Acționarea directă este asigurată de electromotor3000 rpm, 400 V
- Buncăr mare de cca. 80 litri
- Cuțit cu 4 direcții operaționale
- Cu comutator de protecție a motorului

Moară SC	75	100	150
kg/h	700	750	800
De la până la	1100	1500	2000

Randament pentru cereale la 14% umiditate și sită 4 mm

Amestecător orizontal

se pretează extraordinar pentru amestecuri delicate. structura sa compactă cu picioare stabile de susținere și platforma ușor de manevrat „vorbesc de la sine”.

- Datorită spiralelor amestecătorului care se rotesc în sensuri opuse obțineți un amestec eficient într-un timp foarte scurt de cca. 4 min/ încărcătură
- Capacitatea ajunge de la 1,5 t/oră până la 10 t/oră, iar timpul de descărcare este cca. 5 min
- Dozarea lichidelor este foarte simplă
- HOM garantează amestecarea de făinuri, cereale umede, peleți sau amestecuri cu conținut de ulei sau grăsimi de până la cca. 10%
- Melcul mare amestecător este acționat de un electromotor puternic
- HOM este pregătit pentru atașarea unei mori de șroturi HIMEL sau a unui aplatizor pentru cereale HIMEL cu sistem de cântărire, precum și pentru racordarea la alte agregate de transport HIMEL

Echipament de bază

- Amestecare de înaltă precizie cu ajutorul amestecătorului în contracurent
- Structură compactă cu picioare stabile de susținere
- Acționarea este asigurată de un motor cu reductor și de un angrenaj cu lanț
- Capac simplu de demontat
- Pregătit pentru instalarea de mori SC sau aplatizor pentru cereale GQ
- La cerere 2 deschideri suplimentare de Ø150 mm pentru montarea de buncăre sau agregate de dozare
- Clapetă de evacuare de cca. 200 x 400 mm pentru atașarea transportorului melcat HIMEL
- Control de la comutatorul de protecție a motorului sau panoul de comandă HIMEL
- Pregătit pentru anexare a 4 doze de cântărire
- Timp scurt de amestecare (ca. 4 min pentru o încărcare)
- Număr ridicat de încărcări pe oră (ca. 5-7 amestecuri pe oră)
- Timp de descărcare de cca. 5 min
- Precizia amestecului 1 : 100.000
- Dozare simplă de lichide, de ex.: grăsime până la 10%

Amestecător orizontal (HOM)

Amestecător orizontal

Nr.Cod	Numele articolului	fără TVA	cu TVA
0002088	Amestecător orizontal HOM3 cca. 300 kg 607 l 2,2kW	7.965,00	9.478,35
0002090	Amestecător orizontal HOM5 cca. 500 kg 1056 l 4,0kW	10.836,00	12.894,84
0002092	Amestecător orizontal HOM10 cca. 1000 kg 2080 l 9,2kW	23.322,00	27.753,18
0002278	Amestecător orizontal HOM20 cca. 2000 kg 4000 l 18,5kW	32.725,00	38.942,75
0002093	Picioare extensibile pentru HOM (l=500mm)	738,00	878,22
0002395	Șibăr pneumatic pentru	2.231,00	2.654,89
	Amestecătorul HOM, cu supapă electrică	224,00	266,56
	Comutator de siguranță ușă	178,00	211,82

Amestecător orizontal cu motor cu reductor

		HOM 3	HOM 5	HOM 10	HOM 20
Capacitate	to/h	1,50	2,50	5,00	8,00
Lățime totală	ca. m	0,88	0,88	1,35	1,55
Înălțime totală	ca. m	1,43	1,43	1,79	2,30
Lungime totală	ca. m	1,99	2,70	2,54	2,90
Lungime totală f. motor	ca. m	1,40	2,04	2,26	2,74
Înălțime de evacuare	ca. m	0,39	0,39	0,41	0,41
Lățime cu moară	ca. m	0,98	0,98	1,32	1,55
Înălțime cu moară	ca. m	1,70	1,70	2,67	3,20
Greutatea proprie	ca. kg	280	400	650	900

Melc pentru dozare

Nr.Cod	Numele articolului	fără TVA	cu TVA
0001007	Transportor Ø102 1,0m 0,75kW 400V	2.556,00	3.041,64
0001008	Transportor Ø102 2,0m 0,75kW 400V	2.712,00	3.227,28
0001009	Transportor Ø102 3,0m 0,75kW 400V	3.134,00	3.729,46
0001010	Transportor Ø102 4,0m 1,5kW 400V	4.007,00	4.768,33
0001011	Transportor Ø102 5,0m 1,5kW 400V	4.430,00	5.271,70
0001012	Transportor Ø102 6,0m 1,5kW 400V	4.852,00	5.773,88
0001001	Picior de susținere pt spirală dozare Ø102	189,00	224,91
0001002	Pâlnie de alimentare din inox 45°pt. spirală dozare Ø102	1.176,00	1.399,44

HIMEL Amestecător orizontal din inox la cerere

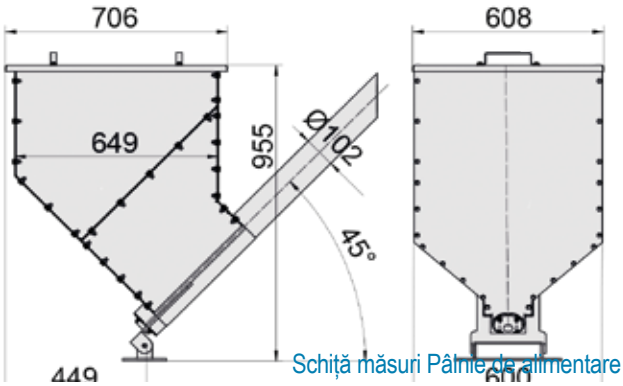

Schiță măsuri Pâlnie de alimentare

Transportor de dozare

este folosit pentru a transporta componente pentru furaje minerale către amestecător. Toate piesele în contact cu produsul sunt realizate din oțel inoxidabil.
Datorită vitezei reduse, melcul de dozare HIMEL este adecvat pentru a adăuga cantități precise la rația mixtă.
Spira de pornire standard din zona de alimentare previne înfundarea transportorului cu mărfuri care curg slab.

Echipament de bază

Transportor de dozare
- Acționare directă cu motoreductor
- Viteza standard 28 / rpm sau 70 / rpm la cerere
- Descărcare Ø150 m.f.
- Deschidere de admisie 100x250mm
- Spiră de pornire (înfășurare inițială redusă)
- Capacitate la 0 ° = 0,44 m³ / h
- Capacitate la 45°= 0,33 m³/h
- Fără cuvă de alimentare
- Fără picior de susținere

Alte puteri(motorizări) și turații la cerere

Cuve de alimentare:
- Cuvă de alimentare cu înclinare de 45 °
- Din oțel inoxidabil V2A
- Volum cca. 188 litri

Cuvă rotundă de alimentare:
- Ø450mm
- Din oțel inoxidabil V2A
- Pentru umplere directă, de exemplu din Big-Bag

Adaptare la cuva transportorului
- Adaptare pentru piesele de intrare ale transportorului melcat
- Diverse înclinații posibile
- Piesele de alimentare vezi capitolul Transportoare melcate

Pompă de ulei

Nr.Cod	Numele articolului	fără TVA	cu TVA
0001588	Pompă pentru ulei 400V 0,75 kW	533,00	634,27
3001253	Furtun PVC transport ulei 3/4“	1,00	11,90

Echipament de bază pompă de ulei

- Pompă de transfer ulei cu autoaspirare, cu electromotor 400 V, 0,75 kW, racordări pentru furtunuri și supapă de reținere
- Cu filtru de aspirare
- Capacitatea de transfer de cca. 30 l/min.

Pompa de ulei de HIMEL se poate racorda la orice amestecător de furaje HIMEL. Autoaspirantă, cu electromotor de 0,75 kW și filtru de aspirare transferă până la 30 l/min și realizează cea mai fină dozare.

MORI CU ASPIRAȚIE

Animalele preferă cerealele sfărâmate. Vitaminele, grăsimile și substanțele proteice pot fi valorificate cel mai bine de aceste animale. Morile de șroturi HIMEL garantează șrot măcinat uniform, cu o capacitate a motorului de 7,5 – 37 kW. Senzorul pentru clapeta de reglare a cantității garantează sarcina motorului cu un procentaj de 100% fără să existe riscul de suprasarcină și se setează automat pe diferite sortimente de cereale.

- Seria GMS a morilor penumatice transportă măcinătura de cereale într-un curent de aer până la 60 m. Măcinătura este absorbită de la distanță mare prin deviatoare de aspirație acționate manual sau de un servomotor printr-o magistrală de aspirație cu pâlnie sau printr-o sondă de aspirație.
- HIMEL GMS este potrivită pentru utilizarea la instalațiile de amestecare și sisteme computerizare de măcinare și amestecare, dar și pentru utilizarea în exploatațiile individuale.
- Măcinătura până la cantitatea de 3000 kg/h este transportată de moara pneumatică HIMEL prin tubulaturi în fiecare amestecător de furaje HIMEL.

Moară pneumatică GMS

3D CAD desen fabricație

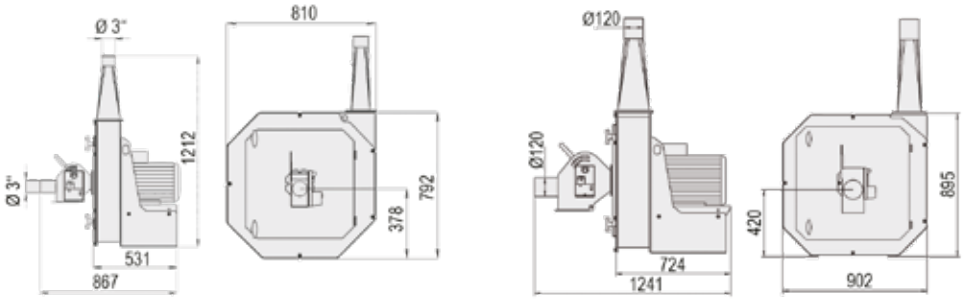

GMS 101-201 GMS 251-501

Date tehnice HS		101	151	201	251	301	401	501
Putere motor	kW	7,5	11,0	15,0	18,5	22,0	30,0	37,0
Capacitate	De la -	450	650	800	1400	1900	2200	2500
	la (kg)	750	1100	1500	2000	2500	3000	3600
Suprafața filtrelor	(m²)	6,0	8,0	10,0	12,0	14,0	15,0	16,0a

Performanța este dependentă de umiditate și mărimea măcinăturii, a orificiilor sitei, precum și de durata de aspirație și a presiunii.

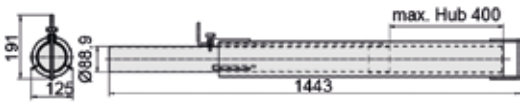

Sondă de aspirație mobilă pentru performanțe ridicate de aspirație

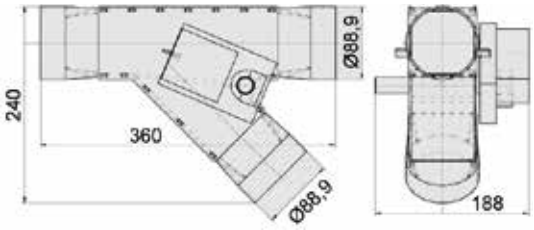

Deviator cu 2 căi și clapetă acționată de servomotor motor

MORI CU ASPIRAȚIE

Nr.Cod	Numele articolului	fără TVA	cu TVA
0000117	Moară cu aspirație GMS 101 7,5kW	4.364,00	5.193,16
0000118	Moară cu aspirație GMS 151 11,0kW	4.507,00	5.363,33
0000119	Moară cu aspirație GMS 201 15,0kW	4.890,00	5.819,10
4500039	ComutatorS/D MS11,0-22,5A cu Amperemetru 7,5kW	442,00	525,98
4500040	ComutatorS/D MS22,5-33,0A cu Amperemetru 11,0 – 15,0kW	488,00	580,72
0000175	Comutator de legatură	54,00	64,26
0000092	Sistem de protectie automată împotriva mersului în gol	331,00	393,89
1100491	Sondă de aspirație Ø 3“ cu cos 300x300mm	315,00	374,85
1100492	Sondă de aspirație Ø3“ l=1,0m	263,00	312,97
1100493	Sondă de aspirație Ø3“ l=2,0m	315,00	374,85
1100494	Aspirare acționată cu servomotor Ø3“ 1x45° l=0,34m 220 V	504,00	599,76
1100495	Aspirare acționată manual Ø3“ 1x45° l=0,34m	321,00	381,99
1100009	Sită cu ochiuri rotunde SC/HS 75-150; GMS 101-201 2,0mm	70,00	83,30
1100011	Sită cu ochiuri rotunde SC/HS 75-150; GMS 101-201 3,0mm	70,00	83,30
1100013	Sită cu ochiuri rotunde SC/HS 75-150; GMS 101-201 4,0mm	70,00	83,30
1100014	Sită cu ochiuri rotunde SC/HS 75-150; GMS 101-201 5,0mm	70,00	83,30
1100015	Sită cu ochiuri rotunde SC/HS 75-150; GMS 101-201 6,0mm	70,00	83,30
1100024	Sită de tip plasă SC/HS 75-150; GMS 101-201 2,5mm	151,00	179,69
1100025	Sită de tip plasă SC/HS 75-150; GMS 101-201 3,3mm	151,00	179,69
1100272	Sită de tip plasă SC/HS 75-150; GMS 101-201 3,8mm	151,00	179,69
1100026	Sită de tip plasă SC/HS 75-150; GMS 101-201 4,4mm	151,00	179,69
2000057	Cuțit batant călit SD/SK/SC/GMS	10,00	11,90
0000120	Moară cu aspirație GMS 251 18,5kW	7.863,00	9.356,97
0000121	Moară cu aspirație GMS 301 22,0kW	9.104,00	10.833,76
0000122	Moară cu aspirație GMS 401 30,0kW	10.700,00	12.733,00
0000123	Moară cu aspirație GMS 501 37,0kW	12.434,00	14.796,46
1100057	Sondă de aspirație Ø120mm cu cos 300x300mm	432,00	514,08
1100135	Sondă de aspirație Ø120mm (mobilă) l=2,0m	476,00	566,44
1100133	Aspirare acționată cu servomotor Ø120mm 1x45° l=0,6m 230 V	585,00	696,15
1100134	Aspirare acționată manual Ø120mm 1x45° l=0,6m	437,00	520,03
1100017	Sită cu ochiuri rotunde SC/HS 250-400; GMS 251-501 2,0mm	124,00	147,56
1100019	Sită cu ochiuri rotunde SC/HS 250-400; GMS 251-501 3,0mm	124,00	147,56
1100021	Sită cu ochiuri rotunde SC/HS 250-400; GMS 251-501 4,0mm	124,00	147,56
1100022	Sită cu ochiuri rotunde SC/HS 250-400; GMS 251-501 5,0mm	124,00	147,56
1100023	Sită cu ochiuri rotunde SC/HS 250-400; GMS 251-501 6,0mm	124,00	147,56
2000841	Cuțit batant industrial din oțel foarte rezistent la uzură	23,00	27,37

Piese de țeavă Ø3 „

Nr.Cod	Numele articolului	fără TVA	cu TVA
3001978	Țeavă Ø 3“ zincată s=2,0 mm	21,00	24,99
3001963	Cot Ø3“ 90° zincată r=205 mm s=3,2 mm	40,00	47,60
1400036	Manșon de legătură Ø 3“ cu inel cauciucat negru	14,00	16,66
3001966	Furtun flexibil Ø 3“ (90mm) PUR armat	45,00	53,55
3001238	Colier pentru furtun Ø3“ S 90-110mm	1,00	1,19
3002404	Țeavă 3“ zincată pentru montare pe perete cu picior V	40	47,60

Piese de țeavă Ø120 mm

Nr.Cod	Numele articolului	fără TVA	cu TVA
3000118	Țeavă Ø120 mm, s=1 mm	13,00	15,47
3000122	Cot Ø120 mm 90° s=2 mm r=350 mm	31,00	36,89
3000402	Furtun flexibil Ø120 mm PUR armat	45,00	53,55
1400004	Manșon de legătură Ø120 mm cu inel cauciucat negru	21,00	24,99

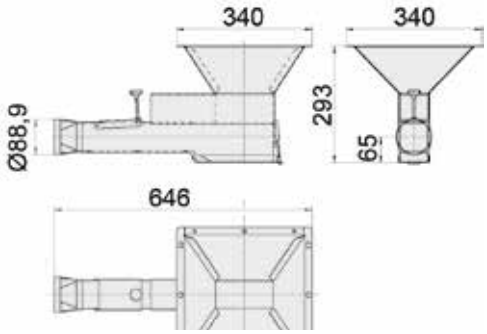

Pâlnie de asipraţiei cu capacitate mare de aspirație

Echipament de bază

- Transmisie directă prin intermediul unui electromotor de 3000 rpm, 400 V pentru cele mai bune performanțe
- Cadru șasiu stabil cu uși frontale pentru schimbul simplu al sitei
- Priză de admisie Ø3” (Ø 120 mm) cu control continuu al puterii (clapetă)
- Detector de corpuri străine cu magnet
- Pregătită pentru montarea unui senzor pentru supapa de reglare automată și protecție la suprasarcină.
- Paletă pentru fân confecționată din oțel Hardox de până la 60 m distanță de aruncare
- Priză de evacuare în jos, înșurubată Ø3”/Ø 120 mm
- Ciocănele cu 4 direcții operaționale
- Cu comutator de siguranță
- Fără comutator de protecție a motorului și fără sită

Pâlnie de aspirație motorizată:
- Pâlnie de aspirație 1x45° cu ax și servomotor 240 V
- Operabilă la alegere (cotire la stânga sau la dreapta). Pâlnie de aspirație acționată manual:
- Idem, cu comutator manual, fără servomotor.

Dispozitiv de aspirație cu pâlnie:
- Dispozitiv de aspirație pentru silozuri cu suport pentru pâlnie. Cu clapetă de reglare a aerului și detector de corpuri străine

Inserții suplimentare de uzură de la GMS 251
- Inserție standard rezistentă de 5 mm
- Cuțitele din Hardox standard
- Plăcile de răcire din Hardox standard
- Durata de funcționare de 10 ori mai lungă

Pentru distanțe de până la 60 m pot fi utilizate diferite palete.

LA LANSAREA COMENZII VĂ RUGĂM SĂ SPECIFICAȚI DISTANȚA DE ASPIRARE ȘI DE REFULARE!

Echipament de bază

- Țeavă Ø3” (88,9 mm) sunt adecvate în special pentru GMS101-201.
- Țeavă Ø120 mm sunt adecvate în special pentru GMS251-501.
- Componentele țevii sunt zincate, fără mufă de legătură,
- Țevile sunt livrate în lungimi de până la 6 m.
- Dacă se dorește părțile curbate la 90° pot fi separate în conformitate cu măsura unghiului.

Explicația desenului:
l = lungimea
r = raza
s = grosimea materialului
PUR=Poliuretan

Morile verticale cu ciocane

Animalele preferă cereale sfărâmate. Vitaminele, grăsimile și amidonul vegetal pot fi valorificate cel mai bine în acest fel. Morile verticale cu ciocane HIMEL garantează măciniș uniform, cu o capacitate a motorului de 5,5 – 55 kW. Senzorul pentru clapeta de reglare garantează sarcina motorului cu un procentaj de 100% fără să existe riscul de suprasarcină și se setează automat pentru diferite sortimente de cereale.

- Seria HS se pretează în special în construcția de FNC-uri, unde sunt solicitate capacități mari de până la 10 t/oră.
- Seria SC se pretează extraordinar pentru combinarea cu amestecătorul compact HIMEL.
- Moara cu cuvă seria SK cu cuvă mare de 500 litri

2 x HS500 cu cântar și cuvă

HS 250 - 750 cu melc și cuvă de extracție

Moară de măcinat în design compact

Moară cu ciocane cu cuvă SK 75 - 100

Date tehnice HS		75	100	150	250	300	400	500	750
Putere motor	kW	5,5	7,5	11,0	18,5	22,0	30,0	37,0	55,0
Capacitate	De la -	750	900	1000	1100	2000	2500	2800	4000
	la (kg)	1500	2000	2400	2800	3200	4000	4500	6000

Valorile capacității sunt dependente de umiditatea și mărimea produsului de măcinat precum și de orificiile sitei

Moară verticală cu ciocane

Nr.Cod	Numele articolului	fără TVA	cu TVA
0000113	Moară de înaltă performanță HS 75 5,5kW	4.024,00	4.788,56
0000114	Moară de înaltă performanță HS 100 7,5kW	4.452,00	5.297,88
0000115	Moară de înaltă performanță HS 150 11,0kW	5.372,,00	6.392,68
0000108	Moară de înaltă performanță HS 250 18,5kW	9.576,00	11.395,44
0000109	Moară de înaltă performanță HS 300 22,0kW	10.068,00	11.980,92
0000110	Moară de înaltă performanță HS 400 30,0kW	11.160,00	13.280,40
0000111	Moară de înaltă performanță HS 500 37,0kW	12.343,00	14.688,17
0001939	Moară de înaltă performanță HS 750 55,0kW	15.681,00	18.660,39
1100526	Buncăr HS pentru moara cu acoperis 5x Ø150	452,00	537,88
1100681	Închiderea electromagnetică a șibărului de alimentare SC+HS	602,00	716,38

Moară cu cutie

Nr.Cod	Numele articolului	fără TVA	cu TVA
0000094	Moară pentru șroturi SK75G 5,5kW (400 - 700kg/h)	4.007,00	4.768,33
0000095	Moară pentru șroturi SK100G 7,5kW (600 - 1100kg/h)	4.183,00	4.977,77

Accesorii

Nr.Cod	Numele articolului	fără TVA	cu TVA
1100009	Sită cu ochiuri rotunde SC/SK/HS 75-150; GMS 101-201 2,0mm	70,00	83,30
1100011	Sită cu ochiuri rotunde SC/SK/HS 75-150; GMS 101-201 3,0mm	70,00	83,30
1100013	Sită cu ochiuri rotunde SC/SK/HS 75-150; GMS 101-201 4,0mm	70,00	83,30
1100014	Sită cu ochiuri rotunde SC/SK/HS 75-150; GMS 101-201 5,0mm	70,00	83,30
1100015	Sită cu ochiuri rotunde SC/SK/HS 75-150; GMS 101-201 6,0mm	70,00	83,30
1100024	Sită de tip plasă SC/SK/HS 75-150; GMS 101-201 2,5mm	151,00	179,69
1100025	Sită de tip plasă SC/SK/HS 75-150; GMS 101-201 3,3mm	151,00	179,69
1100272	Sită de tip plasă SC/SK/HS 75-150; GMS 101-201 3,8mm	151,00	179,69
1100026	Sită de tip plasă SC/SK/HS 75-150; GMS 101-201 4,4mm	151,00	179,69
1100017	Sită cu ochiuri rotunde SC/HS 250-400; GMS 251-501 2,0mm	124,00	147,56
1100019	Sită cu ochiuri rotunde SC/HS 250-400; GMS 251-501 3,0mm	124,00	147,56
1100021	Sită cu ochiuri rotunde SC/HS 250-400; GMS 251-501 4,0mm	124,00	147,56
1100022	Sită cu ochiuri rotunde SC/HS 250-400; GMS 251-501 5,0mm	124,00	147,56
1100023	Sită cu ochiuri rotunde SC/HS 250-400; GMS 251-501 6,0mm	124,00	147,56
1100674	Sită cu ochiuri rotunde HS500-750 3,0mm	239,00	284,41
1100675	Sită cu ochiuri rotunde HS500-750 4,0mm	239,00	284,41
1100642	Sită cu ochiuri rotunde HS500-750 5,0mm	239,00	284,41
1100655	Sită cu ochiuri rotunde HS500-750 6,0mm	239,00	284,41
1100720	Sită cu ochiuri rotunde HS500-750 8,0mm	239,00	284,41
1100764	Sită cu ochiuri rotunde HS500-750 10,0mm	239,00	284,41
1100765	Sită cu ochiuri rotunde HS500-750 12,0mm	239,00	284,41
2000057	Ciocănel călit HS/SK/SC/GMS	10,00	11,90
2000841	Ciocănel industrial din oțel foarte rezistent HS/SK/SC/GMS	23,00	27,37

Ciocănel industrial moară

Sită plasă

Sită cu găuri rotunde

Ciocănel

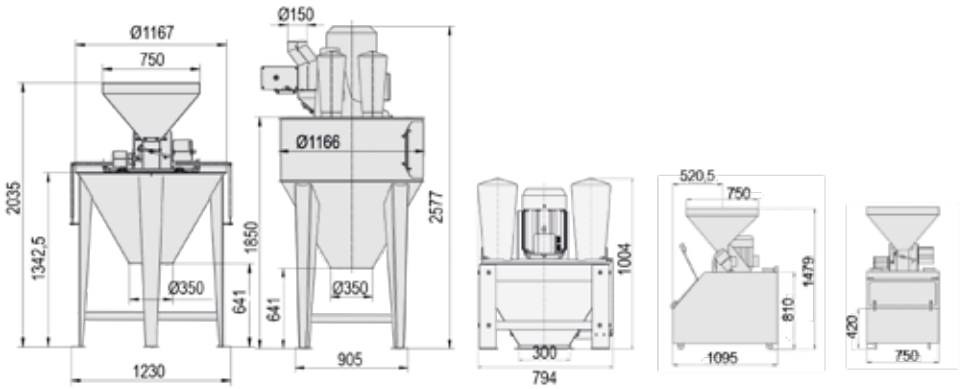

Echipament de bază

- Moară HS construită pe o pâlnie stabilă cu locaș pentru schimbarea simplă a sitei
- Acționarea directă este asigurată de electromotor de 3000 rpm, (400 V) pentru cele mai bune randamente
- Pregătită pentru montarea unui senzor de sarcină cu clapetă de reglare automată și protecție la suprasarcină.
- Moara HS 75 – 150 standard cu reglarea sarcinii cu ajutorul servomotorului / magnet cu câmp rotativ.
- Morile cu reglare a sarcinii se setează automat pe diferite tipuri de curgere a cerealelor independent de sarcină și garantează o folosire în procent de 100% a utilajelor
- Detector de corpuri străine cu magnet
- Morile cu reglare dependentă de sarcină se reglează automat la proprietățile de curgere a cerealelor și permite exploatarea 100% a utilajelor.
- Clapetă de separare pentru detectorul de corpuri străine
- Evacuare Ø 350 mm
- Moară HS, fără cuvă de preluare cu melc, fără sită, fără coș de alimentare, fără comutator și fără întrerupător de siguranță
- Ciocănel cu 4 direcții operaționale
- Moară HS 75 – 150 cu dispozitiv rabatabil, cu pâlnie de alimentare
- Moară HS 200 – 750 fără dispozitiv rabatabil, fără pâlnie de alimentare
- HS 250 – HS 750 este pregătită pentru montarea unui senzor de sarcină cu clapetă de reglare automată și protecție la suprasarcină
- Moară SK, cu comutator de protecție a motorului, reglare a sarcinii, rezervor de 560 litri, 2 filtre de aer, cilindru de ridicare pentru schimbarea simplă a sitei, pâlnie de umplere de 80 litri, fără sită

Recomandare:
Transport făină cu transportor melcat 150F pentru curgere lină

HS75-150 0525mm h=110mm
HS250-400 0525mm h=145mm
HS500-750 0600mm h=200mm

3D desen fabricație HS500

Aplatizor de cereale

... transformă boabele tari în materie aplatizată ușor digerabilă cu suprafață mare, pe care stomacul animalului o valorifică în mod uniform și eficient. Astfel puteți crește în mod evident producția de lapte și carne la ferma Dumneavoastră.

- Cu ajutorul electromotoarelor de la 3,0 până la 15 kW aplatizorul de cereale HIMEL prelucrează până la 3600 kg de materie aplatizată pe oră. Astfel consumați în mod evident mai puțină energie (maximum de economie de energie de 50%) decât cu morile de cereale obișnuite.
- Operarea atât de simplă garantează reglarea cantității pentru setarea randamentului optim, precum și comutarea pe manetă manuală pentru materie aplatizată mai mare sau mai fină.
- Valțurile călite prelucrează materie tare în furaje de înaltă calitate cu ajutorul acționării motorului sincron.
- Rulmentul mare și detectorul cu magnet garantează o durată de viață lungă a utilajului și o funcționare silențioasă.
- Diverse sisteme automate de pornire și oprire sau computere de cântărire desăvârșesc programul.
- Prin alimentarea cu furaje din cereale aplatizate se reduce cantitatea de furaje cu până la 25%, luând în calcul același rezultat de furaje față de cerealele neaplatizate. Astfel sunt costuri mult mai mici cu furajele și nu este nevoie să achiziționați furaje la un preț ridicat.
- Coaja cerealelor este spartă și astfel este mult mai bine digerată.
- Furajele aplatizate se pot prepara proaspete și nu se pierd vitaminele și nutrienții pe care îi conțin cerealele.
- Stimulează formarea salivei pentru a ajuta sucurile gastrice la digerare; astfel și animalele se simt mult mai bine.
- Cerealele aplatizate își păstrează structura afânată, adică nu se formează boluri în stomacul animalelor.
- Compuși importanți din celuloza brută nu sunt astfel distruși și pot fi asimilați de animale.
- Digestia la animale se desfășoară mult mai încet și astfel și mai omogen.
- Materia de cereale aplatizate este ca niște fulgi mari, microbii primului stomac lucrează selectiv și așa se ajunge la o fluctuație mai mică a valorii pH-ului.
- Căile respiratorii ale animalelor nu acumulează praful și nici nu se lipesc. Animalele mănâncă mult mai bine!
- La animalele tinere se atinge o absorbție a furajelor mai timpurie.
- Animalul se dezvoltă mult mai bine.

Aplatizor de cereale GQ 55 Twin 2x5,5KW

Valț de aplatizare călit

Valț de aplatizare călit

Aplatizor de cereale

Nr.Cod	Numele articolului	fără TVA	cu TVA
0001883	Aplatizor de cereale GQ 24 4,0kW cu suport și comutator	5.412,00	6.440,28
0001884	Aplatizor de cereale GQ 25 5,5kW cu suport și comutator	5.809,00	6.912,71
0001885	Aplatizor de cereale GQ 26 7,5kW cu suport și comutator	6.239,00	7.424,41
2200203	Cuvă-flanșă 300x300 GQ 20-40 pentru capătul spirei	146,00	173,74
2201797	Adaptor gură de evacuare GQ 24-26	64,00	76,16
3001895	Reducție 400x150mm cu ieșire Ø150mm	139,00	165,41
1100002	Fixare pe perete GQ16-26	224,00	266,56
	Cadru de bază (diminuare de preț)	-207,00	-246,33
	Comutator de protecție motor (diminuare de preț)	-361,00	-429,59
0000092	Sistem de protectie automată impotriva mersului în gol	331,00	393,89

Moara cu valțuri

Nr.Cod	Numele articolului	fără TVA	cu TVA
0002491	Aplatizor de cereale GQ 55 Twin 2x5,5kW cu întrerupător	10.730,00	12.768,70
0000020	Aplatizor de cereale GQ 75 Twin 2x7,5kW cu întrerupător	12.073,00	14.366,87
1100680	Cadru de bază pentru aplatizor de cereale seria Twin	753,00	896,07
1100695	Placă adaptor GQ Twin pe cuvă 410x440mm	280,00	333,20

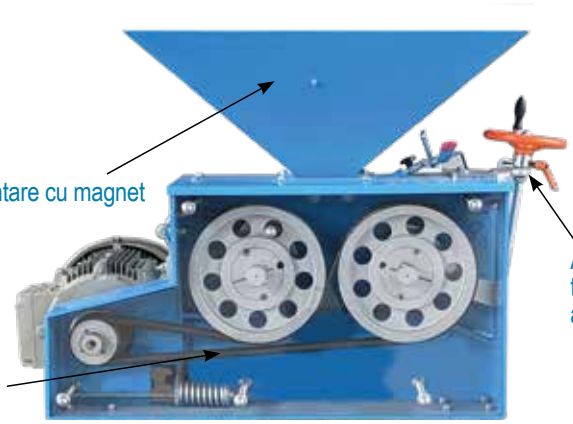

Date tehnice GQ		24	25	26	55	75
Putere motor	kW	4,0	5,5	7,5	11,0	15,0
Capacitate	de la-	650	800	900	1800	2000
	la (kg)	1600	2000	2200	3200	3600

Valorile capacității de lucru sunt dependente de umiditatea și mărimea produsului de măcinat precum și de orificiile sitei și de ajustarea fantei de aplatizare

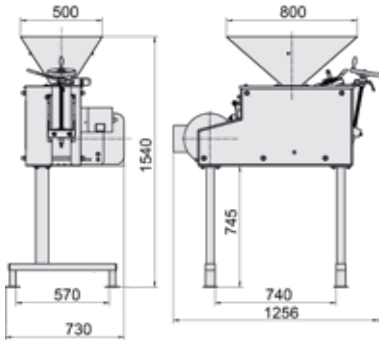

GQ 24 - 26

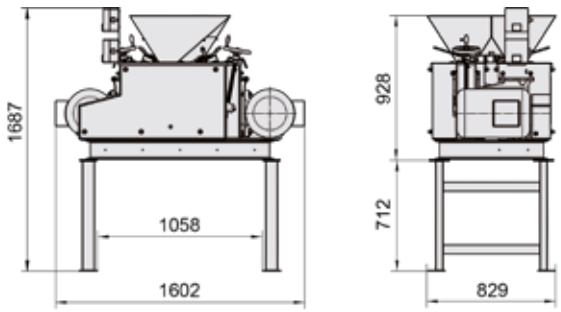

GQ 55, 75 Twin

Echipament de bază

GQ 24 – 75:

- Aplatizorul de cereale funcționează prin acțiunea electromotorului și a curelei de transmisie dublă pentru randamentul cel mai bun.
- Valțuri călite speciale care asigură o durată de viață mai lungă a utilajului
- Materia aplatizată cu aspect de fulgi mari obținută prin acțiunea unui motor sincron
- Ajustare rapidă cu ajutorul axului fără trepte a gurii de alimentare a aplatizorului pentru diferite tipuri de cereale și o operare foarte simplă
- Reglare a cantității în trepte pentru o utilizare optimă a randamentului
- Magnet puternic pentru detectarea și separarea corpurilor străine (Ø 50 mm)
- Arbore și rulment stabili, funcționare silențioasă pentru cele mai mari pretenții
- Diametru mare al valțurilor pentru randament mare, chiar și pentru mazăre, porumb și fasole
- GQ24-26 pregătit pentru montarea pe un amestecător de furaje compact
- Cu comutator de protecție pentru motor și ampermetru
- **GQ24-26 cu cadru suport**
- **GQ55-75 fără cadru suport**

Diametrul și lățimea valțurilor:
Ø 312 mm / 110 mm

Toate aplatizoarele de cereale pot fi integrate în unitățile complet automatizate de amestecare a furajelor.

Cu comutator de protecție a motorului, ampermetru și suport cadru!

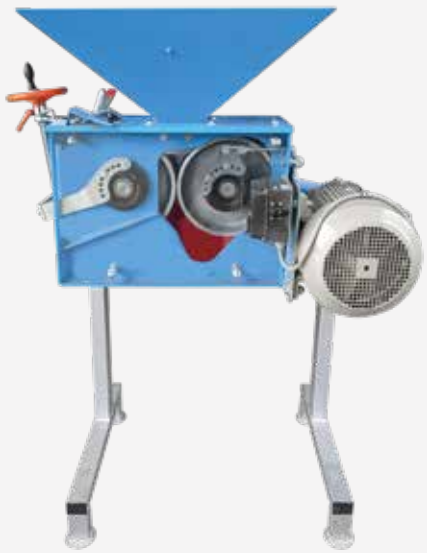

Aplatizor de cereale GQ24S

Propunere pentru un sistem de procesare

Toate utilajele HIMEL sunt construite într-un mod sistemic, care permite conceperea instalațiilor la comandă pentru fiecare mărime de exploatație, precum și a utilajelor singulare ale mărcii.

Specialiștii HIMEL vă oferă consultanță cu plăcere și vă oferă soluția optimă pentru exploatația Dumneavoastră.

Cu capacități de până la 10000kg pe oră cu garanția calității.

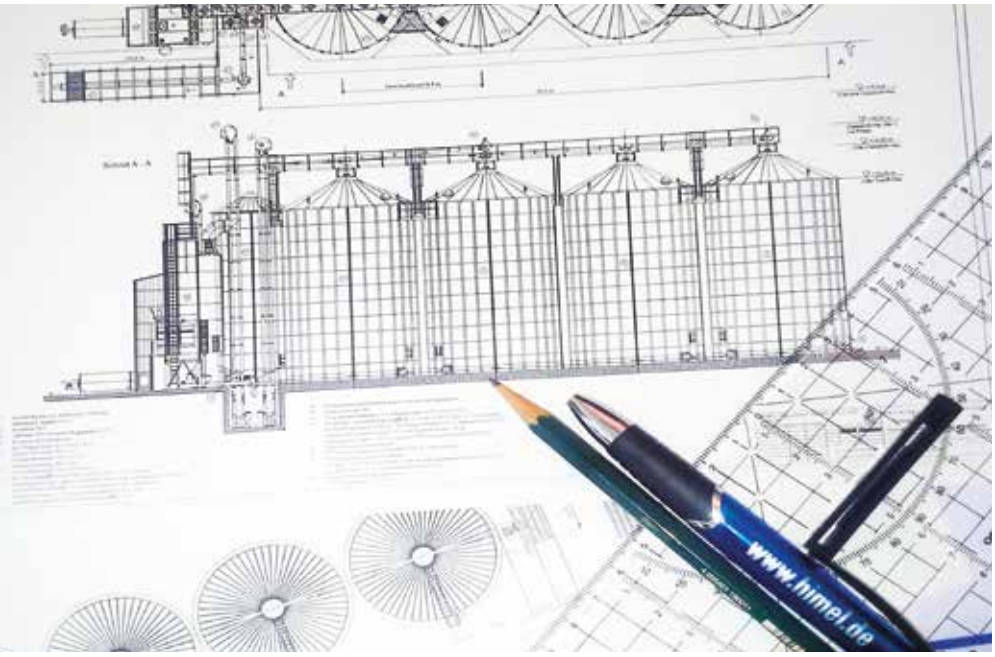

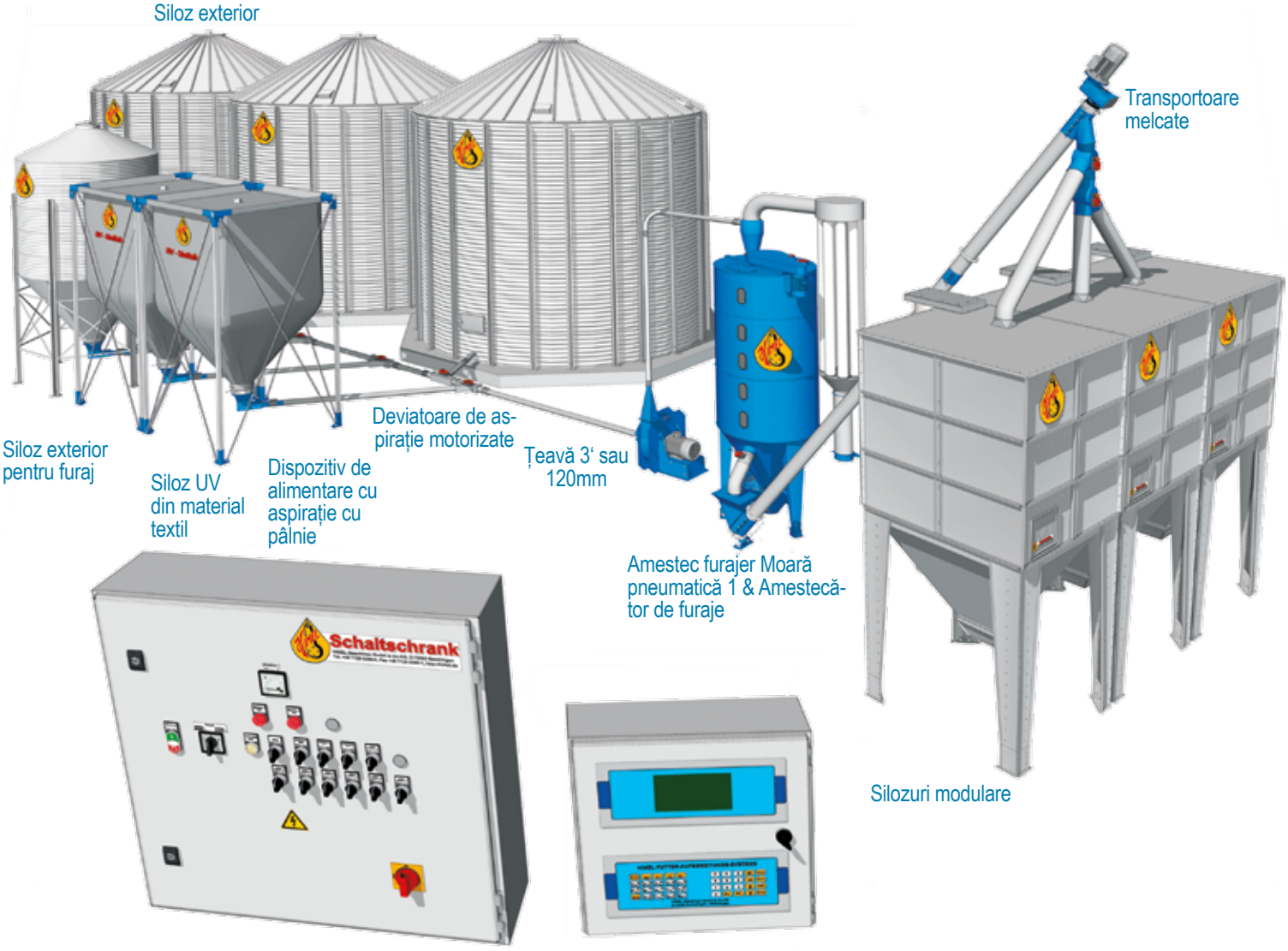

COMPUTER DE PROCES

SISTEME DE MĂCINARE ȘI AMESTECARE • SISTEME DE TRANSPORT • SISTEME DE DEPOZITARE A CEREALELOR • SISTEME DE TOCARE A PAIELOR • REMORCI TEHNOLOGICE PENTRU FURAJ UNIC (TMR) • TEHNOLOGIA PRELUCRĂRILOR METALICE Ș.A.

Computer de proces WDC

... sau sistemele electronice de cântărire sunt "campionii" în furaje pe care te poți baza și pe care orice fermier și le poate dori. O dată programate puteți amesteca chiar Dumneavoastră complet până la 40 amestecuri din 30 de compuși furajeri.

- computerele de proces HIMEL oferă furaje cu cel mai bun randament la utilizare economică de componente ale furajelor și de energie
- Computerele de proces HIMEL efectuează comenzi cu exactitate la fracțiune de secundă
- Toate etapele de lucru sunt documentate exact de calculator și controlate în timp real
- Sunt liber programabile
- Cu ceas de timp real pentru start automat (curent de noapte) și memorie pentru date în cazul întreruperilor de curent (acumulator)
- Corectură automată în cazul opririi softului
- Comandă cu ajutorul comenzilor de rezervă
- Programabil în % sau în kg
- Controlul bilanțului consumului și al prețului
- Funcții cuprinzătoare referitoare la funcția de consum și statistică
- Program de lucru săptămânal
- Carcasă de oțel
- Dispozitiv de comandă cu 16 relee pentru 16 motoare (extins la 48 de relee)

Echipament de bază

COMPUTER DE PROCES WDC25

- 40 de amestecuri din 30 de compuși
- Cu interfață pentru PC și pentru imprimantă
- Display cu text clar
- Programare liberă susținută de SPS
- Racord la 16 relee, de ex.: pentru amestecător, moară sau aplatizor/presă de cereale, componente pentru contorizare și dozare, ieșire pentru alarmă, pompe de ulei, vibrator sau alte motoare
- Racord pregătit pentru alte agregate de control cu 16 relee pentru 16 motoare

Computer de proces

Nr.Cod	Numele articolului	fără TVA	cu TVA
4500906	Computer de proces WDC25 și unitate de control, 16 relee	3.996,00	4.755,24
0924044	Computer de proces WDC64, Master, 32 relee	7.815,00	9.299,85
0924045	Computer de proces WDC64, Slave, 16 relee	5.987,00	7.124,53

Accesorii

Nr.Cod	Numele articolului	fără TVA	cu TVA
4500776	Unitate de control 16-relee pentru 16-motoare (Echipare 16-32)	1.517,00	1.805,23
4500777	Card de acces pt WDC25 pt. prelucrarea externă de semnal	212,00	252,28
4500808	Conexiune de la computer la comutator	258,00	318,92
4500896	Conexiune PC, inclusiv cablu și CD convertor USB (fără instrucțiuni)	231,00	274,89
4501023	Afișaj suplimentar (Display) pentru WDC25, PD-5 LED	886,00	1.054,34

Computer de proces WDC 25

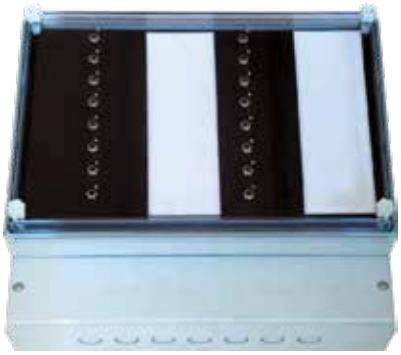
Dispozitiv de comandă pentru 16 relee pt. 16 Motoare

Computer de proces WDC 64

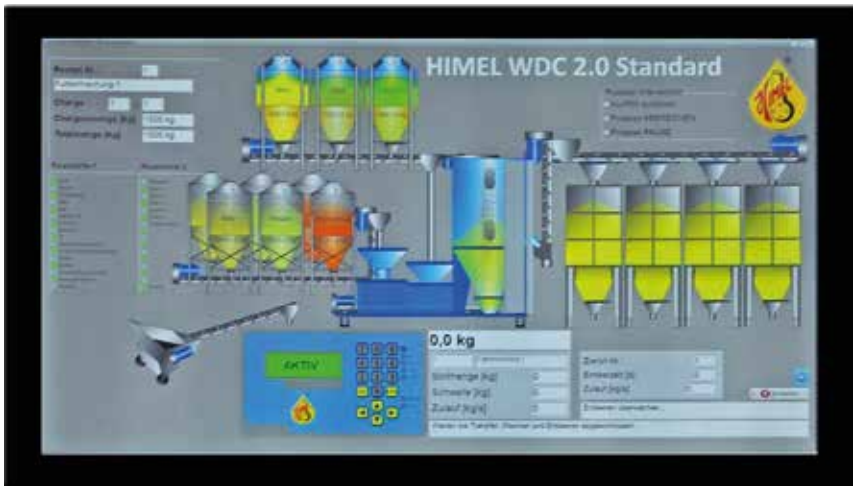

Vizualizarea HIMEL a unui sistem de măcinare și amestecare pe o tabletă Android

Echipament de bază

Computer de proces WDC64
- Afișaj LED digital pe 4 rânduri
- WDC64 Master cu 32 de relee și comutator manual cu LED-uri.
- WDC64 Slave cu 16 relee numai în conexiune cu WDC 64 Master
- Cântărire personalizată și control al procesului pentru sistemele de măcinare și amestecare HIMEL. La cerere, cu vizualizare prin intermediul unui monitor.
- Inclusiv software pentru PC Windows
- Conexiune la PC prin USB
- Funcții de programare, operare și statistici prin PC Windows sau tabletă

Software-ul de management al WDC64
- Gestionarea a până la 64 de componente: Cu date componente, setări componente, Consum / aprovizionare și Gestionarea cantității de livrare
- Gestionarea a 64 de rețete, fiecare cu 24 componente
- Administrarea a până la 32 de destinații
- Planificare săptămânală
- 4 porniri de proces individuale pe zi
- 16 porniri de rețete pe o pornire de proces
- Calcularea lotului și a cantității de componente pentru planificarea săptămânală
- Statistici detaliate și administrare
- Funcții de declanșare a pornirii manuale
- Opțiuni de backup pe computerul Windows sau un mediu de stocare, de exemplu, stick USB / server FTP
- Funcții speciale
  - Tararea cântarelor de pe PC-ul Windows
  - Sincronizare WDC <-> PC
  - Sincronizare ora / data
- Prezentare generală a stării instalației de măcinare și amestecare
- Vizualizarea etapelor actuale ale procesului, precum valorile masice
- Opțiuni de intervenție a procesului Oprire (pauză), anulare, alarme

Opțiuni pentru extensii la cerere:
- Extensii de proces WDC64 plus permite procese simultane sau paralele
- WDC64 Master activează conexiunea altor 5 procese de cântărire independente suplimentare
- WDC64 Slave este conectat la WDC64 Master

Adăugări a mai multor motoare:
- Unitatea de comandă cu 16 relee cu comutator manual pentru 16 motoare (upgrade 16-32)
- Card de intrare pentru indicatorul de nivel

Opțiuni de comunicare:
- Interfață de comunicare pentru conexiune a WDC64 la o rețea de calculatoare
- Interfață de comunicație WLAN pentru conexiunea wireless a WDC64 la o rețea de calculatoare
- Interfață și serviciu web pentru control de la distanță via internet
- Minicomputer Windows fără ventilator și ecran Full HD 24 inch

Fără PC Windows, monitor, cablu imprimantă, Stabilizator UPS și interfață TCP / IP / WLAN

Echipament de bază

Indicator de cântărire WA 100
- Indicator de cântărire ușor de utilizat cu display (100 g - rezoluție)
- Domeniu de măsurare 0 - 9999,9 kg
- Afișarea greutății totale și parțiale
- Pregătit pentru conectarea cu 1 – 4 celule de cântărire de precizie
- Potrivit pentru celule de cântărire a 0,6-3,6 to
- Include adaptorul de rețea 230V

Indicator de cântărire WA 300
- Echipare, vezi WA100
- În plus, 2 relee pentru dozare-încărcare și 1 releu pentru dozare-descărcare

Indicator de cântărire WA 400
- Caracteristici precum WA100, dar
- În plus, 2 relee pentru contorizare alimentare, 1 releu pentru dozare-descărcare și 1 releu pentru controlul mixerului

Celula de cântărire de precizie
- Celulele de încărcare au cablu cu o lungime de 8 m și amplificator de măsurare integrat de la 0 - 10 V.
- Cablul de măsurare poate fi ușor extins sau scurtat
- Gata imediat pentru utilizare !
- Oțel crom-nichel de înaltă calitate (rezistent la rugină)
- IP56 rezistent la umiditate
- Asamblare simplă

Recomandare de cântărire
(pentru mixere și silozuri)

3 celule de cântărire:
Seria FM 60-300 și seria FMS si moară SC
Seria FM 550 - 1050 cu moară SC și aplatizor GQ

4 celule de cântărire:
Seria HOM
Seria FM 550 - 1050 cu aplatizor
(Gaură de 7 mm pentru celula de cântărire)

Secțiunea transversală a celulei de cântărire de precizie

Cântar cu afișaj

Nr.Cod	Numele articolului	fără TVA	cu TVA
4501275	Cântar cu afișaj WA100 scară multifuncțională (fără releu)	1.051,00	1.250,69
4501282	Cântar cu afișaj WA300 cu 3 relee pentru dozare	1.627,00	1.936,13
4501283	Cântar cu afișaj WA400 cu 4 relee pentru dozare	1.735,00	2.064,65

Doze de cântărire

Nr.Cod	Numele articolului	fără TVA	cu TVA
4500811	Doze de cântărire de precizie 1,0 to	577,00	686,63
4500877	Doze de cântărire de precizie 3,6 to	944,00	1.123,36
4500920	Doze de cântărire de precizie 0,6 - 1,0 to	27,00	32,13

Indicator de cântărire

Doze de cântărire de precizie

Construcția tabloului de comandă

Nr.Cod	Numele articolului	fără TVA	cu TVA
4500114	Tablou de comandă 600x 600x200 mm max 22kW cu ampermetru	1.181,52	1.406,01
4500115	Tablou de comandă 800x 600x200 mm max 37kW cu ampermetru	1.365,30	1.624,71
4500116	Tablou de comandă 800x 800x200 mm max 37kW cu ampermetru	1.794,96	2.136,00
	Tablou de comandă 800x 800x300 mm max 55 kW cu ampermetru	2.376,00	2.827,44
	Tablou de comandă 1000x 800x300 mm max 45 kW cu ampermetru	2.877,66	3.424,42
	Tablou de comandă 2000x 800x400 mm max 30 kW cu ampermetru	5.400,00	6.426,00
	Tablou de comandă 2000x1200x400 mm max 110kW cu ampermetru	6.300,00	7.497,00
4500117	Conexiune totală 37kW în loc de 22kW	360,00	428,40
4500118	Conexiune totală 55kW în loc de 37kW	540,00	642,60
4500119	Unitate de comutare 400V 0,75kW cu protectie	220,00	261,80
4500120	Unitate de comutare 400V 1,1kW cu protectie	220,00	261,80
4500121	Unitate de comutare 400V 1,5kW cu protectie	220,00	261,80
4500122	Unitate de comutare 400V 2,2kW cu protectie	220,00	261,80
4500123	Unitate de comutare 400V 3,0kW cu protectie	232,00	276,08
4500124	Unitate de comutare 400V 4,0kW cu protectie	232,00	276,08
4500125	Unitate de comutare 400V 5,5kW cu protectie	478,00	568,82
4500126	Unitate de comutare 400V 7,5kW cu protectie	502,00	597,38
4500127	Unitate de comutare 400V 11,0kW cu protectie	628,00	747,32
4500128	Unitate de comutare 400V 15,0kW cu protectie	919,00	1.093,61
4500129	Unitate de comutare 400V 18,5kW cu protectie	1.041,00	1.238,79
4500130	Unitate de comutare 400V 22,0kW cu protectie	1.258,00	1.497,02
4500131	Unitate de comutare 400V 30,0kW cu protectie	1.350,00	1.606,50
4500132	Unitate de comutare 400V 37,0kW cu protectie	1.661,00	1.917,09
4500133	Unitate de comutare 230V A / Z fără MSR pentru supape/clapete de aspirație	136,00	161,84
4500315	Circuit de nivel auxiliar (fără indicator de nivel)	82,00	97,58
4500749	Electronică de comandă GMS/GQ/SC cu servomotor pentru sarcină, control cu blocare de intrare	461,00	548,59
4500781	Instalarea electronicii de comandă D115 cu reglare a alimentării	88,00	104,72
4501565	Buton Start pentru pornirea sistemului și interconectarea intrărilor precum indicatori de nivel sau relee de timp	342,00	406,98

Accesorii bucătării furajere

Nr.Cod	Numele articolului	fără TVA	cu TVA
4500660	Supliment pentru circuitul de interconectare (căi de descărcare)	34,00	40,46
4500924	Releu de sincronizare cu mai multe domenii (pentru oprirea limită, urmărirea timpului de rulare, timpul de urmărire)	275,00	327,25
4500941	Circuit pentru 5 niveluri de timp și 3 căi de pornire (înlănțuire)	651,00	774,69
4500684	Terminal pentru indicatorul de nivel Supliment (de ex. la pornirea/oprirea prin indicatorul de nivel în groapă)	39,00	46,41
4501110	Control semnal gol, suprimarea alimentării, fără indicatorul de nivel	99,00	117,81
4500747	Unitate de comutare inversă pentru transportor melcat în jgheab	218,00	259,42
4501337	Combinarea alarmelor nivelului plin/gol	99,00	117,81
4501441	Pornire automată pentru controlul secvenței de funcționare automată	333,00	396,27
4501129	Convertor de putere pentru D115, necesar de la 15kW	107,00	127,33
4501151	Convertor de putere 100 / 5A pt. ampermetre moară de la un necesare de 40 A,	107,00	127,33

Echipament de bază

- Carcasă din tablă de oțel vopsită cu dimensiuni mari ușă pivotantă, inclusiv garnitura din cauciuc
- Gradul de protecție IP66
- Tablou de comandă echipat cu comutatoare de calitate de marcă
- Întrerupător principal, cu ampermetru la cerere
- Comutator cu indicator luminos ca standard
- Transformator de comandă 400V / 230V
- Protecție împotriva reporniri automate la cerere
- Design fără întrerupere al comutatorului de protecție a motorului
- Cablat conform standardului german VDE
- Documentație completă cu schema de circuit
- Conexiuni individuale la nevoile Dumneavoastră

Echipament de bază FU

În carcasă din tablă de oțel:
- Carcasă din tablă de oțel cu comutator principal
- Convertor de frecvență cu filtru
- Potențiometru pentru reglare continuuă
- Buton de acționare Start / Stop
- Pre-cablat pe terminale

Pentru instalare în dulapul de comandă:
- Convertor de frecvență pentru instalare la fața locului cu potențiometru pentru reglare continuuă
- La conectarea RCCB-urilor, RCCB-urile sensibile la curent cu un comportament crescut de curent de intrare trebuie, în general, să fie utilizate sau adaptate la fața locului
- Până la 3,7kW inclusiv cu filtru pentru categoria 1 (contra cost, de asemenea pentru categoria 2) peste 3,7kW cu filtru pentru categoria 2 ca standard
- Recomandare pentru motoare de recepție (greu de pornit) folosim următorul convertor de frecvență mai mare

Indicator de nivel
- Indicatorul de nivel pornește și oprește controlează automat după ce se atinge un anumit nivel al silozului. Pentru pornire automată (siloz gol) și oprire automată (siloz plin) sunt necesari a fi utilizați 2 indicatori de nivel.
- Indicator de nivel cu întârziere 1s – 10 min reglabil, display LED, conexiune cu filet PG36 * Nu este necesară instalarea altor unități de comutare

Telecomandă radio
- Tablou de comandă IP56 350 x 280 x 165mm
- Comutator selector pentru modul manual și automat
- Cu întrerupător principal și 1 - 4 unități de comutare până la maximum 4kW
- Receptoare radio cu 4 canale cu monitorizare în timp de execuție
- Transmițătoare portabile cu 4 canale
- Comutator automat manual-zero
- Releu de protecție a motorului de până la 4kW interferență suprimată după EMV
- Repornirea interblocării
- Ideal pentru alimentarea remorcilor tehnologice
- Ușurință de lucru prin simpla apăsare a unui buton
- Poate fi acționat direct de pe scaunul tractorului
- Distanța de acțiune până la 100 m
- Utilizarea ușoară a transmițătorului manual
- Până la patru transportoare de componente pot poate fi controlate optim
- Afișaj LED
- Funcționează la 868 MHz fără interferențe
- Impulsurile de pornire și oprire pot fi declanșate prin limitarea printr-un releu de monitorizare a timpului, aceasta este o oprire opțională de siguranță

Potrivit, în special, pentru:
Transportoare melcate, transportoare cu spirală în legătură cu silozuri de depozitare sau remorci tehnologice

Convertor de frecvență

Nr.Cod	Numele articolului	fără TVA	cu TVA
4501313	Convertor de frecvență 0,75 kW în carcasă din tablă de oțel	862,00	1.025,78
4501314	Convertor de frecvență 1,5 kW în carcasă din tablă de oțel	1.049,00	1.248,31
4501315	Convertor de frecvență 2,2 kW în carcasă din tablă de oțel	1.922,00	2.287,18
4501316	Convertor de frecvență 3,7 kW în carcasă din tablă de oțel	2.142,00	2.548,98
4501317	Convertor de frecvență 5,5 kW în carcasă din tablă de oțel	2.419,00	2.878,61
4501318	Convertor de frecvență 7,5 kW în carcasă din tablă de oțel	2.740,00	3.260,60
4501319	Convertor de frecvență 11,0 kW în carcasă din tablă de oțel	3.600,00	4.284,00
4501320	Convertor de frecvență 15,0 kW în carcasă din tablă de oțel	4.483,00	5.334,77
4501321	Convertor de frecvență 18,5 kW în carcasă din tablă de oțel	5.665,00	6.741,35
4501322	Convertor de frecvență 0,75 kW pentru instalare într-un tablou de comandă	562,00	668,78
4501323	Convertor de frecvență 1,5 kW pentru instalare într-un tablou de comandă	672,00	799,68
4501324	Convertor de frecvență 2,2 kW pentru instalare într-un tablou de comandă	1.061,00	1.262,59
4501325	Convertor de frecvență 3,7 kW pentru instalare într-un tablou de comandă	1.227,00	1.460,13
4501326	Convertor de frecvență 5,5 kW pentru instalare într-un tablou de comandă	1.932,00	2.299,08
4501327	Convertor de frecvență 7,5 kW pentru instalare într-un tablou de comandă	2.264,00	2.694,16
4501328	Convertor de frecvență 11,0 kW pentru instalare într-un tablou de comandă	3.137,00	3.733,03
4501329	Convertor de frecvență 15,0 kW pentru instalare într-un tablou de comandă	3.931,00	4.677,89
4501330	Convertor de frecvență 18,5 kW pentru instalare într-un tablou de comandă	5.112,00	6.083,28

Control

Nr.Cod	Numele articolului	fără TVA	cu TVA
4500028	Senzor de nivel 230 V VC12RN230 fără întârziere	68,00	80,92
4500029	Senzor de nivel 230 V VC12RT230 cu întârziere (1s-10min)	81,00	96,39
0002386	Telecomandă radio cu 4 canale pentru 1 unitate de până la 4kW	682,00	811,58
0002387	Telecomandă radio cu 4 canale pentru 2 unități de până la 4kW	844,00	1.004,36
0002388	Telecomandă radio cu 4 canale pentru 3 unități de până la 4kW	1.006,00	1.197,14
0002389	Telecomandă radio cu 4 canale pentru 4 unități de până la 4kW	1.168,00	1.389,92
0002390	Transmițător portabil suplimentar pe 4 canale	98,00	116,62

Convertor de frecvență montat în panoul de comandă

Senzor de nivel 24V NVR30

Telecomandă radio cu emițător portabil

Senzor de nivel VC12 RN230

HIMEL

SISTEME DE DEPOZITARE A CEREALELOR

SISTEME DE DEPOZITARE A CEREALELOR

SISTEME DE MĂCINARE ŞI AMESTECARE • SISTEME DE TRANSPORT • SISTEME DE DEPOZITARE A CEREALELOR • SISTEME DE TOCARE A PAIELOR • REMORCI TEHNOLOGICE PENTRU FURAJ UNIC (TMR) • TEHNOLOGIA PRELUCRĂRILOR METALICE Ş.A.

Transportor pneumatic HIMEL

sunt configurate special cu performanțe extrem de ridicate pentru transportul în siguranță a cantităților mari de cereale și leguminoase. Cea mai mare capacitate de transport prin acționarea directă, construcția robustă, structură economică de construcție a sistemului și costurile mici de operare – toate acestea aduse la un numitor comun înseamnă:

KMZ cu pâlnie
sunt echipamente de putere din seria Z cu ecluză rotativă cu alveole și sunt folosite acolo unde se atinge capacitatea cea mai mare de transport. Pe lângă aceasta o structură de construcție practică consecventă permite o multitudine de posibilități de utilizări. Montată lateral, ecluza rotativă cu alveole este adecvată pentru orice basculantă datorită pâlniei de alimentare mici, rotativă.

HIMEL KM-SD Transportorul pneumatic cu aspirație
Unește două agregate într-unul singur. Fără să fie operate fizic de vreo persoană și fără agregate conexe, aceste transportoare pot să golească și să umple camioanele, silozurile, depozitele la sol și containerele Dumneavoastră cu ușurință. Curentul de aer puternic, dar blând, garantează capacități orare ridicate la transportarea cerealelor, leguminoaselor și semințelor. Garantează o golire perfectă a resturilor, chiar atunci când este vorba de sămânța de cultură. Poate fi configurat cu puține manevre manuale și cu un kit de conversie simplu la transportorul cu presiune cu randament dublu.

Transportor pneumatic pentru cereale

Nr.Cod	Numele articolului	fără TVA	cu TVA
0003106	Transportor pneumatic KM 56Z 11,0kW	5.892,00	7.011,48
0000153	Transportor pneumatic KM 67Z 15,0kW	6.132,00	7.297,08
0002269	Transportor pneumatic KM 68Z 18,5kW	6.566,00	7.813,54
0003109	Transportor pneumatic KM 56SD 11,0kW aspiratie-refulare	6.283,00	7.476,77
0003105	Transportor pneumatic KM 67SD 15,0kW aspiratie-refulare	6.555,00	7.800,45
0002270	Transportor pneumatic KM 68SD 18,5kW aspiratie-refulare	6.989,00	8.316,91
1200245	Kit de conversie KM56	904,00	1.075,76
1200246	Kit de conversie KM67, KM68	936,00	1.113,84
1200038	Kit de conversie KM56	531,00	610,47
1200263	Kit de conversie KM67, KM68	531,00	610,47
1200153	Cap de aspiratie Ø150mm	299,00	355,81
0000212	Furtun de aspirație Ø150mm l = 2,5m plastic armat	242,00	287,98

Transportor pneumatic KM-Z cu pâlnie

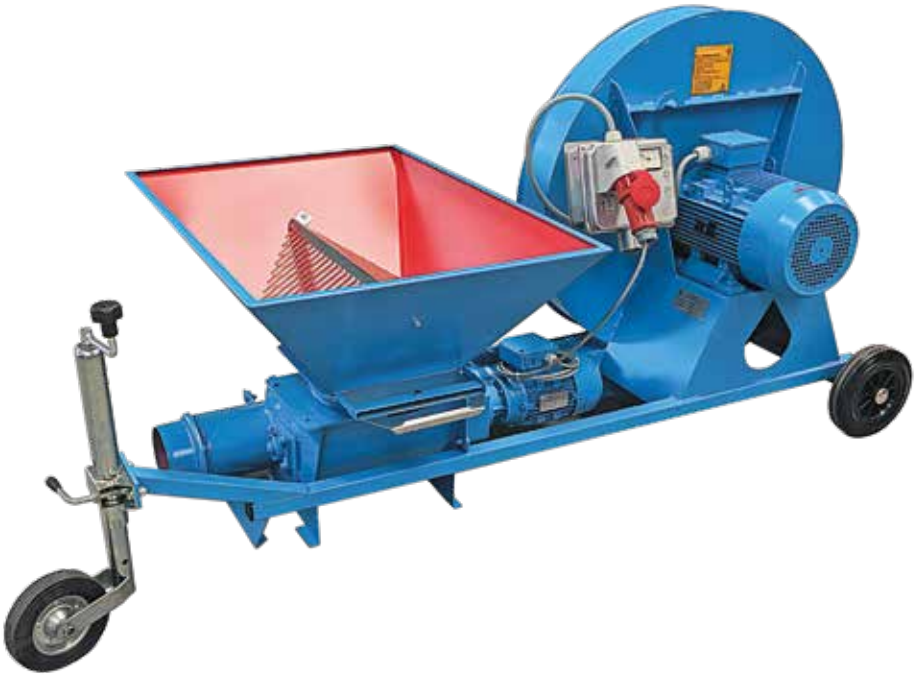

Transportor pneumatic KM-SD instalație de presiune cu aspirație

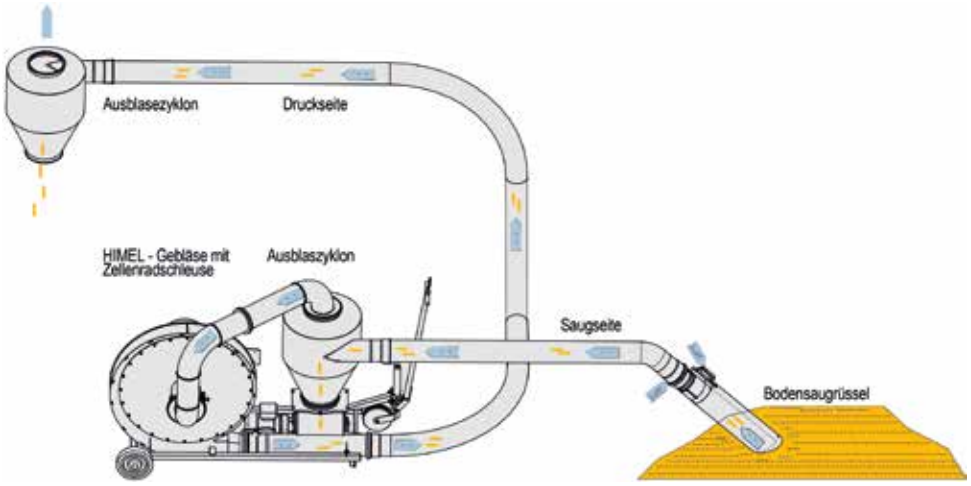

Modul de funcționare al unui transportor pneumatic HIMEL în exploatare aspirație & presiune

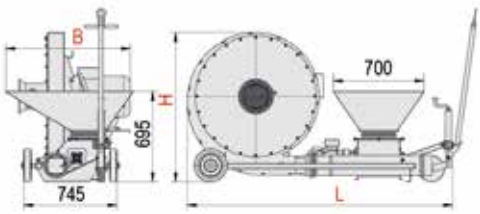

KMZ

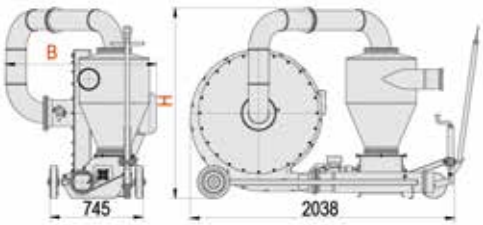

KMSD

Max. Capacitate în kg pe oră

Tip	10 m conductă		25 m conductă		Măsuri în mm		
	2 Coturi	3 Coturi	2 Coturi	3 Coturi	ca. L	B	H
KM 56 Z	17.000	14.500	13.500	12.000	2200	980	1040
KM 67 Z	19.000	16.000	15.000	14.000	2200	980	1145
KM 68 Z	21.000	18.000	17.000	16.000	2200	980	1145
KM 56 SD	7.000	6.000	5.000	4.000	2200	1110	1465
KM 67 SD	10.000	8.000	7.000	6.000	2200	1164	1465
KM 68 SD	12.000	10.500	9.000	7.000	2200	1164	1465

Randamentul a fost calculat pentru grâul umed umiditate cca. 14%) la o densitate de 750kg/m³, cu utilizarea țevilor originale HIMEL cu garnituri de cauciuc și a unui ciclon de evacuare.Pot rezulta abateri de până la 30% la utilizarea pieselor de țeavă mobile (partea de presiune). La utilizarea unui furtun de aspirație trebuie să fie luată în calcul o pierdere mare de randament.

Echipament de bază

Transportoarele pneumatice cu pâlnie de alimentare sau cu instalație aspirație & refulare

- Acționare directă puternică cu electromotor de 3000 rpm 400 V
- Operare simplă cu ajutorul comutatorului cu peste 4 trepte, cu ampermetru și conector pentru obținerea setărilor optime de producție
- Regulator de curent pentru pornire simplă a turbinei și protecție la suprasarcină
- Versiune modulară cu cadru, șasiu și tracțiune cu roată de ridicare
- Turbina și ecluza rotativă cu alveole pot fi separate. Astfel utilajul se poate manevra mai ușor
- Ecluza rotativă cu alveole cu motor cu reductor 0,55kW/60 rpm pentru randament dublu în comparație cu alte tipuri de ecluze.
- Pâlnie mare de alimentare 700x980mm (rotativă) pentru o alimentare confortabilă
- Pregătit pentru montarea unui prefiltru
- Racord țeavă din cauciuc de Ø 150mm
- Montat complet și gata de pus în funcțiune
- Fără furtun de aspirație, fără cap de aspirare

Avantajele și succesul Dumneavoastră:

- Echipamente HIMEL – imbatabile!
- Economie mare de timp prin performanțe de vârf
- Metodă de construcție compactă
- Puternic, flexibil și temeinic
- Din 1954 experiență în construcția de transportoare
- Montat complet, gata de pus în funcțiune

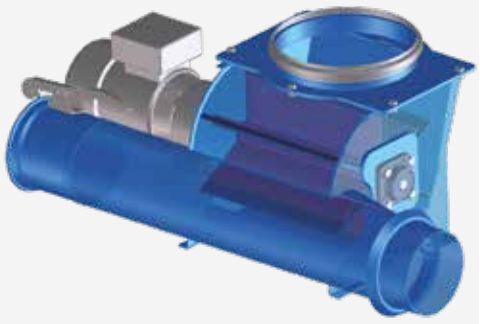

Desen de fabricație 3 D CAD

Transportor pneumatic-accesorii

Numai cu ajutorul țevilor HIMEL, care sunt prelucrate impecabil și instalate cu atenție, se poate folosi la maximum randamentul ridicat al transportoarelor pneumatice garanția vă este dată de țevile originale

Accesorii HIMEL, galvanizate și echipate cu garnituri din cauciuc etanșe.

Accesorii cu garnituri de cauciuc

Nr.Cod	Numele articolului	fără TVA	cu TVA
0000214	Tub Ø150mm l=0,5m grosime = 1mm cu garnitură de cauciuc	61,00	72,59
0000215	Tub Ø150mm l=1,0m grosime = 1mm cu garnitură de cauciuc	75,00	89,25
0000216	Tub Ø150mm l=2,0m grosime = 1mm cu garnitură de cauciuc	103,00	122,57
0000217	Tub Ø150mm l=3,0m grosime = 1mm cu garnitură de cauciuc	132,00	157,08
0000218	Tub Ø150mm l=4,0m grosime = 1mm cu garnitură de cauciuc	151,00	179,69
0001614	Cot 15° Ø150mm grosime = 2mm, r = 900mm	94,00	111,86
0001615	Cot 30° Ø150mm grosime = 2mm, r = 900mm	97,00	115,43
0000219	Cot 45° Ø150mm grosime = 2mm, r = 900mm	103,00	122,57
0000220	Cot 90° Ø150mm grosime = 2mm, r = 900mm	129,00	153,51
0000221	Tub flexibil Ø150mm l = 1,25m cu inserție din oțel inoxidabil	390,00	464,10
0000222	Piesă bidirecțională Ø150mm l=0,6m cu garnitură de cauciuc	338,00	402,22
0000223	Tub telescopic Ø150mm l=1,0-1,8m cu garnitură de cauciuc	228,00	271,32
0000224	Cap de refulare Ø150mm cu garnitură de cauciuc	217,00	258,23
0000225	Ciclon separator Ø150mm armat cu garnitură de cauciuc	297,00	353,43
1300354	Suport de montare pentru țevi de cauciuc pe silozul exterior	59,00	70,21

Țeavă HIMEL cu gumă

Coturi HIMEL cu gumă

Peisă bidirecțională 150 mm l=0,6 ml

Ciclon pentru KM

Cap de refulare

Cap de aspirație

Țeavă flexibilă Ø150 mm l=1,25m cu inserție inox

Furtun de aspirație 0150mm l=2,5m întărit

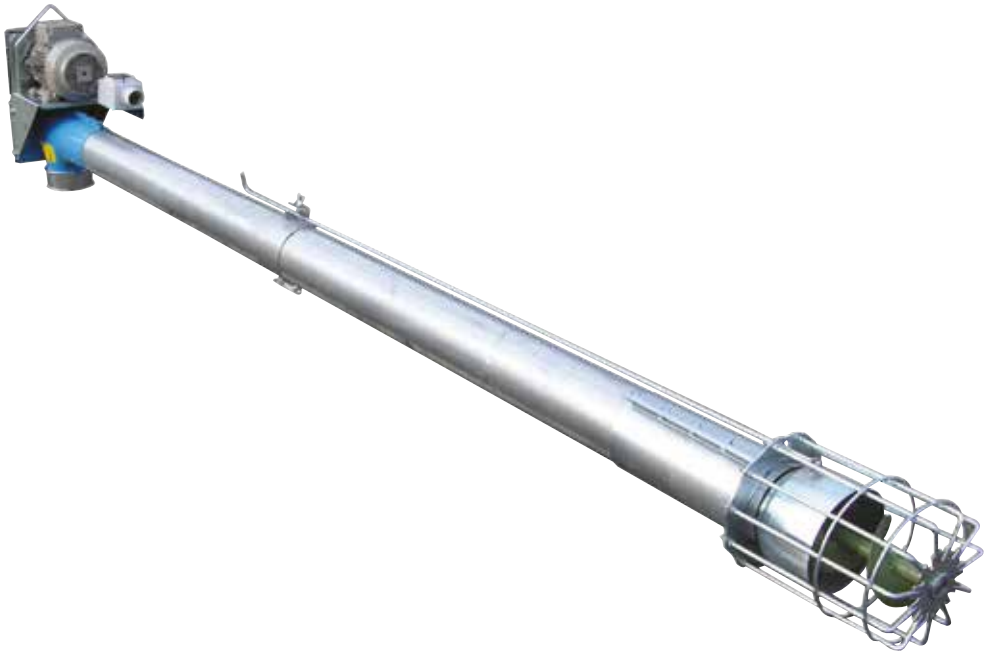

Transportor melcat Ø 152 cu alimentator grătar Ø260

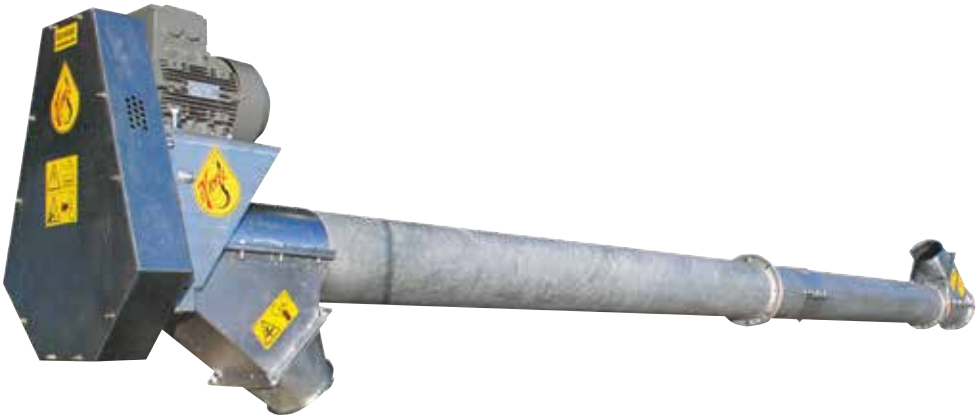

Transportor melcat cu alimentare și evacuare 45°

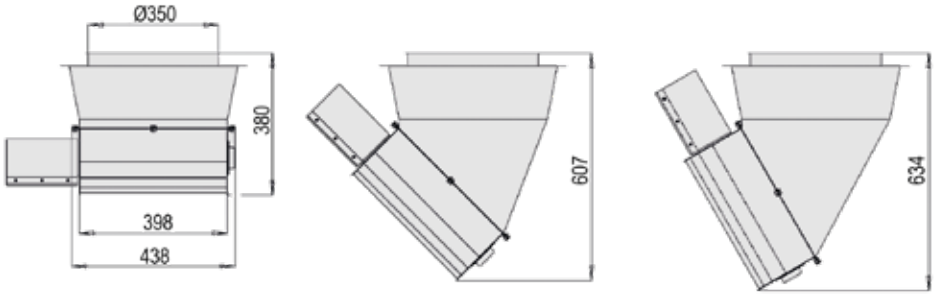

Pâlnie de alimentare Ø350 mm 0°- 45°- 60°

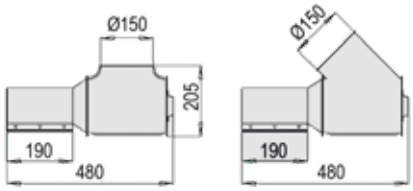

Alimentare 0°- 45°- Ø150 f.B.

Alimentare 0° Ø150 f.B. la un transportor melcat Ø102

Transportoare melcate

transportă la toate înălțimile cereale, șrot, făină, furaje, peleți și îngrășăminte minerale. La transportul de produse făinoase numărul de rotații poate fi redus.

Toate transportoarele melcate au în componența lor transmisii care nu necesită întreținere și pot fi prelungite până la 12,5m cu ajutorul pieselor de prelungire zincate. La cerere livrăm pentru Dumneavoastră transportoare melcate din oțel inoxidabil.

La transportoarele melcate HIMEL motorul, (fabricat în serie) este montat în partea superioară.

- Consum mai mic de energie
- Se formează mai puțin praf
- Țeavă de transport zincată

Capul melcului 45° la un transportor melcat

Alimentare 45° Ø 150 f.B.la un transportor melcat

Echipament de bază

Transportor melcat 102 complet:
- Transmisie performantă cu electromotor 1500 rpm 400 V și curea de transmisie trapezoidală montată complet.- (montaj preliminar transmisie)
- Țeavă transportoare zincată Ø102 mm cu racorduri separate
- Evacuare Ø 150 mm și ochet de ridicare
- Cu alimentator grătar și tijă de reglare debit
- Cu comutator de protecție a motorului, priză și montarea comutatorului
- Montat parțial

Transportor melcat Ø102:
- Transmisie performantă cu electromotor 1500 rpm 400 V și curea de transmisie trapezoidală
- Țeavă transportoare zincată Ø102 mm
- Evacuare Ø150 mm și ochet de ridicare
- Fără comutator, fără montaj și fără alimentator
- Turația melcului cca. 966 rpm.

Recomandare pentru preluarea din siloz:
- Țeavă alimentare grătar Ø300 m

Important:
La comandă trebuie comandată și partea de alimentare
Comutator – a se vedea capitolul piese electrice

Unghiul transportorului				
0°	30°	45°	60°	90°
Capacitate transport t/oră				
18	14	12	10	3

Capacitate la cereale 780kg/m³ și 14% umiditate

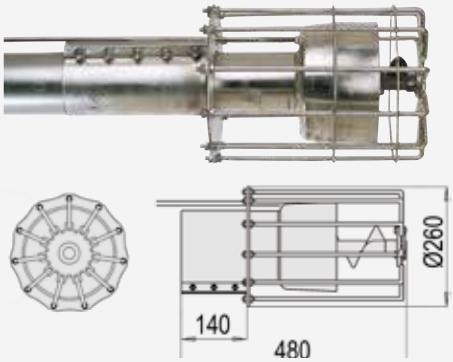

Alimentator grătar Ø260
Cu reglare alimentare BG-verificat

Transportor melcat Ø102 complet

Nr.Cod	Numele articolului	fără TVA	cu TVA
0000242	Transportor melcat Ø102 l=1,5 m 1,5 kW complet	1.173,00	1.395,87
0000243	Transportor melcat Ø102 l=2,5 m 1,5 kW complet	1.226,00	1.458,94
0000244	Transportor melcat Ø102 l=3,5 m 1,5 kW complet	1.232,00	1.466,08
0000245	Transportor melcat Ø102 l=4,5 m 1,5 kW complet	1300,00	1.547,00
0000246	Transportor melcat Ø102 l=5,5 m 1,5 kW complet	1319,00	1.569,61
0000247	Transportor melcat Ø102 l=6,5 m 1,5 kW complet	1.402,00	1.668,38
0000248	Transportor melcat Ø102 l=7,5 m 3,0 kW complet	1.508,00	1.794,52
0000249	Transportor melcat Ø102 l=8,5 m 3,0 kW complet	1.576,00	1.875,44
0000250	Transportor melcat Ø102 l=9,5 m 3,0 kW complet	1.595,00	1.898,05
0000251	Transportor melcat Ø102 l=10,5 m 3,0 kW complet	1.614,00	1.920,66
0000252	Transportor melcat Ø102 l=11,5 m 3,0 kW complet	1.684,00	2.003,96
0000253	Transportor melcat Ø102 l=12,5 m 3,0 kW complet	1.752,00	2.084,88

Transportor melcat Ø102

Nr.Cod	Numele articolului	fără TVA	cu TVA
0000241	Transportor melcat Ø102 l=1,5 m 1,5 kW fără alimentare	548,00	653,31
0000229	Transportor melcat Ø102 l=2,5 m 1,5 kW fără alimentare	602,00	716,38
0000230	Transportor melcat Ø102 l=3,5 m 1,5 kW fără alimentare	608,00	723,52
0000231	Transportor melcat Ø102 l=4,5 m 1,5 kW fără alimentare	676,00	804,44
0000232	Transportor melcat Ø102 l=5,5 m 1,5 kW fără alimentare	695,00	827,05
0000233	Transportor melcat Ø102 l=6,5 m 1,5 kW fără alimentare	778,00	925,82
0000234	Transportor melcat Ø102 l=7,5 m 3,0 kW fără alimentare	882,00	1.049,58
0000235	Transportor melcat Ø102 l=8,5 m 3,0 kW fără alimentare	950,00	1.130,50
0000236	Transportor melcat Ø102 l=9,5 m 3,0 kW fără alimentare	969,00	1.153,11
0000237	Transportor melcat Ø102 l=10,5 m 3,0 kW fără alimentare	987,00	1.174,53
0000238	Transportor melcat Ø102 l=11,5 m 3,0 kW fără alimentare	1057,00	1.257,83
0000239	Transportor melcat Ø102 l=12,5 m 3,0 kW fără alimentare	1.125,00	1.338,75
0000240	Unitate de antrenare pre-asamblată	54,00	64,26
1200075	Alimentator grătar din siloz Ø260 FS102 cu reglarea alimentării	234,00	278,46
1200077	Alimentare 0° Ø150mm pentru transportor melcat Ø102	133,00	158,27
1200076	Alimentare 45° Ø150mm pentru transportor melcat Ø102	121,00	143,99
1200329	Alimentare 0°/45° Ø150mm pentru transportul făinii	339,00	403,41
1200656	Kit de adaptare alimentare FS102	35,00	41,65
1200042	Cuvă 0° Ø350mm pentru transportor melcat Ø102 pentru siloz tip sac din material UV	389,00	462,91
1200043	Cuvă 45° Ø350mm pentru transportor melcat Ø102 pentru siloz tip sac din material UV	431,00	512,89
1200044	Cuvă 60° Ø350mm pentru transportor melcat Ø102 pentru siloz tip sac din material UV	430,00	511,70
1200513	Șibăr între cuvă 0°/45°/60°(UV Stoff-Silo)și transportor	202,00	240,38
1200633	Incizie in tubul melcat pentru montarea in Silozuzi GFK	18,00	21,42
1200475	Transmisie cu viteză redusă pentru FS 102 (suplimentar)	36,00	42,84
1200078	Capat de melc 45°(suplimentar) pentru evacuare 46 - 90°	27,00	32,13
1200081	Evacuare intermediară Ø150mm pentru transportor Ø102	117,00	139,23
2202059	Apărătoare de ploaie	55,00	65,45
1200082	Extensie transportor l=1,0m fără mufă de conexiune	33,00	39,27
1200083	Extensie transportor l=2,0m fără mufă de conexiune	86,00	102,34
1200084	Extensie transportor l=3,0m fără mufă de conexiune	92,00	109,48
1200099	Extensie transportor l=4,0m fără mufă de conexiune	160,00	190,40
1200100	Extensie transportor l=5,0m fără mufă de conexiune	179,00	231,01
1200085	Mufă de conexiune cu suruburi Ø102	16,00	19,04
0002280	Împărțirea melcului în diferite lungimi	16,00	19,04
	Prelungirea cablului între întrerupător și motor pe m	9,00	10,71
2800051	Ambalaj transport / m melc	8,00	9,52

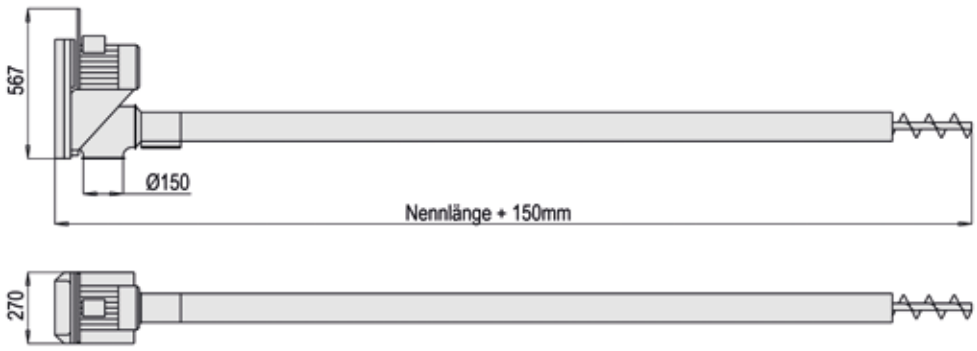

Transportor melcat Ø102 - Ø152

Transportor melcat Ø152 complet

Nr.Cod	Numele articolului	fără TVA	cu TVA
0000280	Transportor melcat Ø152 l=2,5 m 3,0 kW complet	1.399,00	1.664,81
0000281	Transportor melcat Ø152 l=3,5 m 3,0 kW complet	1.461,00	1.738,59
0000282	Transportor melcat Ø152 l=4,5 m 3,0 kW complet	1.564,00	1.861,16
0000283	Transportor melcat Ø152 l=5,5 m 3,0 kW complet	1.591,00	1.893,29
0000284	Transportor melcat Ø152 l=6,5 m 3,0 kW complet	1.646,00	1.958,74
0000285	Transportor melcat Ø152 l=7,5 m 4,0 kW complet	1.825,00	2.171,75
0000286	Transportor melcat Ø152 l=8,5 m 4,0 kW complet	1.928,00	2.294,32
0000287	Transportor melcat Ø152 l=9,5 m 4,0 kW complet	1.955,00	2.326,45
0000288	Transportor melcat Ø152 l=10,5 m 5,5 kW complet	2.090,00	2.487,10
0000289	Transportor melcat Ø152 l=11,5 m 5,5 kW complet	2.208,00	2.627,52
0000290	Transportor melcat Ø152 l=12,5 m 5,5 kW complet	2.411,00	2.869,09

Transportor melcat Ø152

Nr.Cod	Numele articolului	fără TVA	cu TVA
0000269	Transportor melcat Ø152 l=2,5 m 3,0 kW fără alimentare	776,00	923,44
0000270	Transportor melcat Ø152 l=3,5 m 3,0 kW fără alimentare	838,00	997,22
0000271	Transportor melcat Ø152 l=4,5 m 3,0 kW fără alimentare	941,00	1.119,79
0000272	Transportor melcat Ø152 l=5,5 m 3,0 kW fără alimentare	968,00	1.151,92
0000273	Transportor melcat Ø152 l=6,5 m 3,0 kW fără alimentare	1.023,00	1.217,37
0000274	Transportor melcat Ø152 l=7,5 m 4,0 kW fără alimentare	1.202,00	1.430,38
0000275	Transportor melcat Ø152 l=8,5 m 4,0 kW fără alimentare	1.304,00	1.551,76
0000276	Transportor melcat Ø152 l=9,5 m 4,0 kW fără alimentare	1.332,00	1.585,08
0000277	Transportor melcat Ø152 l=10,5 m 5,5 kW fără alimentare	1.301,00	1.548,19
0000278	Transportor melcat Ø152 l=11,5 m 5,5 kW fără alimentare	1.419,00	1.688,61
0000279	Transportor melcat Ø152 l=12,5 m 5,5 kW fără alimentare	1.622,00	1.930,18
0000240	Unitate de antrenare pre-asamblată	54,00	64,26
1200088	Alimentator grătar din siloz Ø260 Ø152 cu reglarea alimentării	231,00	274,89
1200090	Alimentare 0° Ø150mm pentru transportor melcat Ø152	131,00	155,89
1200089	Alimentare 45° Ø150mm pentru transportor melcat Ø152	122,00	145,18
1200330	Alimentare 0°/45° Ø150mm pentru transportul făinii	327,00	389,13
1200657	Kit de adaptare alimentare FS152	37,00	44,03
1200045	Cuvă 0° Ø350mm pentru transportor melcat Ø152 pentru siloz tip sac din material UV	377,00	448,63
1200046	Cuvă 45° Ø350mm pentru transportor melcat Ø152 pentru siloz tip sac din material UV	418,00	497,42
1200047	Cuvă 60° Ø350mm pentru transportor melcat Ø152 pentru siloz tip sac din material UV	418,00	497,42
1200633	Incizie în tubul melcat pentru montarea în Silozuzi GFK	18,00	21,42
1200091	Capat de melc 45°(suplimentar)pentru evacuare 46 – 90°	27,00	32,13
1200094	Evacuare intermediară Ø150mm pentru transportor Ø152	109,00	129,71
2202059	Apărătoare de ploaie	55,00	65,45
1200095	Extensie transportor l=1,0m fară mufă de conexiune	47,00	55,93
1200096	Extensie transportor l=2,0m fară mufă de conexiune	104,00	123,76
1200097	Extensie transportor l=3,0m fară mufă de conexiune	166,00	197,54
1200101	Extensie transportor l=4,0m fară mufă de conexiune	268,00	318,92
1200102	Extensie transportor l=5,0m fară mufă de conexiune	296,00	352,24
1200098	Mufă de conexiune cu suruburi Ø152	19,00	22,61
0002281	Împărțirea melcului în diferite lungimi	19,00	22,61
	Prelungirea cablului între întrerupător și motor pe m	9,00	10,71
2800052	Ambalaj transport / m melc	11,00	13,09

Echipament de bază

Transportor melcat Ø152 complet:

- Transmisie performantă cu electromotor 1500 rpm 400 V și curea de transmisie trapezoidală montată complet.- (montaj preliminar al transmisiei)
- Țeavă transportoare zincată Ø152 mm cu racorduri separate
- Evacuare Ø150 mm și ochet de ridicare
- Cu alimentator grătar din siloz și tijă de reglaj a alimentării
- Cu comutator de protecție a motorului, priză și montarea comutatorului
- De la 5,5 kW acționare cu ajutorul comutatorului stea-triunghi
- Montat parțial transportor melcat Ø152:
- Transmisie performantă cu electromotor 1500 rpm 400 V și curea de transmisie trapezoidală.
- Țeavă transportoare zincată Ø152 mm
- Evacuare Ø150 mm și ochet de ridicare
- Turația melcului cca. 604 rpm
- Fără comutator, fără montaj și și fără alimentare extracție

Recomandare pentru preluarea din siloz:

- Țeavă alimentator grătar Ø300 mm

Important:
La comandă trebuie comandată și partea de alimentare

Nu este adecvat pentru bucăți mari de zahăr sau aschii!

Comutator – a se vedea capitolul piese electrice

Unghiul transportorului				
0°	30°	45°	60°	90°
Capacitate transport t/oră				
40	30	25	20	6

Capacitate la cereale 780kg/m³ și 14% umiditate

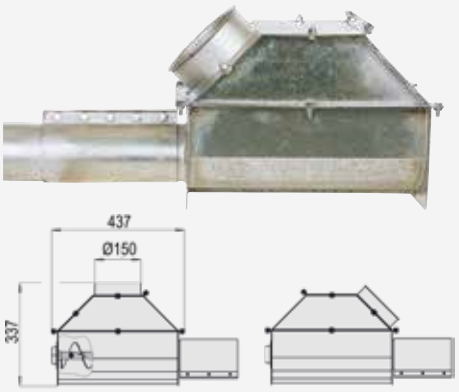

Alimentare 0°/45° Ø150 pentru transport făină

Echipament de bază

Transportor melcat Ø15OF / Ø200

- Transmisie performantă cu electromotor 1500 rpm 400 V și curea de transmisie trapezoidală
- Țeavă transportoare zincată Ø150 mm cu lagăr intermediar, nipluri de lubrifiere și flanșă (Ø220 mm)
- Fără comutator, fără montaj și fără alimentare
- Turația melcului cca. 360 rpm

Măsurătorile vezi în tabelul din pagina următoare!

Recomandare pentru extracția din siloz:

- Alimentator grătar Ø300 mm

Important:
La comandă trebuie comandată și partea de alimentare

Capacitate de transport max. în t/oră (Electromotor 1500 rpm)

Tip	0°	45°	80°
Ø150F	22	18	12
Ø200	52	42	28

La cereale: densitate de cca. 780kg/m³ și 14% umiditate

Roți de antrenare cu bucșe conice

Lagăr intermediar

Transportor melcat Ø150F

Nr.Cod	Numele articolului	fără TVA	cu TVA
0002670	Transportor melcat Ø150F l=3,2m 3,0kW fară alimentare	1.326,00	1.577,94
0002671	Transportor melcat Ø150F l=4,2m 3,0kW fară alimentare	1.669,00	1.986,11
0002672	Transportor melcat Ø150F l=5,2m 3,0kW fară alimentare	1.736,00	2.065,84
0002673	Transportor melcat Ø150F l=6,2m 3,0kW fară alimentare	1.815,00	2.159,85
0002674	Transportor melcat Ø150F l=7,2m 3,0kW fară alimentare	2.158,00	2.568,02
0002675	Transportor melcat Ø150F l=8,2m 4,0kW fară alimentare	2.314,00	2.753,66
0002676	Transportor melcat Ø150F l=9,2m 4,0kW fară alimentare	2.393,00	2.847,67
0002677	Transportor melcat Ø150F l=10,2m 4,0kW fară alimentare	2.502,00	2.977,38
0002678	Transportor melcat Ø150F l=11,2m 5,5kW fară alimentare	2.738,00	3.258,22
0002679	Transportor melcat Ø150F l=12,2m 5,5kW fară alimentare	2.816,00	3.351,04
0000240	Transmisie pre-asamblată	54,00	64,26
0002680	Alimentator grătar din siloz pentru Ø150F cu reglarea alimentării	437,00	520,03
0002682	Alimentare 0° pentru transportor melcat Ø150F	295,00	351,05
0002681	Alimentare 45° pentru transportor melcat Ø150F	310,00	368,90
1200602	Apărătoare de ploaie	79,00	94,01
0002684	Extensia transportor Ø150F l = 1,0m cu lagăr intermediar	343,00	408,17
0002685	Extensia transportor Ø150F l=2,0m cu lagăr intermediar	410,00	487,90
0002686	Extensia transportor Ø150F l=3,0m cu lagăr intermediar	489,00	581,91
3002976	Lagăr intermediar	97,00	115,43
1200691	Adaptor pentru cuva de alimentare transportor	125,00	148,75
	Comutator vezi pagina piese electrice		

Transportor melcat Ø200

Nr.Cod	Numele articolului	fără TVA	cu TVA
0000377	Transportor melcat Ø200 l=3,2m 3,0kW fară alimentare	1.484,00	1.765,96
0000378	Transportor melcat Ø200 l=4,2m 3,0kW fară alimentare	1.861,00	2.214,59
0000379	Transportor melcat Ø200 l=5,2m 3,0kW fară alimentare	1.970,00	2.344,30
0000380	Transportor melcat Ø200 l=6,2m 4,0kW fară alimentare	2.148,00	2.556,12
0000381	Transportor melcat Ø200 l=7,2m 4,0kW fară alimentare	2.524,00	3.003,56
0000382	Transportor melcat Ø200 l=8,2m 5,5kW fară alimentare	2.568,00	3.055,92
0000383	Transportor melcat Ø200 l=9,2m 5,5kW fară alimentare	2.656,00	3.160,64
0000384	Transportor melcat Ø200 l=10,2m 7,5kW fară alimentare	3.349,00	3.985,31
0000385	Transportor melcat Ø200 l=11,2m 7,5kW fară alimentare	3.458,00	4.115,02
0000386	Transportor melcat Ø200 l=12,2m 7,5kW fară alimentare	3.547,00	4.220,93
0000240	Transmisie pre-asamblată	54,00	64,26
0000388	Alimentator grătar din siloz pentru Ø200 cu reglarea alimentării	460,00	547,40
0000389	Alimentare 0° pentru transportor melcat Ø200	398,00	473,62
0000390	Alimentare 45° pentru transportor melcat Ø200	399,00	474,81
0000391	Cuvă pătrată Ø200 (700x700mm)	506,00	602,14
1200602	Apărătoare de ploaie	97,00	94,01
0000392	Extensia transportor Ø200 l=1,0m cu lagăr intermediar	376,00	447,44
0000393	Extensia transportor Ø200 l=2,0m cu lagăr intermediar	485,00	577,15
0000394	Extensia transportor Ø200 l=3,0m cu lagăr intermediar	574,00	683,06
0000405	Lagăr intermediar	51,00	60,69

Transportor melcat cu alimentare 0°

Putere minimă motor în kW (Recomandare)

Tip	rpm	Lungime în m									
		3	4	5	6	7	8	9	10	11	12
Ø150 F	360	1,5	1,5	2,2	2,2	2,2	3,0	3,0	4,0	4,0	5,5
Ø200	360	2,2	2,2	3,0	3,0	3,0	4,0	4,0	5,5	5,5	7,5
Ø250	360	3,0	4,0	4,0	4,0	5,5	5,5	7,5	7,5	9,0	9,0
Ø300	360	4,0	5,5	5,5	7,5	7,5	9,0	9,0	9,0	11,0	11,0

Pentru cereale la densitate de cca. 780 kg/m³ și 14% umiditate

Transportor melcat Ø250

Nr.Cod	Numele articolului	fără TVA	cu TVA
0002522	Transportor melcat Ø250 l=3,0m 3,0kW fară alimentare	1.850,00	2.201,50
0002523	Transportor melcat Ø250 l=4,0m 4,0kW fară alimentare	2.508,00	2.984,52
0002524	Transportor melcat Ø250 l=5,0m 5,5kW fară alimentare	3.194,00	3.800,86
0002525	Transportor melcat Ø250 l=6,0m 7,5kW fară alimentare	3.335,00	3.992,45
0002526	Transportor melcat Ø250 l=7,0m 7,5kW fară alimentare	4.004,00	4.764,76
0002527	Transportor melcat Ø250 l=8,0m 7,5kW fară alimentare	4.118,00	4.900,42
0002528	Transportor melcat Ø250 l=9,0m 9,2kW fară alimentare	4.585,00	5.456,15
0002529	Transportor melcat Ø250 l=10,0m 9,2kW fară alimentare	5.234,00	6.228,46
0002530	Transportor melcat Ø250 l=11,0m 11,0kW fară alimentare	5.271,00	6.272,49
0002531	Transportor melcat Ø250 l=12,0m 11,0kW fară alimentare	5.357,00	6.374,83
0000240	Transmisie pre-asamblată	54,00	64,26
0002518	Alimentator grătar din siloz pentru FSØ250 cu reglarea alimentării	620,00	737,80
0002519	Alimentare 0° FS Ø250mm f.B. Ø250	490,00	583,10
0002520	Alimentare 45° FS Ø250mm f.B. Ø250	582,00	692,58
0002521	Alimentare 45° Ø250mm pătrat	687,00	817,53
0002696	Tronson cap 45°pentru FS250 cu flansa 46 - 90° RE250	,00	
1200676	Apărătoare de ploaie	174,00	207,06
0002511	Extensie transportor l=0,5m cu lagăr intermediar	,00	
0002512	Extensie transportor l=1,0m cu lagăr intermediar	648,00	771,12
0002513	Extensie transportor l=2,0m cu lagăr intermediar	874,00	1.040,06
0002514	Extensie transportor l=3,0m cu lagăr intermediar	960,00	1.142,40
0002517	Lagăr intermediar	125,00	148,75

Transportor melcat Ø300

Nr.Cod	Numele articolului	fără TVA	cu TVA
0002536	Transportor melcat Ø300 l=3,0m 4,0kW fară alimentare	2.707,00	3.221,33
0002537	Transportor melcat Ø300 l=4,0m 5,5kW fară alimentare	3.026,00	4.671,94
0002538	Transportor melcat Ø300 l=5,0m 7,5kW fară alimentare	4.399,00	5.234,81
0002539	Transportor melcat Ø300 l=6,0m 7,5kW fară alimentare	4.732,00	5.631,08
0002540	Transportor melcat Ø300 l=7,0m 11,0kW fară alimentare	5.563,00	6.619,97
0002541	Transportor melcat Ø300 l=8,0m 11,0kW fară alimentare	5.563,00	6.994,82
0002542	Transportor melcat Ø300 l=9,0m 11,0kW fară alimentare	6.211,00	7.391,09
0002543	Transportor melcat Ø300 l=10,0m 15,0kW fară alimentare	7.182,00	8.546,58
0002544	Transportor melcat Ø300 l=11,0m 15,0kW fară alimentare	7.498,00	8.922,62
0002545	Transportor melcat Ø300 l=12,0m 15,0kW fară alimentare	7.830,00	9.317,70
0000240	Transmisie pre-asamblată	54,00	64,26
0002546	Alimentator grătar din siloz pentru FSØ300 cu reglarea alimentării	790,00	940,10
0002548	Alimentare 0° FS Ø300mm f.B. Ø300	852,00	1.013,88
0002547	Alimentare 45° FS Ø300mm f.B. Ø300	696,00	828,24
0002549	Alimentare 45° Ø300mm pătrat	769,00	947,24
	Tronson cap 45°pentru FS300 cu flansa 46 - 90°	,00	
1200677	Apărătoare de ploaie	331,00	393,89
0002532	Extensie transportor l=0,5m cu lagăr intermediar	,00	
0002533	Extensie transportor l=1,0m cu lagăr intermediar	850,00	1.011,50
0002534	Extensie transportor l=2,0m cu lagăr intermediar	1.165,00	1.386,35
0002535	Extensie transportor l=3,0m cu lagăr intermediar	1.498,00	1.782,62
0002550	Lagăr intermediar	129,00	153,51

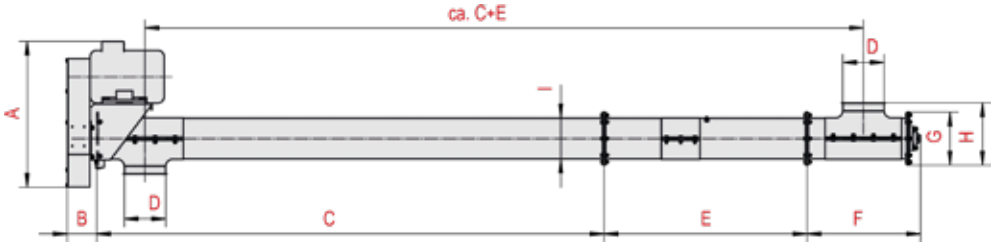

Măsuri transportoare melcate (Măsură în mm)

Tip	A	B	C	D	E	F	G	H	I
Ø150 F	670	140	2500	Ø150	1000 - 2000 - 3000	560	Ø220	290	Ø150
Ø200	750	140	2500	Ø200	1000 - 2000 - 3000	560	Ø260	310	Ø200
Ø250	850	170	2300	Ø250	500 - 1000 - 2000 - 3000	760	Ø325	460	Ø250
Ø300	950	200	2300	Ø300	500 - 1000 - 2000 - 3000	760	Ø382	500	Ø300

Echipament de bază

- Transportor melcat Ø250 mm consolidat cu flanșe de legătură Ø325 mm / 382 mm
- Capul transportorului evacuare 90° cu curea de transmisie trapezoidală
- Fără comutator, fără alimentare .Măsurătorile vezi în tabelul din pagina următoare!

Recomandare pentru extracția din siloz:
- Ø250 alimentator grătar Ø400mm cu substructură
- Ø300 alimentator grătar cu Ø400mm cu substructură

Capacitate de transport max. în to/h (electromotor 1500rpm)

Tip	0°	45°	80°
Ø 250	90	72	48
Ø 300	130	100	68

La cereale densitate cca. 780 kg/m³ și 14% umiditate .Comutator vezi capitolul componente.

Producția spirale melc

Flanșa transportorului și părți componente Transportoare melcate Ø300

Echipament de bază

- Antrenare directă cu motor cu transmisii cu axe paralele cu 288rpm ușor de întreținut
- Țeava externă a melcului îmbunătățită 2mm
- Spirala melcului îmbunătățită 8mm/4mm
- Zone de cuplare îmbunătățite ale țevilor de susținere în intervalul de putere al conexiunii melcului.
- Conexiune a flanșei stabilă la țevile exterioare

Transportor melcat industrial 150

Nr.Cod	Numele articolului	fără TVA	cu TVA
	Cap transportor 150 0° cu tronson cu melc 2,5m Motor 3,0KW	2.310,00	2.748,90
	Cap transportor 150 0° cu tronson cu melc 2,5m Motor 4,0KW	2.402,00	2,858,39
	Cap transportor 150 0° cu tronson cu melc 2,5m Motor 5,5KW	2.520,00	2.998,80
	Supliment pentru cap transportor 45 ° în loc de 0 °	63,00	74,97
	Tronson cu melc 0,5m Ø150 fără lagăr intermediar	336,00	399,84
	Tronson cu melc 1,0m Ø150 cu lagăr intermediar	378,00	449,82
	Tronson cu melc 2,0m Ø150 cu lagăr intermediar	462,00	549,78
	Tronson cu melc 3,0m Ø150 cu lagăr intermediar	546,00	649,74
	Melc de pornire suplimentar cu pas redus	102,00	1214,95
	Tronson cu melc de alimentare 150 cu tranziție 440x230mm	273,00	324,87

Transportor melcat industrial 200

Nr.Cod	Numele articolului	fără TVA	cu TVA
	Cap transportor 200 0° cu tronson cu melc 2,5m Motor 3,0KW	3.150,00	3.748,50
	Cap transportor 200 0° cu tronson cu melc 2,5m Motor 4,0KW	3.242,00	3.857,98
	Cap transportor 200 0° cu tronson cu melc 2,5m Motor 5,5KW	3.360,00	3.998,40
	Supliment pentru cap transportor 45 ° în loc de 0 °	74,00	88,06
	Tronson cu melc 0,5m Ø200 fără lagăr intermediar	504,00	599,76
	Tronson cu melc 1,0m Ø200 cu lagăr intermediar	567,00	674,73
	Tronson cu melc 2,0m Ø200 cu lagăr intermediar	661,00	774,69
	Tronson cu melc 3,0m Ø200 cu lagăr intermediar	735,00	874,65
	Melc de pornire suplimentar cu pas redus	126,00	149,94
	Tronson cu melc de alimentare 200 cu tranziție 440x230mm	357,00	424,83

Alimentare melc industrial 200

Cap melc 200, 0° cu țeavă melc 2,5m

Cap melc 200, 45° cu țeavă melc2,5m

Prelungire melc 3,0m cu spiră de pornire

Prelungire melc 2,0m

Prelungire melc 1,0m cu spiră de pornire

HIMEL șnec de cereale Ø102 cu șasiu cu 2 roți

Șnecuri de cereale

Echipate standard cu pâlnie mare și dispozitiv de reglare a cantității.Pot fi utilizate flexibil cu ajutorul șasiului sau a dispozitivelor reglabile pe înălțime.
În cazul transmisiilor puternice se vor monta în partea inferioară a șnecului de cereale o pâlnie mare de alimentare.

- Lungimi de la 2,5m-12,5m
- 280 l volumul pâlniei
- Înălțimea pâlniei ca. 56 cm.

Șnec de cereale cu curățitor de pe țeavă și șasiu reglabil pe înălțime până la 12 m

Echipament de bază

Șnec de cereale Ø102 complet:

- transmisie performantă cu electromotor 1500 rpm 400 V și curea de transmisie trapezoidală, montat complet pe toată lungimea transportorului
- țeavă transportoare zincată Ø102 mm cu racorduri separate
- Evacuare Ø150 mm și bridă de agățat
- Pâlnie zincata mare, de alimentare cu stocare
- Cu comutator de protecție a motorului, priză și montajul comutatorului
- Gata de conectare – operațional rapid!
- Înălțimea pâlniei la 45° cca. 590mm
- Dozare cu dispozitiv reglare debit fără trepte
- Montat parțial

Sistemul de curățare preliminar pe țeavă.
Vezi capitolul sistemul de curățare-stație de descărcare!

Unghiul transportorului				
0°	30°	45°	60°	90°
Capacitate transport t/oră				
18	14	12	10	6

Șnec pentru cereale Ø102 complet

Nr.Cod	Numele articolului	fără TVA	cu TVA
0000325	Șnec pentru cereale Ø102 l=2,5m 1,5kW gata de conectare	1.383,00	1.645,77
0000326	Șnec pentru cereale Ø102 l=3,5m 1,5kW gata de conectare	1.445,00	1.719,55
0000327	Șnec pentru cereale Ø102 l=4,5m 1,5kW gata de conectare	1.456,00	1.732,64
0000328	Șnec pentru cereale Ø102 l=5,5m 1,5kW gata de conectare	1.475,00	1.755,25
0000329	Șnec pentru cereale Ø102 l=6,5m 1,5kW gata de conectare	1.496,00	1.780,24
0000330	Șnec pentru cereale Ø102 l=7,5m 3,0kW gata de conectare	1.664,00	1.980,16
0000331	Șnec pentru cereale Ø102 l=8,5m 3,0kW gata de conectare	1.732,00	2.061,08
0000332	Șnec pentru cereale Ø102 l=9,5m 3,0kW gata de conectare	1.751,00	2.083,69
0000333	Șnec pentru cereale Ø102 l=10,5m 3,0kW gata de conectare	1.770,00	2.106,30
0000334	Șnec pentru cereale Ø102 l=11,5m 3,0kW gata de conectare	1.840,00	2.189,60
0000335	Șnec pentru cereale Ø102 l=12,5m 3,0kW gata de conectare	1.908,00	2.270,52

Accesorii Șnec pentru cereale

Nr.Cod	Numele articolului	fără TVA	cu TVA
1200079	Șasiu cu 2 roti Ø102 (neasamblat) maxim 6m	224,00	290,36
1200080	Șasiu reglabil pe înălțime Ø102 (neasamblat) maxim 9m	988,00	1.175,72
1200487	Roți pivotante (4)	144,00	171,36
1200082	Extensie transportor l=1,0m fară mufă de conexiune	33,00	39,27
1200083	Extensie transportor l=2,0m fară mufă de conexiune	86,00	102,34
1200084	Extensie transportor l=3,0m fară mufă de conexiune	92,00	109,48
1200099	Extensie transportor l=4,0m fară mufă de conexiune	160,00	190,40
1200100	Extensie transportor l=5,0m fară mufă de conexiune	179,00	213,01
1200085	Mufă de conexiune cu șuruburi Ø102	16,00	10,04
	Comutator de protecție motor (preț redus)	,00	
1200906	Aparatoare de ploaie pentru alimentare șnec Ø102	,00	
2800051	Ambalaj transport / m șnec	8,00	9,52

Șnec de cereale Ø102 și Ø150 Gata de conectare

Protecție pentru ploaie pentru șnec Ø152, rabatabilă

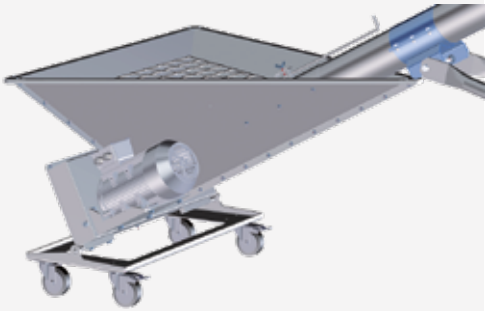

Roți pivotante cu 4 roți

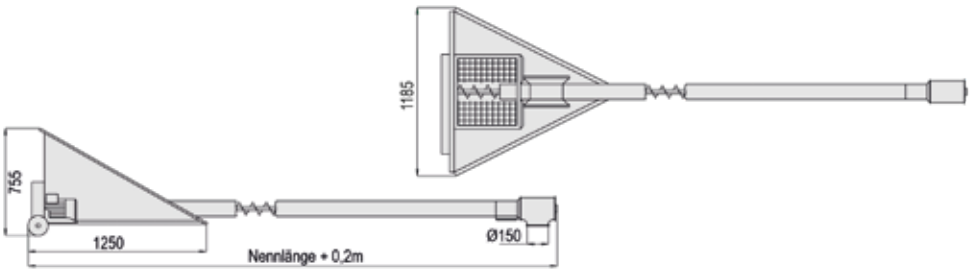

Șnec pentru cereale Ø152 complet

Nr.Cod	Numele articolului	fără TVA	cu TVA
0000356	Șnec pentru cereale Ø152 l= 2,5m 3,0kw gata de conectare	1.822,00	2.168,18
0000357	Șnec pentru cereale Ø152 l= 3,5m 3,0kw gata de conectare	1.884,00	2.241,96
0000358	Șnec pentru cereale Ø152 l= 4,5m 3,0kw gata de conectare	1.986,00	2.363,34
0000359	Șnec pentru cereale Ø152 l= 5,5m 3,0kw gata de conectare	2.014,00	2.396,66
0000360	Șnec pentru cereale Ø152 l= 6,5m 3,0kw gata de conectare	2.068,00	2.460,92
0000361	Șnec pentru cereale Ø152 l= 7,5m 4,0kw gata de conectare	2.248,00	2.675,12
0000362	Șnec pentru cereale Ø152 l= 8,5m 4,0kw gata de conectare	2.350,00	2.796,50
0000363	Șnec pentru cereale Ø152 l= 9,5m 4,0kw gata de conectare	2.377,00	2.828,63
0000364	Șnec pentru cereale Ø152 l=10,5m 5,5kw gata de conectare	2.450,00	2.915,50
0000365	Șnec pentru cereale Ø152 l=11,5m 5,5kw gata de conectare	2.461,00	2.928,59
0000366	Șnec pentru cereale Ø152 l=12,5m 5,5kw gata de conectare	2.563,00	3.049,97

Accesorii Șnec pentru cereale

Nr.Cod	Numele articolului	fără TVA	cu TVA
1200092	Șasiu cu 2 roți Ø152 (neasamblat) maxim 6m	255,00	303,45
1200093	Șasiu reglabil pe înălțime Ø152 (neasamblat) maxim 9m	887,00	1.055,53
1200678	Șasiu reglabil pe înălțime Ø152 (neasamblat) maxim 10m/12m	1.258,00	1.497,02
1200487	Roți pivotante (4)	144,00	171,36
1200095	Extensie transportor l=1,0m fară mufă de conexiune	47,00	55,93
1200096	Extensie transportor l=2,0m fară mufă de conexiune	104,00	123,76
1200097	Extensie transportor l=3,0m fară mufă de conexiune	166,00	197,54
1200101	Extensie transportor l=4,0m fară mufă de conexiune	268,00	318,92
1200102	Extensie transportor l=5,0m fară mufă de conexiune	296,00	352,24
1200098	Mufă de conexiune cu șuruburi Ø152	19,00	22,61
	Comutator de protecție motor (preț redus)	,00	
2800052	Ambalaj transport / m șnec	11,00	13,09
1200855	Capac de ploaie pliabil pentru alimentare șnec Ø152	,00	

Șnec pentru cereale Ø200 - Ø250

Nr.Cod	Numele articolului	fără TVA	cu TVA
0002610	Șnec pentru cereale Ø200 l=12,0m 7,5kW fără întrerupător	6.917,00	8.231,23
0000185	Comutator pentru GK200 cu dispozitiv de conectare 32A	595,00	708,05
0002698	Șnec pentru cereale Ø250 l=12,0m 11,0kW fără întrerupător	7.768,00	9.243,92
0000196	Comutator pentru GK250 cu dispozitiv de conectare 32A	227,00	270,13

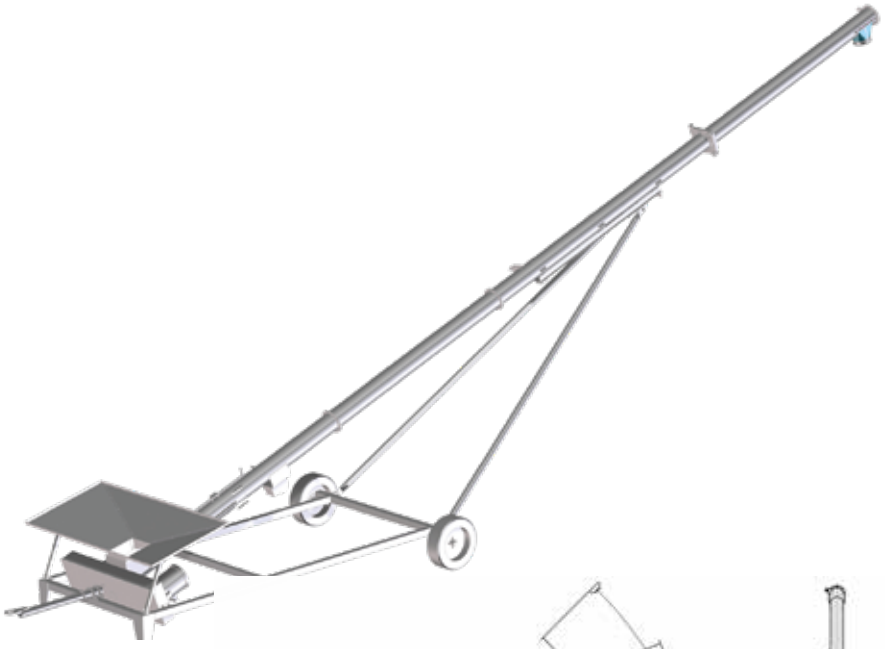

Șnec de cereale Ø200 șasiu reglabil pe înălțime

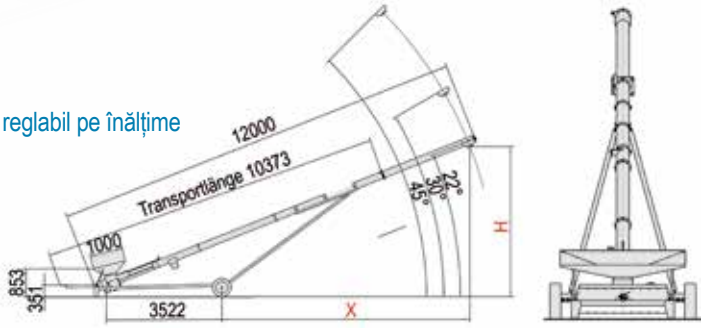

Echipament de bază

Șnec de cereale Ø152 complet:
- stație de antrenare performantă cu electromotor 1500 rpm 400 V și curea de transmisie trapezoidală, montat complet pe toată lungimea transportorului
- țeavă transportoare zincată Ø152 mm cu racorduri separate
- Evacuare Ø150 mm cu bridă de agățat
- Pâlnie zincată mare, de alimentare cu stocare
- Cu comutator de protecție a motorului, priză și montajul comutatorului. De la 5,5 kW acționare cu ajutorul comutatorului stea-triunghi
- Gata de conectare – operațional rapid!
- Dozare cu dispozitiv reglare debit fără trepte
- Rotațiile melcului cca. 617 rpm
- Montat parțial

Nu este adecvat pentru transport așchii de lemn !

Unghiul transportorului

0°	30°	45°	60°	90°
Capacitate transport t/oră				
40	30	25	20	11

Capacitate la cereale 780 kg/m³ și 14% umezeală

Șnec de cereale Ø200:
- Transportor melcat zincat, rabatabil, cu întrerupător de siguranță pe ax
- Șasiu zincat stabil, prevăzut cu anvelope pneumatice pentru trafic rutier (6 km/oră)
- Ajustarea înălțimii cu ajutorul troliului
- Pâlnie de alimentare cca. 2,0m x 1,0m cu grătar de protecție
- Clapete de închidere în pâlnie pentru dozarea cantității
- Cu lagăr intermediar pentru funcționarea silențioasă
- Evacuare Ø200 mm f.B.
- Fără comutator de protecție a motorului
- Nemontat
- Randamente mai mari se pot obține prin modificarea numărului de rotații

Șnec de cereale Ø250:
Aceeași echipare, dar cu evacuare de Ø250 mm f.B.

Atenție:
- Cu montaj preliminar necesită spațiu de transport mai mare.
- La transportul sub 22° pantă trebuie montate greutăți suplimentare!

Randamentul dat de unghiul de transport

Tip	0°	45°	
Ø200	50 t/oră	38 t/oră	450 rpm
Ø250	80 t/oră	60 t/oră	365 rpm

La cereale: densitate cca. 780 kg/m³ și 14% umiditate

Recomandare:
În cazul leguminoaselor care curg mai dificil sau la cereale tratate cu acid propionic se vor monta motoare mai puternice!

Echipament de bază

Stație de descărcare cu sistem de curățire preliminar șnec de cereale cu sistem de curățire preliminară atașat, de înaltă performanță de până la 25 to/h.

- Stație de antrenare performantă cu electromotor 1500 rpm 400 V și curea de transmisie trapezoidală
- Consum scăzut de energie la performanțe ridicate
- Țeavă transportoare zincată cu lagăr intermediar pentru funcționare silențioasă și evacuare Ø150 mm
- Șasiu consolidat și cadre stabile pentru sistem de curățire preliminar V 25 și ciclon separator
- Ventilator turbină (sistem de curățire preliminară) cu electromotor 3,0 kW, 3000 rpm 400V
- Senzor de reglare a puterii la racordul de evacuare Ø150 mm f.B.
- Cu țeavă, piese de îmbinare și inele de prindere la șnecului de cereale
- Cu comutator de protecție a motorului încastrat, separat pentru sistem de curățire preliminar și șnec de cereale
- Montat complet
- Fără ciclon separator(preț suplimentar)
- Fără șasiu reglabil (preț suplimentar)

Curățare

- Sistemul de curățare pe țeavă Ø152 HIMEL curăță resturile inutile și praful din cereale cu ajutorul unei țevi-sită cu ochiuri de Ø 3mm
- Crește astfel calitatea furajelor
- Reduce uzura agregatelor următoare, ca de ex. mori sau aplatizoare
- Nu sunt potrivite pentru rapiță, sunt necesare site de 2mm

Dacă se montează ulterior, gurile de evacuare la transportor trebuie tăiate la fața locului

Șnec de cereale cu sistem de curățire a țevii

Roți pivotante pentru stația de descărcare

Stație de descărcare mobilă pre-curățitor

Nr.Cod	Numele articolului	fără TVA	cu TVA
1200355	Șnec pentru cereale Ø152 l=2,5m 3,0kW + V25 3,0kW	4.611,00	5.487,09
0002183	Ciclon Ø770mm V25 Pre-curatitor	507,00	603,33
3001833	Centura din polyester 1,2m	3,00	3,57
1200466	Roți pivotante (pentru stația de descărcare cu 2 roți)	318,00	378,42
0003107	Curățitor pentru Ø152 stația de descărcare cu sită de 2 mm	686,00	816,34
0001035	Curățitor pentru Ø152 stația de descărcare cu sită de 3 mm	570,00	678,30
3000252	Furtun filtrare Ø410mm l=3m cu curele de tensiune Ø0-400mm	43,00	51,17

Stație de descărcare cu pre-curățitor HIMEL cu ciclon și șasiu

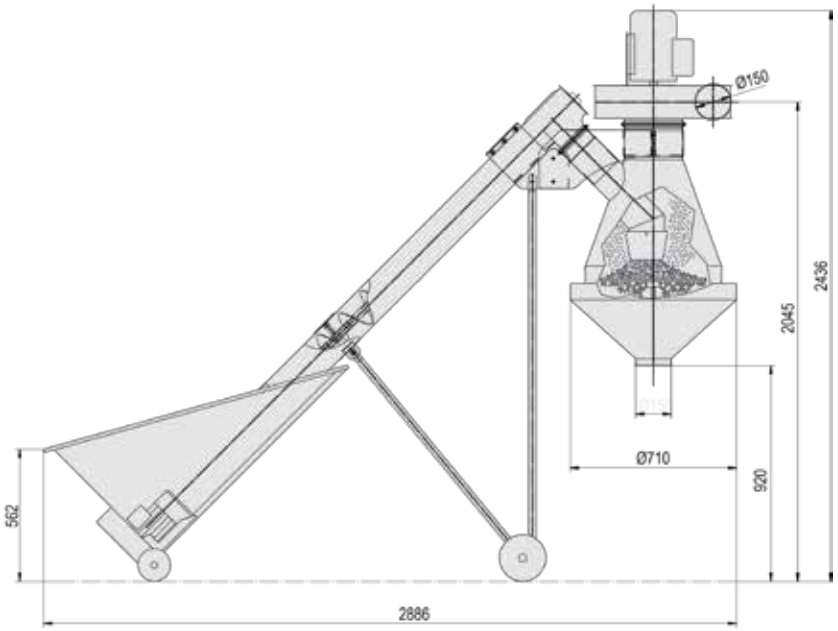

Transportor pentru golirea din remorci

Nr.Cod	Numele articolului	fără TVA	cu TVA
0002849	Transportor golire remorcă Ø150mm l=3,5m din oțel inoxidabil	2.598,00	3.091,62
0002459	Transportor golire remorcă Ø150mm l=4,0m pliabil oțel inoxidabil	4.092,00	4.869,48
0002460	Transportor golire remorcă Ø200mm l=3,0m din oțel inoxidabil	4.064,00	4.836,16
0002461	Transportor golire remorcă Ø200mm l=4,0m pliabil oțel inoxidabil	5.296,00	6.302,24
0002372	Set de montaj suplimentar pentru remorcă	140,00	166,60
3002607	Furtun spiralat Ø160mm per m PUR (fără furtun de aspirație)	26,00	30,94
3000396	Clema furtunului Ø150mm	1,00	1,19

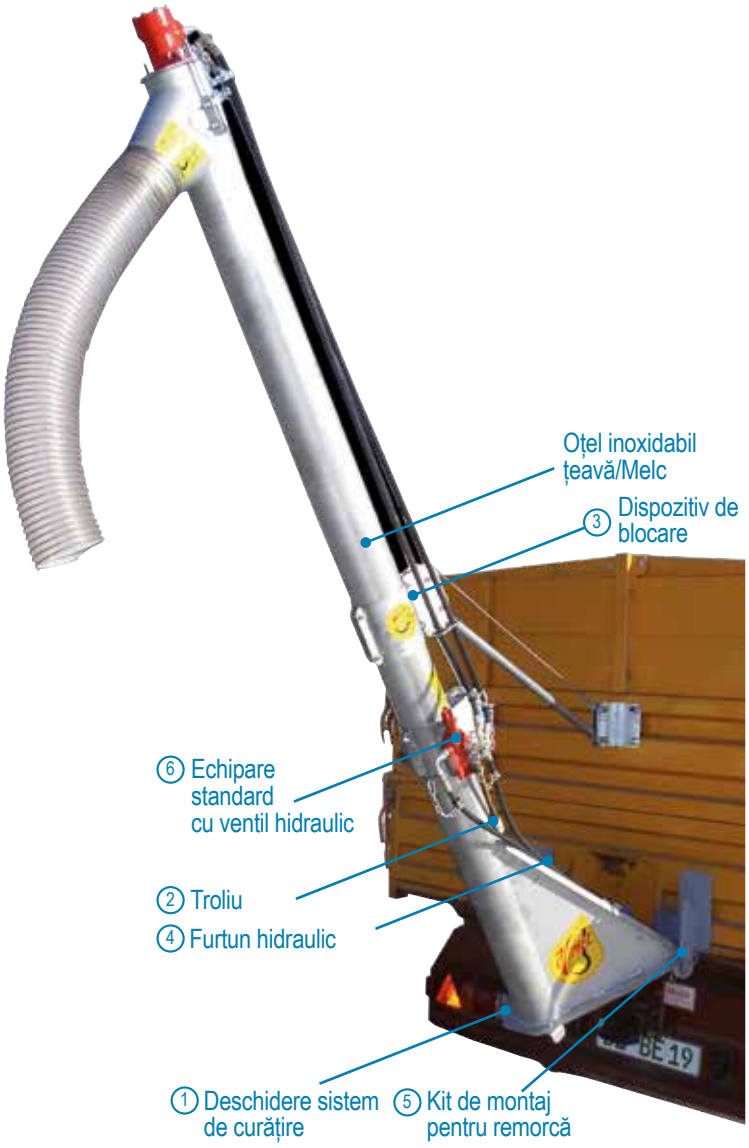

Transportor de suprasarcină Ø150

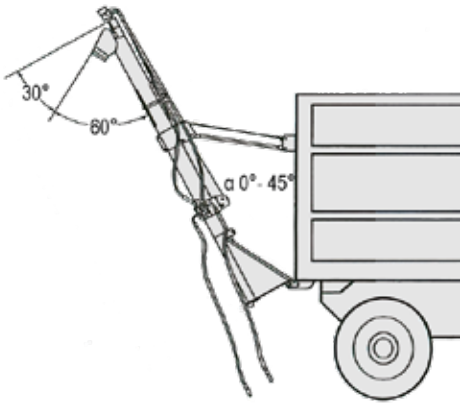

Transportor de suprasarcină	Ø150	Ø200
Capacitate (m³/h)	8-30	13-40
Motor	OMP50	OMP80
Cilindree (cm³)	50	50
Debit min (l(min)	15	20
Debit max (l(min)	40	60
Presiune min aer (bar)	30	30
Presiune max aer (bar)	80	80

Echipament de bază

Transportor de suprasarcină inox V2A

- Transportor de suprasarcină cu acționare hidraulică, din oțel inoxidabil, de anexat la o remorcă
- Execuție gata de montaj cu țeavă stabilă a transportorului din oțel inoxidabil
- Transportor melcat consolidat, din oțel inoxidabil
- (1) Gură de curățire pentru golirea resturilor
- (2) Troliu pentru ajustarea simplă a înălțimii
- (3) Blocare pentru deplasarea pe carosabil
- (4) Cu furtun hidraulic de 4m pentru racordurile la remorcă și robinet de închidere
- Capacitate minimă la sistemul hidraulic al remorcii (tractorului) 18 litri pe minut, max. 40 litri pe minut
- Montaj foarte simplu datorită suportului de suspendare rapidă
- (5) Kit de montaj în vederea montării transportorului cât mai convenabil
- Gata de montaj, bun de pus în funcțiune imediat
- (6) Cu supapă hidraulică și manetă pentru deschiderea și închiderea transportorului

Transportor melcat de suprasarcină l=4,0m cu țeava transportor de 3+1m și rabatabilă

La cerere poate fi livrat la alte lungimi și performanțe

Transportor de suprasarcină Ø200 rabatabil

Echipament de bază

Dozator PKT
pentru conservarea cerealelor furajere; porumb CCM și altele asemănătoare. Agregat compact portabil pentru racordul la transportoarele melcate HIMEL. Carcasa și debitmetrul din oțel inoxidabil.Randament debit până la 960 litri pe oră. Înălțimea de presiune a transportului până la max. 30 m / presiune max. 10 bar. Pompă cu autoamorsare și cu oprire automată a acizilor. Configurat pentru aplicarea acizilor propionici, produselor anticorozive și acizilor formici. Circuitul transportorului integrat, cu protecție motor (400 V). Complet cu întrerupător și priză. Senzor de reglare a cantității fără trepte, la pompă. Nu este necesar nici un comutator suplimentar pentru transportorul melcului.Inclusiv setul de duze. Fără ejector pentru marfa la vrac.

Dozator PKT 270 W
Identic ca cel descris mai sus, dar cu racord de 240 V, fără controlul transportorului melcat, fără supravegherea acizilor, fără oprire automată.

Cerealele și porumbul boabe cu un conținut de umiditate de peste 17% nu sunt ușor de depozitat. Pentru evitarea pierderilor, cerealele vor fi tratate cu acizi. Noua generație a dozatoarelor oferă toate caracteristicile de echipare care sunt necesare la o dozare exactă cu confort ridicat de operare.

- Dozare exactă la confort optim de operare
- Fără pierderi de nutrienți și substanțe
- Fără formarea mucegaiului și activități bacteriene
- Fluiditatea cerealelor va fi păstrată integral
- Valori nutritive ridicate și valorificarea mai bună a furajelor duc la o mai bună creștere în greutate pe zi
- Capacitate de conservare de până la 60 t pe oră
- Capacitate de transport de până la 960 litri pe oră, presiune 10 bar
- Pompă cu dislocare fără ax cu cuplaj magnetic, cu autoamorsare, rezistentă la acizi
- Dispozitive de dozare în carcasă de oțel inoxidabil cu kit de duze complet

Pompă dozare acid propionic

Nr.Cod	Numele articolului	fără TVA	cu TVA
0086015	Pompă dozare acid propionic PKT 270W fara închidere automată Debit ieșire max. 450l, 230V	1.862,00	2.215,78
0086029	Pompă dozare acid propionic PKT 450 cu închidere automată Debit ieșire max. 450l, 400V	2.263,00	2.692,97
0086007	Senzor de cereale pentru dozaj precis	346,00	411,74

Dispozitiv de dozare pentru acid PKT 450

Dispozitiv de dozare pentru acid propionic PKT 270W

Șnec de cereale Ø152 cu dispozitiv de dozare pentru acid propionic PKT 450 în acțiune

Transportor orizontal cu șnec în jgheab

Transportor orizontal cu șnec în jgheab Ø152

Transportor orizontal cu șnec în jgheab

este standard cu o evacuare la transmisie și dotat cu lagăr intermediar. Pantele la 15° nu reprezintă o problemă. Transportoarele orizontale cu șnec în jgheab HIMEL sunt livrate cu capace zincate, iar la cerere cu comutator rotativ pentru direcționarea transportorului la dreapta sau la stânga.

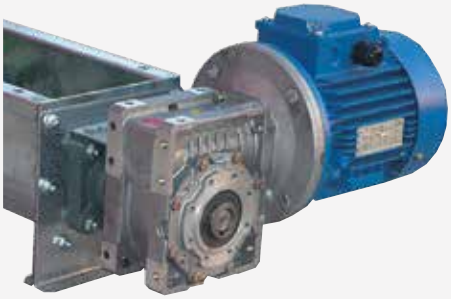

La cerere cu moto-reductor

Prelungire transportor orizontal cu șnec în jgheab Ø152mm

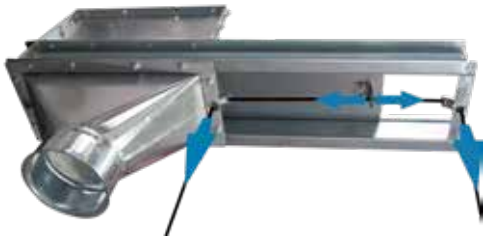

Alimentare cu comandă manuală și cu lagăr intermediar

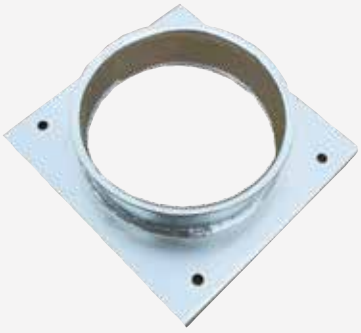

Alimentarea intermediară transportor orizontal cu șnec în jgheab Ø152mm

Mărimi Transportoare orizontale cu șnec în jgheab (Mărime în mm)

	A	B	C	D	E	F	G	H	I
Ø150	150	140	727	420	210	50	220	183	500
Ø200	200	200	750	415	270	55	285	90	500
Ø250	250	200	785		360	60	400		540
Ø300	300	200	800		410	70	400		520

	Lungime nominală (m)	Șnec (Ømm)	Ax (Ømm)	Bolț al motoru lui (Ømm)
Ø150	3-28	130	42	30
Ø200	3-28	180	48	35
Ø250	3-28	230	60	40
Ø250	3-28	280	70	50

Evacuare intermediară transportor orizontal cu șnec în jgheab Ø150mm

Echipament de bază

Transportor orizontal cu șnec în jgheab Ø152 zincat:

- Transmisie performantă cu electromotor 1500 rpm 400 V și curea de transmisie trapezoidală.
- Jgheab zincat Ø152 mm, construcție stabilă cu capac zincat
- Picioare de sprijin stabile (adecvat și ca tijă de suspendare)
- Evacuare Ø150 mm la acționare
- Stocări intermediare și finale (cu stocare specială)
- Evacuare intermediară fără separator (preț suplimentar)
- Fără comutator, fără alimentare
- Montaj preliminar
- Lungimea maximă de transport 30,0 m
- Consum redus de energie
- Se formează puțin praf în timpul operării
- Turația melcului cca. 422 rpm
- Capacitate la 0° maxim 22 t/oră*

* La cereale 780 kg/m³ și 14% umiditate

Transportor melcat în jgheab Ø152

Nr.Cod	Numele articolului	fără TVA	cu TVA
0000409	Transportor melcat în jgheab Ø152 3,0m 1,5kW	1.349,00	1.605,31
0000410	Transportor melcat în jgheab Ø152 4,0m 1,5kW	1.662,00	1.977,78
0000411	Transportor melcat în jgheab Ø152 5,0m 1,5kW	1.759,00	2.093,21
0000412	Transportor melcat în jgheab Ø152 6,0m 3,0kW	1.943,00	2.312,17
0000413	Transportor melcat în jgheab Ø152 7,0m 3,0kW	2.257,00	2.685,83
0000414	Transportor melcat în jgheab Ø152 8,0m 3,0kW	2.353,00	2.800,07
0000415	Transportor melcat în jgheab Ø152 9,0m 3,0kW	2.424,00	2.884,56
0000416	Transportor melcat în jgheab Ø152 10,0m 3,0kW	2.738,00	3.258,22
0000417	Transportor melcat în jgheab Ø152 11,0m 3,0kW	2.834,00	3.372,46
0000418	Transportor melcat în jgheab Ø152 12,0m 3,0kW	2.905,00	3.456,95
0000419	Transportor melcat în jgheab Ø152 13,0m 3,0kW	3.218,00	3.829,42
0000420	Transportor melcat în jgheab Ø152 14,0m 4,0kW	3.423,00	4.073,37
0000421	Transportor melcat în jgheab Ø152 15,0m 4,0kW	3.493,00	4.156,67
0000422	Transportor melcat în jgheab Ø152 16,0m 4,0kW	3.807,00	4.530,33
0000423	Transportor melcat în jgheab Ø152 17,0m 4,0kW	3.903,00	4.644,57
0000424	Transportor melcat în jgheab Ø152 18,0m 4,0kW	3.974,00	4.729,06
0000425	Transportor melcat în jgheab Ø152 19,0m 4,0kW	4.287,00	5.101,53
0000426	Transportor melcat în jgheab Ø152 20,0m 4,0kW	4.384,00	5.216,96
4500389	Comutator de inversare	147,00	174,93
1200227	Tronson jgheab Ø152 1,0m cu lagăr	314,00	373,66
1200228	Tronson jgheab Ø152 2,0m cu lagăr	410,00	487,90
1200229	Tronson jgheab Ø152 3,0m cu lagăr	481,00	572,39
3001918	Lagăr intermediar	93,00	110,67
1200602	Apărătoare ploaie	79,00	94,01
1200775	Spiră de evacuare final Ø152, 45 ° în față	153,00	182,07
1400024	Buncăr 700x700 - Ø 150mm	274,00	326,06
1200048	Alimentare Ø150mm transportor melcat în jgheab Ø152	60,00	71,40
0000441	Evacuare intermediară TS150 Ø152 fără șibăr	56,00	66,64
3002304	Evacuare intermediară TS150 Ø152 cu șibăr longitudinal, controlat de la distanță Ø150mm	245,00	291,55
2204233	Apărătoare ploaie pentru șibăr intermediar TS150	58,00	69,02
3000133	Sertar de închidere Ø150mm	58,00	69,02
3000134	Clapetă Ø150mm. l=0,15m cu servomotor	142,00	168,98
3002081	Colier de prindere rapidă Ø150mm	15,00	17,85
2202480	Suport de montare transportor melc în jgheab Ø152mm	35,00	41,65

Echipament de bază

Transportor orizontal cu șnec în jgheab Ø200 zincat:

- Transmisie performantă cu electromotor 1500 rpm 400 V și curea de transmisie trapezoidală,
- Jgheab zincat Ø200 mm, construcție stabilă cu capac zincat
- Picioare de sprijin stabile (adecvat și ca tijă de suspendare)
- Evacuare Ø200 mm la acționare
- Stocări intermediare și finale (cu stocare specială)
- Stocări intermediare și finale - ajustabile
- Fără comutator, fără alimentare
- Montaj preliminar
- Lungimea maximă de transport 30,0 m
- Consum redus de energie
- Se formează puțin praf în timpul operării
- Turația melcului cca. 366 rpm
- Capacitate la 0° maxim 40 t/oră*

* La cereale 780 kg/m³ și 14% umiditate

Alte tipuri de turații, la cerere
motoare cu reductoare la cerere
Alte lungimi până la 30m, la cerere

Comutatorul adecvat îl găsiți la capitolul componente electrice

Transportor melcat în jgheab Ø200

Nr.Cod	Numele articolului	fără TVA	cu TVA
0002161	Transportor melcat în jgheab Ø200 3,0m 1,5kW	1.522,00	1.811,18
0002162	Transportor melcat în jgheab Ø200 4,0m 1,5kW	1.902,00	2.263,38
0002163	Transportor melcat în jgheab Ø200 5,0m 1,5kW	1.987,00	2.364,53
0002164	Transportor melcat în jgheab Ø200 6,0m 3,0kW	2.200,00	2.618,00
0002165	Transportor melcat în jgheab Ø200 7,0m 3,0kW	2.579,00	3.069,01
0002166	Transportor melcat în jgheab Ø200 8,0m 3,0kW	2.665,00	3.171,35
0002167	Transportor melcat în jgheab Ø200 9,0m 3,0kW	2.764,00	3.289,16
0002168	Transportor melcat în jgheab Ø200 10,0m 3,0kW	3.143,00	3.740,17
0002169	Transportor melcat în jgheab Ø200 11,0m 3,0kW	3.228,00	3.841,32
0002170	Transportor melcat în jgheab Ø200 12,0m 4,0kW	3.417,00	4.066,23
0002171	Transportor melcat în jgheab Ø200 13,0m 4,0kW	3.796,00	4.517,24
0002172	Transportor melcat în jgheab Ø200 14,0m 4,0kW	3.882,00	4.619,58
0002173	Transportor melcat în jgheab Ø200 15,0m 4,0kW	3.980,00	4.736,20
0002174	Transportor melcat în jgheab Ø200 16,0m 5,5kW	4.377,00	5.208,63
0002175	Transportor melcat în jgheab Ø200 17,0m 5,5kW	4.463,00	5.310,97
0002176	Transportor melcat în jgheab Ø200 18,0m 5,5kW	4.562,00	5.428,78
0002177	Transportor melcat în jgheab Ø200 19,0m 5,5kW	4.941,00	5.879,79
0002178	Transportor melcat în jgheab Ø200 20,0m 5,5kW	5.027,00	5.982,13
4500389	Comutator de inversare	147,00	174,93
1200558	Tronson jgheab Ø200 1,0m cu lagăr	379,00	451,01
1200560	Tronson jgheab Ø200 2,0m cu lagăr	465,00	553,35
1200562	Tronson jgheab Ø200 3,0m cu lagăr	546,00	671,16
0002627	Lagăr intermediar	99,00	117,91
1200602	Apărătoare ploaie	79,00	94,01
1200543	Conector de intrare Ø200mm transportor melcat Ø200	78,00	92,82
1200563	Evacuare intermediară TS200 Ø200 fară șibăr	181,00	215,39
1200564	Evacuare intermediară TS200 Ø200 cu șibăr longitudinal, controlat de la distanță Ø200mm	270,00	321,30
2204234	Apărătoare ploaie pentru șibăr intermediar TS200	59,00	70,21
0003158	Evacuare intermediară TS200 cu șibăr, motorizat	1.147,00	1.364,93
0003160	Șibăr TS200 motorizat	1.058,00	1.259,02
2202479	Suport de montare transportor melc în jgheab Ø200mm	35,00	41,65

Transportor orizontal cu șnec în jgheab

Transportor melcat în jgheab Ø250

Nr.Cod	Numele articolului	fără TVA	cu TVA
0002553	Transportor melcat în jgheab Ø250 3,0m 3,0kW fără alimentare	2.254,00	2.682,26
0002554	Transportor melcat în jgheab Ø250 4,0m 3,0kW fără alimentare	2.672,00	3.179,68
0002555	Transportor melcat în jgheab Ø250 5,0m 3,0kW fără alimentare	2.883,00	3.430,77
0002556	Transportor melcat în jgheab Ø250 6,0m 3,0kW fără alimentare	3.068,00	3.650,92
0002557	Transportor melcat în jgheab Ø250 7,0m 3,0kW fără alimentare	3.485,00	4.147,15
0002558	Transportor melcat în jgheab Ø250 8,0m 3,0kW fără alimentare	3.696,00	4.398,24
0002559	Transportor melcat în jgheab Ø250 9,0m 4,0kW fără alimentare	3.877,00	4.613,63
0002560	Transportor melcat în jgheab Ø250 10,0m 4,0kW fără alimentare	4.295,00	5.111,05
0002561	Transportor melcat în jgheab Ø250 11,0m 4,0kW fără alimentare	4.506,00	5.362,14
0002562	Transportor melcat în jgheab Ø250 12,0m 5,5kW fără alimentare	4.881,00	5.808,39
0002563	Transportor melcat în jgheab Ø250 13,0m 5,5kW fără alimentare	5.299,00	6.305,81
0002564	Transportor melcat în jgheab Ø250 14,0m 5,5kW fără alimentare	5.614,00	6.680,66
0002565	Transportor melcat în jgheab Ø250 15,0m 5,5kW fără alimentare	5.799,00	6.900,81
0002566	Transportor melcat în jgheab Ø250 16,0m 7,5kW fără alimentare	6.248,00	7.435,12
0002567	Transportor melcat în jgheab Ø250 17,0m 7,5kW fără alimentare	6.459,00	7.686,21
0002568	Transportor melcat în jgheab Ø250 18,0m 7,5kW fără alimentare	6.644,00	7.906,36
0002569	Transportor melcat în jgheab Ø250 19,0m 7,5kW fără alimentare	7.062,00	8.403,78
0002570	Transportor melcat în jgheab Ø250 20,0m 7,5kW fără alimentare	7.273,00	8.654,87
0002571	Alimentare Ø250	87,00	103,53
0002572	Evacuare intermediară cu acționare de la distanță	334,00	397,46
0002573	Tronson jgheab 1,0m cu lagăr	418,00	497,42
0002574	Tronson jgheab 2,0m cu lagăr	629,00	748,51
0002575	Tronson jgheab 3,0m cu lagăr	813,00	967,47
0002576	Lăgăr intermediar	124,00	147,56
0003159	Evacuare intermediară TS250 cu șibăr, cu acționare motorizată	1.259,00	1.498,21
0003161	Șibăr golire TS250 Ø250mm cu acționare motorizată	1.021,00	1.214,99

Echipament de bază

Transportor orizontal cu șnec în jgheab Ø250 zincat:

- Transmisie performantă cu electromotor 1500 rpm 400 V și curea de transmisie trapezoidală.
- Jgheab zincat, construcție stabilă cu capac zincat
- Picioare de sprijin stabile
- Evacuare la acționare
- Stocări intermediare și finale cu stocare specială
- Stocări intermediare și finale - ajustabile
- Fără comutator, fără alimentare
- Turația melcului cca. 350 rpm
- Capacitate la 0° maxim 80 t/oră*

* La cereale 780 kg/m³ și 14% umiditate

Transportor melcat în jgheab Ø300

Nr.Cod	Numele articolului	fără TVA	cu TVA
0002583	Transportor melcat în jgheab Ø300 3,0m 4,0kW fără alimentare	2.806,00	3.339,14
0002584	Transportor melcat în jgheab Ø300 4,0m 5,5kW fără alimentare	3.740,00	4.450,60
0002585	Transportor melcat în jgheab Ø300 5,0m 5,5kW fără alimentare	3.833,00	4.561,27
0002586	Transportor melcat în jgheab Ø300 6,0m 5,5kW fără alimentare	4.034,00	4.800,46
0002587	Transportor melcat în jgheab Ø300 7,0m 5,5kW fără alimentare	4.651,00	5.534,69
0002588	Transportor melcat în jgheab Ø300 8,0m 5,5kW fără alimentare	4.745,00	5.646,55
0002589	Transportor melcat în jgheab Ø300 9,0m 7,5kW fără alimentare	4.832,00	5.750,08
0002590	Transportor melcat în jgheab Ø300 10,0m 7,5kW fără alimentare	5.450,00	6.485,50
0002591	Transportor melcat în jgheab Ø300 11,0m 7,5kW fără alimentare	5.543,00	6.596,17
0002592	Transportor melcat în jgheab Ø300 12,0m 7,5kW fără alimentare	5.744,00	6.835,36
0002593	Transportor melcat în jgheab Ø300 13,0m 11,0kW fără alimentare	6.950,00	8.270,50
0002594	Transportor melcat în jgheab Ø300 14,0m 11,0kW fără alimentare	7.043,00	8.381,17
0002595	Transportor melcat în jgheab Ø300 15,0m 11,0kW fără alimentare	7.244,00	8.620,36
0002596	Transportor melcat în jgheab Ø300 16,0m 11,0kW fără alimentare	7.862,00	9.355,78
0002597	Transportor melcat în jgheab Ø300 17,0m 11,0kW fără alimentare	7.955,00	9.466,45
0002598	Transportor melcat în jgheab Ø300 18,0m 11,0kW fără alimentare	8.156,00	9.705,64
0002599	Transportor melcat în jgheab Ø300 19,0m 11,0kW fără alimentare	8.773,00	10.439,87
0002600	Transportor melcat în jgheab Ø300 20,0m 11,0kW fără alimentare	8.866,00	10.550,54
0002601	Alimentare Ø300	61,00	72,59
0002602	Evacuare intermediară cu acționare de la distanță	335,00	398,65
0002603	Tronson jgheab 1,0m cu lagăr	617,,00	734,23
0002604	Tronson jgheab 2,0m cu lagăr	711,00	846,09
0002605	Tronson jgheab 3,0m cu lagăr	911,00	1.084,09
0002606	Lăgăr intermediar	135,00	160,65

Echipament de bază

Transportor orizontal cu șnec în jgheab Ø300 zincat:

- Transmisie performantă cu electromotor 1500 rpm 400 V și curea de transmisie trapezoidală,
- Jgheab zincat, construcție stabilă cu capac zincat
- Picioare de sprijin stabile
- Evacuare la acționare
- Stocări intermediare și finale cu stocare specială
- Stocări intermediare și finale - ajustabile
- Fără comutator, fără alimentare
- Turația melcului cca. 350 rpm
- Capacitate la 0° maxim 130 t/oră*

* La cereale 780 kg/m³ și 14% umiditate

Alte tipuri de turații, la cerere!
Motor cu reductor, la cerere
Alte lungimi până la 30m

La cerere Comutatorul adecvat îl găsiți la capitolul componente electrice

Transportor orizontal cu șnec în jgheab Ø200-300

Transportor orizontal cu șnec în jgheab Ø152

Elevatoare cu lanț K30

sunt implementate acolo unde spațiul este îngust și unde sunt necesare performanțe mari de durată cu necesar mic de putere la transportul vertical. (se poate și transport în diagonală până la 65°).

- Capul elevatorului dotat cu motor puternic poate acționa transportoarele melcate alimentatoare. Transportoarele laterale melcate mai lungi vor fi acționate de o unitate de antrenare suplimentară
- La cerere cu dispozitiv de dozare prin capac
- Pentru dispozitivele de dozare mai lungi cu transportoare melcate alimentatoare este recomandat un convertor de frecvență
- Înălțimea mică a gurilor de alimentare a șnecurilor elevatoare alimentatoare și a jgheaburilor de dozare capac dozator standard garantează o operare simplă și fără erori
- Materialul transportat este dus până la 18m înălțime cu ajutorul racletilor din cauciuc și a lanțului transportor din oțel, într-o cuvă îngustă
- Cuvele de prelungire vor fi livrate și la lungimi de 0,25m și 0,50m pentru ca Dumneavoastră să puteți folosi optim înălțimea pe care o aveți la dispoziție și să puteți ajunge și la ultimul colț și să le puteți umple

Canale transportoare de alimentare

sunt transportoare melcate care duc cerealele în jgheab la elevatorul pe lanț HIMEL. Afluxul de cereale poate fi controlat de la dozator. Pentru ca acest dispozitiv să nu fie afectat la înclinarea materialului, este acoperit cu un capac.

- Se pot monta unul sau două șnecuri alimentatoare laterale la elevatorul pe lanț
- Elemente plasticate pentru funcționarea silențioasă și economică a transportoarelor melcate
- Capacitate elevatoare lateral pe ambele părți Ø135 mm cu capac dozator
  1x: 15-18 t/oră
  2x: 20-25 t/oră

*Capacitate la cereale 780 kg/m³ și 14% umiditate

HIMEL-Elevator cu lanț și Sistem de curățare preliminară

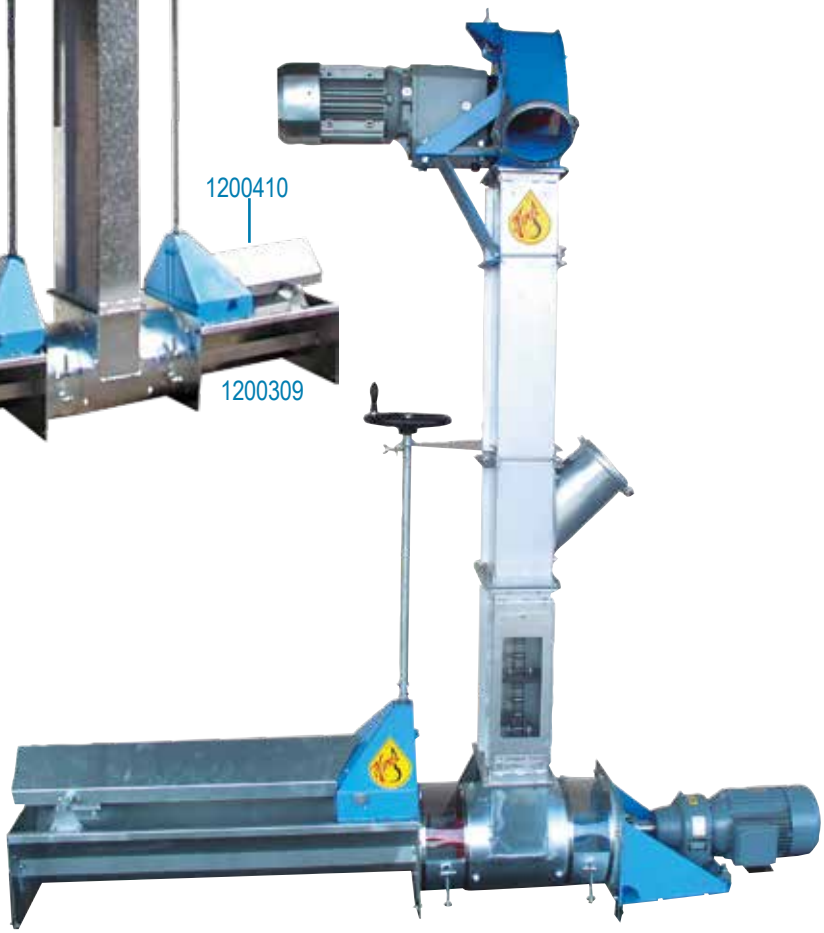

Elevator cu lanț K30, cu motor de acționare dreapta și motor pentru alimentator stânga montate!

Elevator cu lanț K30

Nr.Cod	Numele articolului	fără TVA	cu TVA
0000518	Elevator cu lanț K30 5m cu angrenare 4,0kW	4.082,00	4.857,58
0000519	Elevator cu lanț K30 6m cu angrenare 4,0kW	4.420,00	5.259,80
0000520	Elevator cu lanț K30 7m cu angrenare 4,0kW	4.688,00	5.578,72
0000521	Elevator cu lanț K30 8m cu angrenare 4,0kW	5.027,00	5.982,13
0000522	Elevator cu lanț K30 9m cu angrenare 4,0kW	5.295,00	6.301,05
0000523	Elevator cu lanț K30 10m cu angrenare 4,0kW	5.633,00	6.703,27
0000524	Elevator cu lanț K30 11m cu angrenare 4,0kW	5.902,00	7.023,38
0000525	Elevator cu lanț K30 12m cu angrenare 5,5kW	6.326,00	7.527,94
0000526	Elevator cu lanț K30 13m cu angrenare 5,5kW	6.594,00	7.846,86
0000527	Elevator cu lanț K30 14m cu angrenare 5,5kW	6.932,00	8.249,08
0000528	Elevator cu lanț K30 15m cu angrenare 5,5kW	7.201,00	8.569,19
0000529	Elevator cu lanț K30 16m cu angrenare 5,5kW	7.539,00	8.971,41
0000530	Elevator cu lanț K30 17m cu angrenare 7,5kW	7.782,00	9.260,58
0000531	Elevator cu lanț K30 18m cu angrenare 7,5kW	8.279,00	9.852,01
1200129	Prelungire K30 l=0,25m cu lanț și za de legătură	168,00	199,92
1200130	Prelungire K30 l=0,50m cu lanț și za de legătură	232,00	276,08
3000138	Ramificație 1x45° Ø150mm	59,00	70,21
1200150	Conector de intrare Ø150mm picior elevator cu lant K30-K40	129,00	153,51
1200616	Admisie directă K30 Ø150 pentru arborele de funcționare	65,00	77,35
1200780	Placă acoperire picior elevator K30 pentru alimentare directă	31,00	36,89
1200492	Șibăr K30 reglabil (pentru preluarea din groapă)	204,00	242,76
0000546	Taxă motoreductor 5.5kW în loc de 4.0kW pentru K30	225,00	267,75
0000545	Taxă motoreductor 7,5kW în loc de 5,5kW pentru K30	225,00	267,75
0002240	Taxă motor stânga	225,00	267,75
1200396	Suport pentru cuva elevatorului K30	33,00	39,27
1200630	Apărătoare ploaie pentru K30/K45	82,00	97,58
1200357	Aripa de preluare dreapta (roșie) pentru K30/40	63,00	74,97
1200358	Aripa de preluare stânga (albastră) pentru K30/40	63,00	74,97
1200359	Aripă de preluare dreapta pentru K30 / 40 cu ambreiaj la ralanti	103,00	122,57
1200360	Aripă de preluare stânga pentru K30 / 40 cu ambreiaj la ralanti	103,00	122,57

Elevator cu lanț-Accesorii

Nr.Cod	Numele articolului	fără TVA	cu TVA
	Alimentare pe o parte		
1200306	Cuvă de preluare Ø135 0,5m dreapta cu capac pentru dozator	531,00	631,89
1200307	Cuvă de preluare Ø135 0,5m stânga cu capac pentru dozator	515,00	612,85
1200308	Cuvă de preluare Ø135 1,0m dreapta cu capac pentru dozator	640,00	761,60
1200309	Cuvă de preluare Ø135 1,0m stânga cu capac pentru dozator	666,00	792,54
1200310	Cuvă de preluare Ø135 2,0m dreapta cu capac pentru dozator	913,00	1.086,47
1200311	Cuvă de preluare Ø135 2,0m stânga cu capac pentru dozator	913,00	1.086,47
	Alimentare pe ambele părți		
1200419	Cuvă de preluare Ø135 0,5m dreapta cu capac pentru dozator	531,00	631,89
1200420	Cuvă de preluare Ø135 0,5m stânga cu capac pentru dozator	489,00	581,91
1200421	Cuvă de preluare Ø135 1,0m dreapta cu capac pentru dozator	649,00	772,31
1200422	Cuvă de preluare Ø135 1,0m stânga cu capac pentru dozator	649,00	772,31
1200423	Cuvă de preluare Ø135 2,0m dreapta cu capac pentru dozator	931,00	1.107,89
1200424	Cuvă de preluare Ø135 2,0m stânga cu capac pentru dozator	931,00	1.107,89
1200410	Acoperiș de preluare 0,5m pentru cuvă 0,5m	27,00	32,13
1200411	Acoperiș de preluare 1,0m pentru cuvă 1,0m	34,00	40,46
1200412	Acoperiș de preluare 2,0m pentru cuvă 2,0m	53,00	63,07
1200312	Reglare l=2,0m pentru capac pentru dozator cu lagăr	641,00	762,79
1200533	Cuvă alimentare cu antrenare laterală K30/45 2,2kW	788,00	937,72
1200702	Cuvă alimentare cu antrenare laterală K30/45 4,0kW(max 8.0m)	910,00	1.082,90
1200631	Lăgăruire finală a jgheabului transportorului de alimentare	104,00	123,76

Grătar de acoperire a gropii

Nr.Cod	Numele articolului	fără TVA	cu TVA
0000032	Grătar 500x1500 grunduit	625,00	743,75
	Jgheab de recepție din tablă de oțel, vopsit conform cerințelor clientului	la cerere	

Echipament de bază

- Acționare directă la capul elevatorului cu motor cu reductor de 400 V montat pentru randamente mari în transportul pe verticală
- Evacuare Ø150 mm, pregătit pentru racordare la sistemul de curățire preliminară, aspirator cu suflantă și piese ale țevii de evacuare
- Antistatic
- Redirecționarea lanțului la capul și piciorul elevatorului
- Prelungire pentru elevator cu lanț și transportoare melcate alimentatoare în execuție zincată
- Deschidere de control a conductei transportoare
- Transportul transversal este posibil până la 65°
- Piciorul elevatorului pregătit cu cutie de ghidare pentru anexarea la canalul transportor de alimentare, sistemul modular de construcție poate fi astfel prelungit, consum redus de energie
- Fără comutator, fără montaj
- Fără unghi al cadrului pentru marginea gropii

Comutator protecție motor vezi capitolul piese electrice

Pentru canalul transportor de alimentare recomandăm motorul cu reductor mai mare imediat următor.La transportul pe distanțe mai mari de 5 m la canalul transportator unilateral se va monta un canal transportator cu jgheaburi sau se va instala un motor suplimentar

Aspirator cu suflantă la cerere!

Date privind capacitatea:
La alimentarea controlată de peste 25to/h prin alimentare directă în conducta de evacuare sau la alimentarea prin șibăre laterale (jgheab ascuțit). Max. 15-18to/h la transportoarele melcate alimentatoare. Max. 20-25to/h la transportoarele melcate alimentatoare.

Grătar de acoperire a gropii

- Sarcina pe roată 5 to
- Cu schiță de plan individuală

Elevator cu lanț K 45

este implementat acolo unde spațiul este îngust și unde sunt necesare performanțe mari de durată cu necesar mic de putere la transportul vertical. (se poate și transport în diagonală până la 60°).

- Capul elevatorului dotat cu motor puternic poate acționa transportoarele melcate laterale cu o lungime de până la 5m
- Transportoarele laterale melcate mai lungi vor fi acționate de o unitate de antrenare suplimentară
- Înălțimea mică a gurilor de alimentare a transportoarelor melcate alimentatoare și a capacelor de dozare standard garantează o operare simplă și fără erori
- Materialul transportat este dus până la 18m înălțime cu ajutorul racleților din cauciuc la un lanț cu role din oțel cu un arbore transportor îngust este transportat până la o înălțime de 18 m
- Șnecurile transportoare pot fi livrate și la lungimi de 0,25m și 0,50m pentru ca Dumneavoastră să puteți folosi optim înălțimea pe care o aveți la dispoziție și să puteți ajunge și la ultimul colț și să le puteți umple

Canale transportoare de alimentare

sunt transportoare melcate care duc cerealele în jgheab la elevatorul pe lanț HIMEL. Afluxul de cereale poate fi controlat de la capacul dozator. Pentru ca acest dispozitiv să nu fie afectat la înclinarea materialului, este acoperit cu un capac.

- Se pot monta unul sau două transportoare melcate alimentatoare la elevatorul pe lanț
- Spire de plastic pentru funcționarea silențioasă și economică a transportoarelor melcate

Măsuri în mm		K30	K40
A		515	575
B	2,2 kW	210	210
	3 kW	230	230
	4 kW	230	230
C		140	200
D	4 kW	750	750
	5,5 kW	750	810
	7,5 kW	810	
E		150	200

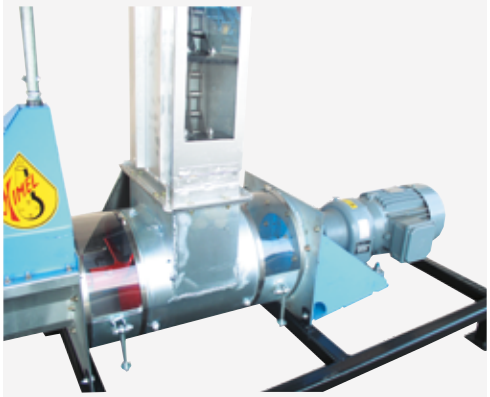

Secțiune la piciorul elevatorului K45

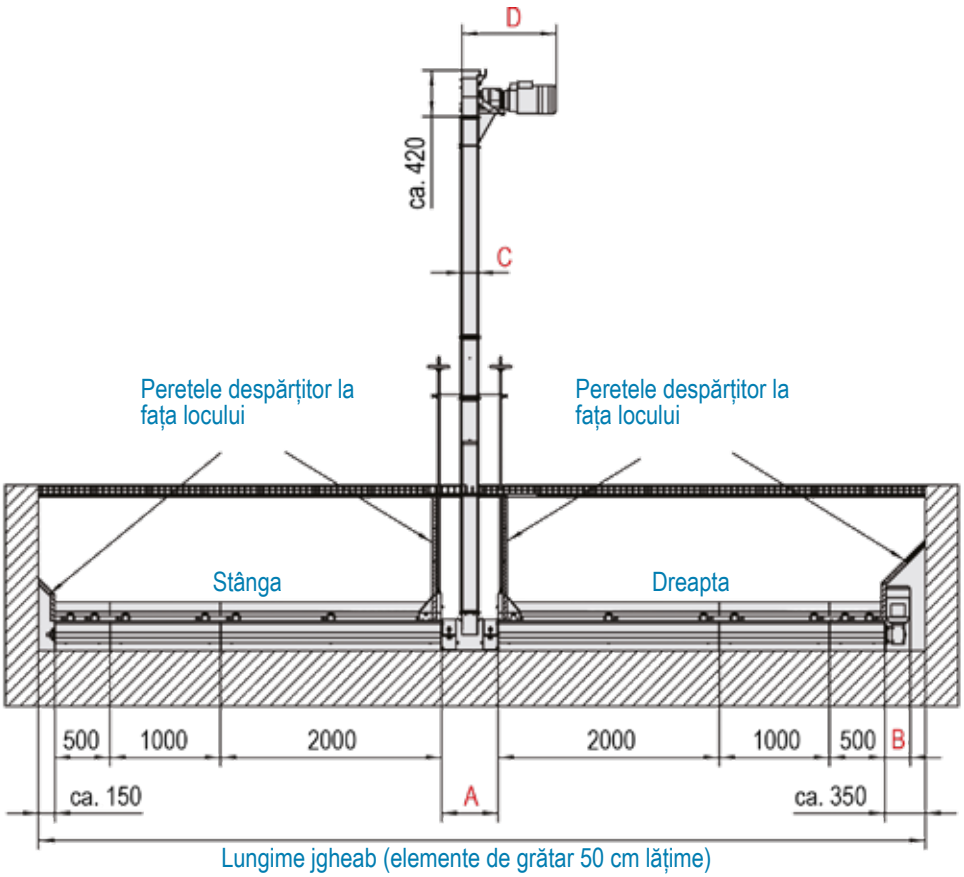

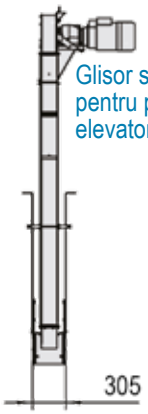

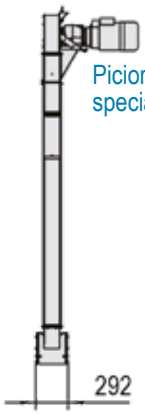

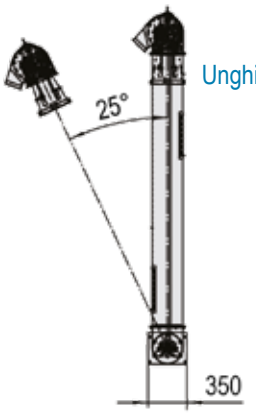

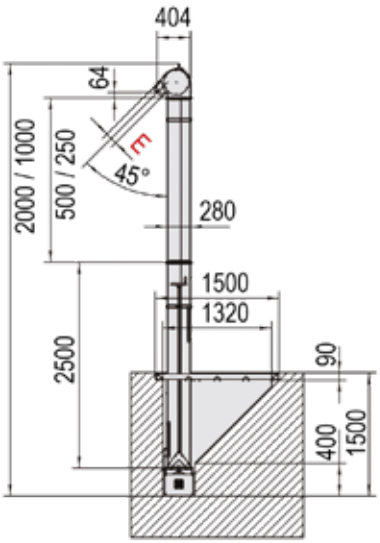

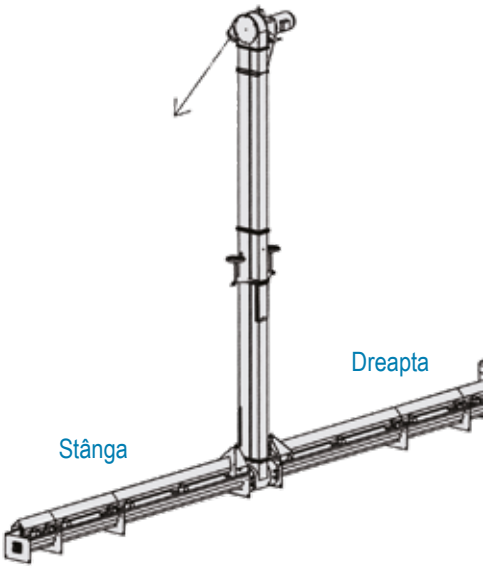

Elevator cu lanț K45

Nr.Cod	Numele articolului	fără TVA	cu TVA
0000945	Elevator cu lanț K45 înălțime 5m 5,5KW	3.965,00	4.718,35
0000946	Elevator cu lanț K45 înălțime 6m 5,5KW	4.261,00	5.070,59
0000947	Elevator cu lanț K45 înălțime 7m 5,5KW	4.399,00	5.234,81
0000948	Elevator cu lanț K45 înălțime 8m 5,5KW	4.695,00	5.587,05
0000949	Elevator cu lanț K45 înălțime 9m 5,5KW	4.832,00	5.750,08
0000950	Elevator cu lanț K45 înălțime 10m 7,5KW	5.097,00	6.065,43
0000951	Elevator cu lanț K45 înălțime 11m 7,5KW	5.235,00	6.229,65
0000952	Elevator cu lanț K45 înălțime 12m 7,5KW	5.531,00	6.581,89
0000953	Elevator cu lanț K45 înălțime 13m 7,5KW	5.669,00	6.746,11
0000954	Elevator cu lanț K45 înălțime 14m 7,5KW	5.965,00	7.098,35
0000955	Elevator cu lanț K45 înălțime 15m 7,5KW	6.103,00	7.262,57
0000956	Elevator cu lanț K45 înălțime 16m 7,5KW	6.399,00	7.614,81
1200170	Extensie carcasă K45 0,25m cu lanț	159,00	189,21
1200171	Extensie carcasă K45 0,50m cu lanț	199,00	236,81
1200337	Intrare directă 200 bordurată pentru piciorul elevatorului K45	123,00	146,37
1200779	Placă de acoperire pentru piciorul elevatorului K45 pentru alimentare directă	21,00	24,99
1200492	Șibăr K45 pentru piciorul elevatorului	204,00	242,76
0000545	Supratăxă pentru motorul cu transmisie de 7,5 kW în loc de 5,5 kW pentru K30/K45	225,00	267,75
1200778	Suport pentru tronsonul elevatorului K45	37,00	44,03
1200630	Protecție ploaie K30/K45	82,00	97,58
1200357	Aripă de alimentare în dreapta pentru K30 / 40	63,00	74,97
1200358	Aripă de alimentare în stânga pentru K30 / 40	63,00	74,97
1200359	Aripă de alimentare în dreapta pentru K30 / 40 cu decuplare	103,00	122,57
1200360	Aripă de alimentare în stânga pentru K30 / 40 cu decuplare	103,00	122,57

Accesorii pentru elevatoare cu lanț K45

Nr.Cod	Numele articolului	fără TVA	cu TVA
1200306	Jgheab transportor de alimentare Ø135 0,5m, acoperiș de dozare pe dreapta	531,00	631,89
1200307	Jgheab transportor de alimentare Ø135 0,5m, acoperiș dozator pe stânga	515,00	612,85
1200308	Jgheab transportor de alimentare Ø135 1,0m, acoperiș de dozare pe dreapta	640,00	761,60
1200309	Jgheab transportor de alimentare Ø135 1,0m, acoperiș dozator pe stânga	666,00	792,54
1200310	Jgheab transportor de alimentare Ø135 2.0m, acoperiș de dozare pe dreapta	913,00	1086,47
1200311	Jgheab transportor de alimentare Ø135 2.0m, acoperiș de dozare pe stânga	913,00	1086,47
1200410	Acoperiș în relief 0.5m	27,00	32,13
1200411	Acoperiș în relief 1.0m	34,00	40,46
1200412	Acoperiș în relief 2.0m	53,00	63,07
1200312	Ax de reglare al acoperișului de la distanță de 2,0 m	641,00	762,79
1200702	Stație de acționare pentru acționare laterală 4.0kW (până la 8.0m)	710,00	844,90
4501326	Convertor de frecvență de până la 5,5 kW pentru instalare într-un dulap de control pentru jgheab de alimentare lateral	1.980,00	2.356,20
1200631	Rulment de capăt a jgheabului de alimentare	104,00	123,76

Alimentarea silozurilor cu elevator cu lanț și șnec în jgheab

Echipament de bază

- Acționare directă la capul elevatorului dotat cu motor 400 V pentru randament mare la transportul pe verticală
- Evacuare Ø200 mm f.B., gata de racordat la sistemul de curățire preliminară, la aspirator și la părțile conductei de evacuare
- Se formează puțin praf
- Redirecționarea lanțului la prelungirile capului și piciorului elevatorului
- Prelungirile la elevatorul pe lanț și canalul transportator de alimentare sunt zincate
- Deschidere de control la arborele transportor
- Se poate și transport în diagonală până la 65°
- Picior de elevator dotat cu cutie de control, gata de montat la canalul alimentator melcat
- Sistem modular gata de montaj
- Consum mic de energie
- Fără comutator și fără montaj

Pentru comutator de protecție a motorului a se vedea capitolul piese electrice

La implementarea canalului alimentator melcat recomandăm o transmisie suplimentară mai mare, imediat următoare.

Date privind capacitatea:
Max. 42 t/oră la înaintarea controlată prin alimentatorul direct în jgheab în arborele descendent sau la alimentarea prin șibărele bilaterale (jgheab ascuțit)

Max. 25 -28 t/oră cu canal alimentator Ø135mm
Max. 35-40 t/oră cu canal alimentator Ø180mm

Ventilator cu aspirație la cerere!

Convertor de frecvență pentru motor lateral

Elevatoare cu cupe

Toate componentele din gama de produse HIMEL sunt potrivite în așa fel încât pot fi combinate în unități performante pentru cele mai mari pretenții. Dar și fiecare utilaj HIMEL în sine, fie că este vorba de elevator, transportor melcat, sistem de curățare preliminar, siloz rotund sau dreptunghiular crește capacitatea de producție în ferma Dumneavoastră. Lăsați-i pe specialiștii noștri să vă recomande modalitățile cele mai avantajoase de transport al cerealelor, șroturilor, furajelor, peleților și altor produse făinoase asemănătoare.

Elevatoarele cu cupe HIMEL sunt instalate vertical până la o înălțime de 30m ca transportoare centrale la înălțime. Cu un necesar mic de energie acestea ating performanțe de la 25 până la 120 t/oră (la cerere până la 250 t/oră), în funcție de cupele de asamblare.

- Cupele din oțel fixate la banda elevatorului în arbori zincați ajută la transportul fără dificultăți și cu zgomot redus
- Piciorul elevatorului cu diferite posibilități de alimentare, precum și clapeta de curățire, dar și capul special al elevatorului garantează un transport curat
- Toate elevatoarele pot fi echipate cu senzor de reglare fără trepte a fluxului de alimentare, sistem de blocare a refluxului și curea de tensionare
- Distribuirea la evacuare se face cu ajutorul conductelor de evacuare sau cu diferite transportoare orizontale
- Alimentarea se face controlat printr-un transportor de umplere HIMEL

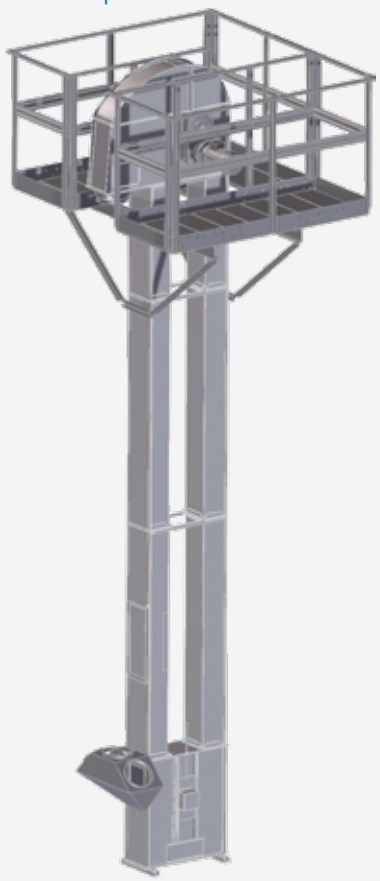

3D CAD desen de fabricație al elevatorului cu cupe tip HSK cu platformă

Capul elevatorului

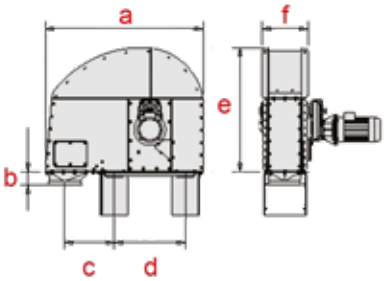

Piciorul elevatorului

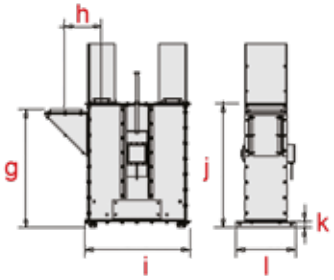

Secțiune tubulatură

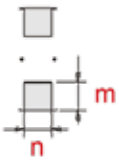

Tip	Capacitate (to/h)	Bandă elevator (mm)	Numărul de cupe / m	Alimentare-/ Descărcare (Ø in mm)
HSK 25/50	25/50	150	5,15/10,30	150/200
HSK 60/80	60/80	200	6,30/8,50	250
HSK 100/120	100/120	250	6,00/7,00	300

Tip	a	b	c	d	e	f	g	h	i	j	k	l	m	n
HSK 25/50	1262	178/153	427	567	997	317	955	299	846	998	51	430	214	220
HSK 60/80	1262	107	404	567	997	367	955	299	846	998	51	480	264	220
HSK 100/120	1562	173	510	710	1193	450	1170	355	1030	1230	51	570	350	250

Elevator cu cupe HSK25

Nr.Cod	Numele articolului	fără TVA	cu TVA
0056301	Elevator cu cupe HSK25 5.0m 2.2kW moto-reductor	6.677,00	7.945,63
0056302	Elevator cu cupe HSK25 6,0m 2,2kW moto-reductor	6.894,00	8.203,86
0056304	Elevator cu cupe HSK25 8,0m 2,2kW moto-reductor	7.437,00	8.850,03
0056305	Elevator cu cupe HSK25 9,0m 2,2kW moto-reductor	7.764,00	9.239,16
0056306	Elevator cu cupe HSK25 10,0m 2,2kW moto-reductor	7.980,00	9.496,20
0056307	Elevator cu cupe HSK25 11,0m 2,2kW moto-reductor	8.307,00	9.885,33
0056308	Elevator cu cupe HSK25 12,0m 2,2kW moto-reductor	8.523,00	10.142,37
0056309	Elevator cu cupe HSK25 13,0m 2,2kW moto-reductor	8.850,00	10.531,50
0056310	Elevator cu cupe HSK25 14,0m 2,2kW moto-reductor	9.066,00	10.788,54
0056311	Elevator cu cupe HSK25 15,0m 2,2kW moto-reductor	9.393,00	11.177,67
0056312	Elevator cu cupe HSK25 16,0m 2,2kW moto-reductor	9.744,00	11.595,36
0056313	Elevator cu cupe HSK25 17,0m 2,2kW moto-reductor	10.070,00	11.983,30
0056314	Elevator cu cupe HSK25 18,0m 2,2kW moto-reductor	10.287,00	12.241,53
0056315	Elevator cu cupe HSK25 19,0m 2,2kW moto-reductor	10.613,00	12.629,47
0056316	Elevator cu cupe HSK25 20,0m 2,2kW moto-reductor	10.830,00	12.887,70
0056317	Elevator cu cupe HSK25 21,0m 2,2kW moto-reductor	11.156,00	13.275,64
0056318	Elevator cu cupe HSK25 22,0m 2,2kW moto-reductor	11.373,00	13.533,87
0056319	Elevator cu cupe HSK25 23,0m 2,2kW moto-reductor	11.699,00	13.921,81
0056320	Elevator cu cupe HSK25 24,0m 3,0kW moto-reductor	11.916,00	14.180,04
0056321	Elevator cu cupe HSK25 25,0m 3,0kW moto-reductor	12.418,00	14.777,42

Accesorii

Nr.Cod	Numele articolului	fără TVA	cu TVA
0056022	Extensie tronson 2.0m HSK 25/50 (fără curea, fără cupe)	313,00	372,47
0056023	Extensie tronson 1.0m HSK 25/50 (fără curea, fără cupe)	211,00	251,09
0056024	Extensie tronson 0.50m HSK 25/50 (fără curea, fără cupe)	162,00	192,78
0056025	Extensie tronson 0.25m HSK 25/50 (fără curea, fără cupe)	119,00	141,61
0056322	Bandă elevator HSK 25 / m cu cupe (5,15 cupe pe m)	57,00	67,83
0056027	Tensor bandă HSK 25/50	27,00	32,13
0056028	Cupă elevator HSK 25/50 S130	3,75	4,46
0056029	Șurub pentru cupe HSK	1,36	1,62
0056323	Cuvă alimentare HSK 25 90° Ø150 bordurată pentru piciorul elevatorului	160,00	190,40
0056324	Cuvă alimentare HSK 25 45° Ø150 bordurată pentru piciorul elevatorului	160,00	190,40
0056325	Cuvă alimentare HSK 25 90° 3 x Ø150 bordurată pentru piciorul elevatorului	462,00	549,78
0056326	Cuvă alimentare HSK 25 90° potrivită pentru HSR25-HSRL60	160,00	190,40
0056034	Reglaj alimentare pentru elevator cu cupe HSK 25/50	300,00	357,00
0056038	Monitor de viteză pentru HSK25-120	456,00	542,64
0056035	Capac de ploaie pentru moto-reductor HSK 25-80	330,00	392,70
0056039	Monitorizare nealiniere bandă pentru HSK25-120	1.121,00	1.333,99
0056040	Platformă pe ambele părți pentru elevator cu cupe HSK25-120	2.053,00	2.443,07
0056041	Platformă pe o parte pentru elevator cu cupe HSK25-120	1.026,00	1.220,94
0056042	Turn pentru elevator secțiune de baza de 3,0 m pentru HSK25-120	2.031,00	2.416,89
0056043	Turn pentru elevator extensie de 3,0 m pentru HSK25-120	1.938,00	2.306,22
0056044	Turn pentru elevator extensie de 1,0 m pentru HSK25-120	646,00	768,74
0056045	Scară acces pentru turnul de elevator 2.0m cu protecție la spate	348,00	414,12
0056046	Scară acces pentru turnul de elevator 1.0m cu protecție la spate	174,00	207,06

Echipament de bază

Elevator cu cupe HSK25:

Capul elevatorului este galvanizat
- Cu placă de uzură din plastic, de 5mm, care poate fi schimbată ușor (Nonfric)
- Construcție consolidată de calitate la 3/4mm
- Cu fitinguri la evacuare de Ø150mm f.B.
- Acționare cu ajutorul motorului

Piciorul elevatorului este galvanizat, cu stație de tensionare ușor accesibilă
- Pâlnie de alimentare (Ø150f.B.), la cerere diferite alimentări, chiar și pe ambele părți
- Construcție consolidată cu 4mm
- Cu deschidere pentru curățire
- Cu sistem de tensionare
- Fără senzor de reglare a alimentării
- Fără monitor al numărului de rotații
- Fără monitorizare a funcționării defectuoase

Arborele elevatorului zincat
- Rezistent la torsiune, foarte stabil și consolidat calitativ (2mm)
- Cureaua elevatorului rezistentă la ulei,
- Cu cupe din oțel și pretensionare a benzii

Sistem modular, ușor de prelungit
- Necesar scăzut de energie
- Antistatic

Alte înălțimi la cerere

Pâlnie de alimentare

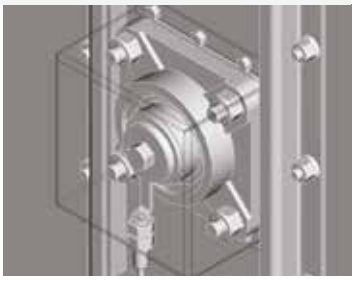
Monitor al nr. de rotații

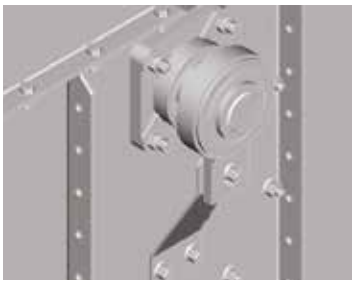
Blocaj pentru retur

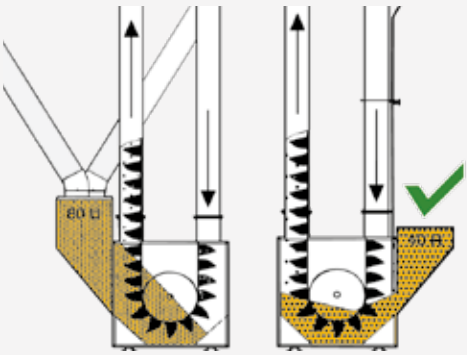
Alimentarea în cupele ascendente poate duce la reducerea capacității cu până la. 40%

Echipament de bază

Elevator cu cupă HSK50:
Capul elevatorului este galvanizat
- Cu placă de uzură din plastic, de 5mm,
- Care poate fi schimbată ușor (Nonfric)
- Construcție consolidată cu 3/4mm
- Cu fitinguri la evacuare de Ø200mm f.B.
- Acționare cu ajutorul motorului

Piciorul elevatorului este zincat la cald, cu stație de tensionare ușor accesibilă
- Cutie de alimentare (Ø200f.B.), la cerere diferite alimentări, chiar și pe ambele părți
- Construcție consolidată cu 4mm
- Cu deschidere pentru curățire
- Cu sistem de tensionare
- Fără senzor de reglare a alimentării
- Fără monitor al numărului de rotații
- Fără monitorizare a funcționării defectuoase

Arborele elevatorului zincat
- Rezistent la torsiune, foarte stabil și consolidat (2mm)
- Cureaua elevatorului rezistentă la ulei, cu cupe din oțel și pretensionare
- Cureaua elevatorului rezistentă la ulei, cu cupe din oțel

Sistem modular, ușor de prelungit
- Necesar scăzut de energie
- Elevator cu cupe, antistatic cu patformă de operare

Elevator cu cupe HSK50

Nr.Cod	Numele articolului	fără TVA	cu TVA
0056001	Elevator cu cupe HSK50 5,0m 2,2kW moto-reductor	7.111,00	8.462,09
0056002	Elevator cu cupe HSK50 6,0m 2,2kW moto-reductor	7.390,00	8.794,10
0056003	Elevator cu cupe HSK50 7,0m 2,2kW moto-reductor	7.778,00	9.255,82
0056004	Elevator cu cupe HSK50 8,0m 2,2kW moto-reductor	8.056,00	9.586,64
0056005	Elevator cu cupe HSK50 9,0m 3,0kW moto-reductor	8.620,00	10.257,80
0056006	Elevator cu cupe HSK50 10,0m 3,0kW moto-reductor	8.898,00	10.588,62
0056007	Elevator cu cupe HSK50 11,0m 3,0kW moto-reductor	9.286,00	11.050,34
0056008	Elevator cu cupe HSK50 12,0m 3,0kW moto-reductor	9.565,00	11.382,35
0056009	Elevator cu cupe HSK50 13,0m 4,0kW moto-reductor	9.953,00	11.844,07
0056010	Elevator cu cupe HSK50 14,0m 4,0kW moto-reductor	10.231,00	12.174,89
0056011	Elevator cu cupe HSK50 15,0m 4,0kW moto-reductor	11.487,00	13.669,53
0056012	Elevator cu cupe HSK50 16,0m 4,0kW moto-reductor	11.765,00	14.000,35
0056013	Elevator cu cupe HSK50 17,0m 4,0kW moto-reductor	12.153,00	14.462,07
0056014	Elevator cu cupe HSK50 18,0m 4,0kW moto-reductor	12.432,00	14.794,08
0056015	Elevator cu cupe HSK50 19,0m 4,0kW moto-reductor	12.820,00	15.255,80
0056016	Elevator cu cupe HSK50 20,0m 4,0kW moto-reductor	13.098,00	15.586,62
0056017	Elevator cu cupe HSK50 21,0m 5,5kW moto-reductor	13.486,00	16.048,34
0056018	Elevator cu cupe HSK50 22,0m 5,5kW moto-reductor	13.765,00	16.380,35
0056019	Elevator cu cupe HSK50 23,0m 5,5kW moto-reductor	14.153,00	16.842,07
0056020	Elevator cu cupe HSK50 24,0m 5,5kW moto-reductor	14.455,00	17.201,45
0056021	Elevator cu cupe HSK50 25,0m 5,5kW moto-reductor	14.843,00	17.663,17

Accesorii

Nr.Cod	Numele articolului	fără TVA	cu TVA
0056022	Extensie tronson 2.0m HSK 50 (fără curea, fără cupe)	313,00	372,47
0056023	Extensie tronson 1.0m HSK 50 (fără curea, fără cupe)	211,00	251,09
0056024	Extensie tronson 0.50m HSK 50 (fără curea, fără cupe)	162,00	192,78
0056025	Extensie tronson 0.25m HSK 50 (fără curea, fără cupe)	119,00	141,61
0056026	Bandă elevator / m HSK 50 cu cupe (10,3 cupe pe m)	88,00	104,72
0056027	Tensor bandă HSK 50	27,00	32,13
0056028	Cupă elevator HSK 25/50 S130	3,75	4,47
0056029	Șurub pentru cupe HSK	1,36	1,62
0056030	Cuvă alimentare HSK 50 90° Ø200 bordurată pentru piciorul elevatorului	160,00	190,40
0056031	Cuvă alimentare HSK 50 45° Ø200 bordurată pentru piciorul elevatorului	160,00	190,40
0056032	Cuvă alimentare HSK 50 90° 3 x Ø200 bordurată pentru piciorul elevatorului	462,00	549,78
0056033	Cuvă alimentare HSK 50 90° potrivită pentru HSR40-HSRL60	160,00	190,40
0056034	Reglaj de alimentare pentru elevator cu cupe HSK 50	300,00	357,00
0056038	Monitor de viteză pentru HSK50-120	456,00	542,64
0056035	Capac de ploaie pentru moto-reductor HSK 50-80	330,00	392,70
0056039	Monitorizare nealiniere bandă pentru HSK50-120	1.121,00	1.333,99
0056040	Platformă pe ambele părți pentru elevator cu cupe HSK50-120	2.053,00	2.443,07
0056041	Platformă pe o parte pentru elevator cu cupe HSK50-120	1.026,00	1.220,94
0056042	Turn pentru elevator secțiune de baza de 3,0 m pentru HSK50-120	2.031,00	2.416,89
0056043	Turn pentru elevator extensie de 3,0 m pentru HSK50-120	1.938,00	2.306,22
0056044	Turn pentru elevator extensie de 1,0 m pentru HSK50-120	646,00	768,74
0056045	Scară acces pentru turnul de elevator 2.0m cu protecție la spate	348,00	414,12
0056046	Scară acces pentru turnul de elevator 1.0m cu	174,00	207,06

Elevator cu cupe exterior

Platformă operare bilaterală

Cap elevator cu cupe

Picior elevator cu cupe

Elevator cu cupe HSK60

Nr.Cod	Numele articolului	fără TVA	cu TVA
0056101	Elevator cu cupe HSK60 5,0m 3,0kW moto-reductor	8.227,00	9.790,13
0056102	Elevator cu cupe HSK60 6,0m 3,0kW moto-reductor	8.543,00	10.166,17
0056103	Elevator cu cupe HSK60 7,0m 3,0kW moto-reductor	9.080,00	10.805,20
0056104	Elevator cu cupe HSK60 8,0m 3,0kW moto-reductor	9.396,00	11.181,24
0056105	Elevator cu cupe HSK60 9,0m 4,0kW moto-reductor	10.108,00	12.028,52
0056106	Elevator cu cupe HSK60 10,0m 4,0kW moto-reductor	10.424,00	12.404,56
0056107	Elevator cu cupe HSK60 11,0m 4,0kW moto-reductor	10.960,00	13.042,40
0056108	Elevator cu cupe HSK60 12,0m 5,5kW moto-reductor	12.144,00	14.451,36
0056109	Elevator cu cupe HSK60 13,0m 5,5kW moto-reductor	12.680,00	15.089,20
0056110	Elevator cu cupe HSK60 14,0m 5,5kW moto-reductor	12.997,00	15.466,43
0056111	Elevator cu cupe HSK60 15,0m 5,5kW moto-reductor	13.533,00	16.104,27
0056112	Elevator cu cupe HSK60 16,0m 5,5kW moto-reductor	13.849,00	16.480,31
0056113	Elevator cu cupe HSK60 17,0m 5,5kW moto-reductor	14.386,00	17.119,34
0056114	Elevator cu cupe HSK60 18,0m 7,5kW moto-reductor	14.725,00	17.522,75
0056115	Elevator cu cupe HSK60 19,0m 7,5kW moto-reductor	15.261,00	18.160,59
0056116	Elevator cu cupe HSK60 20,0m 7,5kW moto-reductor	15.578,00	18.537,82
0056117	Elevator cu cupe HSK60 21,0m 7,5kW moto-reductor	16.114,00	19.175,66
0056118	Elevator cu cupe HSK60 22,0m 7,5kW moto-reductor	16.431,00	19.552,89
0056119	Elevator cu cupe HSK60 23,0m 7,5kW moto-reductor	16.967,00	20.190,73
0056120	Elevator cu cupe HSK60 24,0m 7,5kW moto-reductor	17.283,00	20.566,77
0056121	Elevator cu cupe HSK60 25,0m 7,5kW moto-reductor	17.820,00	21.205,80

Elevator cu cupe HSK80

Nr.Cod	Numele articolului	fără TVA	cu TVA
0056201	Elevator cu cupe HSK80 5,0m 4,0kW moto-reductor	8.639,00	10.280,41
0056202	Elevator cu cupe HSK80 6,0m 5,5kW moto-reductor	9.871,00	11.746,49
0056203	Elevator cu cupe HSK80 7,0m 5,5kW moto-reductor	10.456,00	12.442,64
0056204	Elevator cu cupe HSK80 8,0m 5,5kW moto-reductor	10.821,00	12.876,99
0056205	Elevator cu cupe HSK80 9,0m 5,5kW moto-reductor	11.406,00	13.573,14
0056206	Elevator cu cupe HSK80 10,0m 5,5kW moto-reductor	11.772,00	14.008,68
0056207	Elevator cu cupe HSK80 11,0m 5,5kW moto-reductor	12.357,00	14.704,83
0056208	Elevator cu cupe HSK80 12,0m 5,5kW moto-reductor	12.722,00	15.139,18
0056209	Elevator cu cupe HSK80 13,0m 7,5kW moto-reductor	13.330,00	15.862,70
0056210	Elevator cu cupe HSK80 14,0m 7,5kW moto-reductor	13.696,00	16.298,24
0056211	Elevator cu cupe HSK80 15,0m 7,5kW moto-reductor	14.281,00	16.994,39
0056212	Elevator cu cupe HSK80 16,0m 7,5kW moto-reductor	14.646,00	17.428,74
0056213	Elevator cu cupe HSK80 17,0m 7,5kW moto-reductor	15.231,00	18.124,89
0056214	Elevator cu cupe HSK80 18,0m 7,5kW moto-reductor	15.596,00	18.559,24
0056215	Elevator cu cupe HSK80 19,0m 11,0kW moto-reductor	17.661,00	21.016,59
0056216	Elevator cu cupe HSK80 20,0m 11,0kW moto-reductor	18.027,00	21.452,13
0056217	Elevator cu cupe HSK80 21,0m 11,0kW moto-reductor	18.612,00	22.148,28
0056218	Elevator cu cupe HSK80 22,0m 11,0kW moto-reductor	18.977,00	22.582,63
0056219	Elevator cu cupe HSK80 23,0m 11,0kW moto-reductor	19.562,00	23.278,78
0056220	Elevator cu cupe HSK80 24,0m 11,0kW moto-reductor	19.927,00	23.713,13
0056221	Elevator cu cupe HSK80 25,0m 11,0kW moto-reductor	20.512,00	24.409,28

Accesorii HSK 60-80

Nr.Cod	Numele articolului	fără TVA	cu TVA
0056122	Extensie tronson 2.0m HSK 60/80 (fără curea, fără cupe)	521,00	619,99
0056123	Extensie tronson 1.0m HSK 60/80 (fără curea, fără cupe)	370,00	440,30
0056124	Extensie tronson 0.50m HSK 60/80 (fără curea, fără cupe)	241,00	286,79
0056125	Extensie tronson 0.25m HSK 60/80 (fără curea, fără cupe)	157,00	186,83
0056126	Bandă elevator / m HSK 60 cu cupe (6,3 cupe pe m)	83,00	98,77
0056226	Bandă elevator / m HSK 60 cu cupe (8,5 cupe pe m)	,00	
0056127	Tensor bandă HSK 60/80	29,00	34,51
0056128	Cupă elevator HSK 60/80 S180	4,60	5,47
0056029	Șurub pentru cupe HSK	1,36	1,62
0056129	Cuvă alimentare HSK 60/80 90° Ø250 bordurată pentru piciorul elevatorului	172,00	204,68
0056130	Cuvă alimentare HSK 60/80 45° Ø250 bordurată pentru piciorul elevatorului	172,00	204,68
0056131	Cuvă alimentare HSK 60/80 90° 3 x Ø250 bordurată pt. piciorul elevatorului	540,00	642,60
0056132	Cuvă alimentare HSK 60/80 90° potrivită pentru HSR60-HSR80	169,00	201,11
0056133	Reglaj de alimentare pentru elevator cu cupe HSK 60	317,00	377,23
0056038	Monitor de viteză pentru HSK50-120	456,00	542,64
0056035	Capac de ploaie pentru moto-reductor HSK 50-80	330,00	542,64
0056039	Monitorizare nealiniere bandă pentru HSK50-120	1.121,00	1.333,99
0056040	Platformă pe ambele părți pentru elevator cu cupe HSK50-120	2.053,00	2.443,07
0056041	Platformă pe o parte pentru elevator cu cupe HSK50-120	1.026,00	1.220,94
0056042	Turn pentru elevator secțiune de baza de 3,0 m pentru HSK50-120	2.031,00	2.416,89
0056043	Turn pentru elevator extensie de 3,0 m pentru HSK50-120	1.938,00	2.306,22
0056044	Turn pentru elevator extensie de 1,0 m pentru HSK50-120	646,00	768,74
0056045	Scară acces pentru turnul de elevator 2.0m cu protecție la spate	348,00	414,12
0056046	Scară acces pentru turnul de elevator 1.0m cu protecție la spate	174,00	207,06

Echipament de bază

Elevator cu cupă HSK60:
Capul elevatorului este galvanizat
- Cu placă de uzură din plastic, de 5mm, care poate fi schimbată ușor (Nonfric)
- Construcție consolidată cu 3/4mm
- Cu fitinguri la evacuare de Ø250mm f.B.
- Acționare cu ajutorul motorului

Piciorul elevatorului este galvanizat, cu stație de tensionare ușor accesibilă
- Pâlnie de alimentare (Ø250f.B.), la cerere diferite alimentări, chiar și pe ambele părți
- Construcție consolidată cu 4mm
- Cu deschidere pentru curățire
- Cu sistem de tensionare
- Fără senzor de reglare a alimentării
- Fără monitor al numărului de rotații
- Fără monitorizare a funcționării defectuoase

Arborele elevatorului zincat
- Rezistent la torsiune, foarte stabil și consolidat (2mm)
- Cureaua elevatorului rezistentă la ulei, cu cupe din oțel și pretensionare
- Cu sistem de blocare a returului

Sistem modular, ușor de prelungit
- Necesar scăzut de energie
- Antistatic

La altă înălțime la cerere!
Capacitate 100 t/oră și 120 t/oră la cerere!

Instalație cu elevator cu cupe înaltă de 30m.

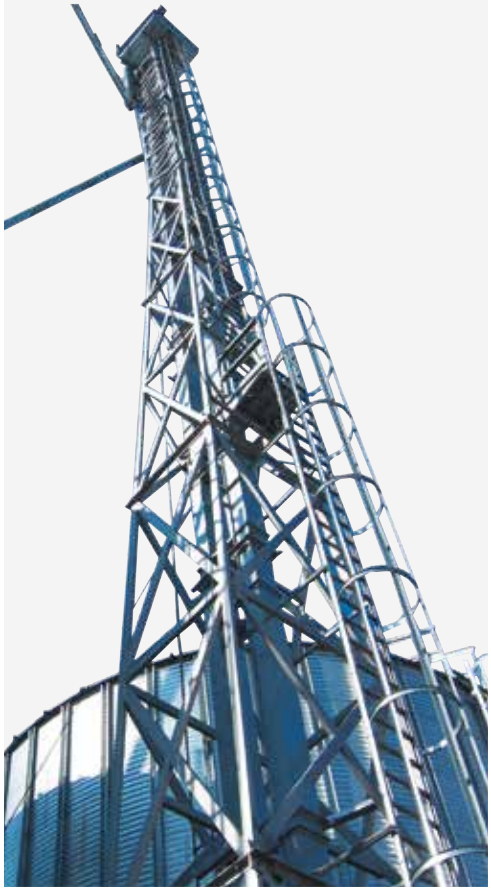

Echipament de bază

Elevator cu cupă HSK50:
Capul elevatorului este galvanizat
- Cu placă de uzură din plastic, de 5mm, care poate fi schimbată ușor (Nonfric)
- Construcție consolidată cu 4 /3 mm
- Cu fitinguri la evacuare de Ø300mm f.B.
- Acționare cu ajutorul motorului

Piciorul elevatorului este zincat la cald, cu stație de tensionare ușor accesibilă
- Cutie de alimentare (Ø300f.B.), la cerere diferite alimentări, chiar și pe ambele părți
- Construcție consolidată cu 4mm
- Cu deschidere pentru curățire
- Cu sistem de tensionare
- Fără senzor de reglare a alimentării
- Fără monitor al numărului de rotații
- Fără monitorizare a funcționării defectuoase

Arborele elevatorului zincat
- Rezistent la torsiune, foarte stabil și consolidat (2mm)
- Cureaua elevatorului rezistentă la ulei, cu cupe din oțel și pretensionare

Sistem modular, ușor de prelungit
- Necesar scăzut de energie
- Elevator cu cupe,antistatic cu patformă de operare

Capacitate pentru cereale uscate la o densitate de 0,75to/m³

Alte înălțimi la cerere!

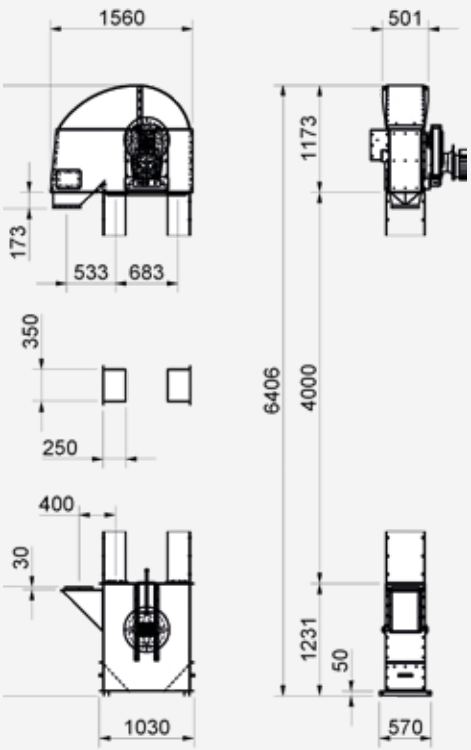

Elevator cu cupe HSK100

Nr.Cod	Numele articolului	fără TVA	cu TVA
0056401	Elevator cu cupe HSK100 5,4m 5,5kW moto-reductor	11.422,00	13.592,18
0056402	Elevator cu cupe HSK100 6,4m 5,5kW moto-reductor	11.943,00	14.212,17
0056403	Elevator cu cupe HSK100 7,4m 7,5kW moto-reductor	12.742,00	15.162,98
0056404	Elevator cu cupe HSK100 8,4m 7,5kW moto-reductor	13.263,00	15.782,97
0056405	Elevator cu cupe HSK100 9,4m 7,5kW moto-reductor	14.040,00	16.707,60
0056406	Elevator cu cupe HSK100 10,4m 7,5kW moto-reductor	14.560,00	17.326,40
0056407	Elevator cu cupe HSK100 11,4m 7,5kW moto-reductor	15.337,00	18.251,03
0056408	Elevator cu cupe HSK100 12,4m 7,5kW moto-reductor	15.858,00	18.871,02
0056409	Elevator cu cupe HSK100 13,4m 11,0kW moto-reductor	18.397,00	21.892,43
0056410	Elevator cu cupe HSK100 14,4m 11,0kW moto-reductor	18.918,00	22.512,42
0056411	Elevator cu cupe HSK100 15,4m 11,0kW moto-reductor	19.694,00	23.435,86
0056412	Elevator cu cupe HSK100 16,4m 11,0kW moto-reductor	20.215,00	24.055,85
0056413	Elevator cu cupe HSK100 17,4m 11,0kW moto-reductor	20.992,00	24.980,48
0056414	Elevator cu cupe HSK100 18,4m 11,0kW moto-reductor	21.512,00	25.599,28
0056415	Elevator cu cupe HSK100 19,4m 11,0kW moto-reductor	22.289,00	26.523,91
0056416	Elevator cu cupe HSK100 20,4m 11,0kW moto-reductor	22.810,00	27.143,90
0056417	Elevator cu cupe HSK100 21,4m 11,0kW moto-reductor	23.587,00	28.068,53
0056418	Elevator cu cupe HSK100 22,4m 11,0kW moto-reductor	24.107,00	28.687,33
0056419	Elevator cu cupe HSK100 23,4m 15,0kW moto-reductor	25.351,00	30.167,69
0056420	Elevator cu cupe HSK100 24,4m 15,0kW moto-reductor	25.872,00	30.787,68
0056421	Elevator cu cupe HSK100 25,4m 15,0kW moto-reductor	26.648,00	31.711,12

Elevator cu cupe HSK120

Nr.Cod	Numele articolului	fără TVA	cu TVA
0056601	Elevator cu cupe HSK120 5,4m 7,5kW moto-reductor	11.583,00	13.783,77
0056602	Elevator cu cupe HSK120 6,4m 7,5kW moto-reductor	12.131,00	14.435,89
0056603	Elevator cu cupe HSK120 7,4m 7,5kW moto-reductor	12.934,00	15.391,46
0056604	Elevator cu cupe HSK120 8,4m 7,5kW moto-reductor	13.481,00	16.042,39
0056605	Elevator cu cupe HSK120 9,4m 11,0kW moto-reductor	16.047,00	19.095,93
0056606	Elevator cu cupe HSK120 10,4m 11,0kW moto-reductor	16.594,00	19.746,86
0056607	Elevator cu cupe HSK120 11,4m 11,0kW moto-reductor	17.398,00	20.703,62
0056608	Elevator cu cupe HSK120 12,4m 11,0kW moto-reductor	17.945,00	21.354,55
0056609	Elevator cu cupe HSK120 13,4m 11,0kW moto-reductor	18.748,00	22.310,12
0056610	Elevator cu cupe HSK120 14,4m 11,0kW moto-reductor	19.295,00	22.961,05
0056611	Elevator cu cupe HSK120 15,4m 11,0kW moto-reductor	20.099,00	23.917,81
0056612	Elevator cu cupe HSK120 16,4m 11,0kW moto-reductor	20.646,00	24.568,74
0056613	Elevator cu cupe HSK120 17,4m 11,0kW moto-reductor	21.450,00	25.525,50
0056614	Elevator cu cupe HSK120 18,4m 15,0kW moto-reductor	22.464,00	26.732,16
0056615	Elevator cu cupe HSK120 19,4m 15,0kW moto-reductor	23.267,00	27.687,73
0056616	Elevator cu cupe HSK120 20,4m 15,0kW moto-reductor	23.814,00	28.338,66
0056617	Elevator cu cupe HSK120 21,4m 15,0kW moto-reductor	24.618,00	29.295,42
0056618	Elevator cu cupe HSK120 22,4m 15,0kW moto-reductor	25.165,00	29.946,35
0056619	Elevator cu cupe HSK120 23,4m 15,0kW moto-reductor	25.969,00	30.903,11
0056620	Elevator cu cupe HSK120 24,4m 15,0kW moto-reductor	26.516,00	31.554,04
0056621	Elevator cu cupe HSK120 25,4m 15,0kW moto-reductor	27.319,00	32.509,61

Accesorii

Nr.Cod	Numele articolului	fără TVA	cu TVA
0056422	Extensie tronson 0.25m HSK 100/120 (fără curea, fără cupe)	219,00	260,61
0056423	Extensie tronson 0.50m HSK 100/120 (fără curea, fără cupe)	337,00	401,03
0056424	Extensie tronson 1.0m HSK 100/120 (fără curea, fără cupe)	519,00	617,61
0056425	Extensie tronson 2.0m HSK 100/120 (fără curea, fără cupe)	781,00	929,39
0056426	Bandă elevator / m HSK 100 cu cupe (7 cupe pe m)	129,00	153,51
0056427	Bandă elevator / m HSK 120 cu cupe (8 cupe pe m)	142,00	168,98
0056428	Tensor bandă HSK100/120	30,00	35,70
0056429	Cupă elevator HSK100/120	8,70	10,35
0056430	Șurub pentru cupe HSK (2 șuruburi pe set)	1,88	2,23
0056431	Cuvă alimentare HSK 100/120 90° Ø300 bordurată pentru piciorul elevatorului	227,00	270,13
0056432	Cuvă alimentare HSK 100/120 45° Ø300 bordurată pentru piciorul elevatorului	227,00	270,13
0056433	Cuvă alimentare HSK 100/120 90° 3xØ250 bordurată pentru piciorul elevatorului	555,00	660,45
0056434	Reglaj de alimentare pentru elevator cu cupe HSK100/120	335,00	398,65

Transportor cu racleți

Transportă materialul pe orizontală, într-un jgheab închis,la cerere neamestecat, până la 50 m depărtare.

- Capacități mari de transport până la 120 t/oră
- Lanțuri din oțel stabile cu cuvă rezistentă de preluare a transportului, trag materialul până la evacuările adecvate
- Transportoarele pe lanț cu jgheab pot fi utizate cu diferite mecanisme de acționare și mai multe alimentări și evacuări
- Coturile transportoare cu 30° pot fi montate pentru a rezolva diferențele de înălțime
- Canalele transportoare cu jgheaburi sunt utilizate ca alimentatoare pentru elevatoarele cu cupe HIMEL montate în jgheaburile de admisie

	HSR25	HSR40	HSR60L	HSR60	HSR80	HSR100	HSR120
Capacitate ca. to/h*	25	40	60	60	80	100	120
Fund/lateral/capac mm	3/2/1,5	3/2/1,5	3/2/1,5	3/3/2	3/3/2	4/3/2	4/3/2
Fund de plastic mm	-	-	-+10 Nonfric		+10 Nonfric	+10 Nonfric	+10 Nonfric
Întoarcere & motor mm	3	3	3	4	4	4	4
Reductor	Melc	Melc	Melc	Plat	Plat	Plat	Plat
Ca. Greutate / metru gol / plin în kg	24/36	30/61	34/76	52/102	60/110	57/119	65/128
Lanț	Plastic	Plastic	Plastic	Oțell	Oțell	Oțell	Oțell
Racleți mm	38,4	38,4	38,4	40x6x125	40x6x125	40x6x125	40x6x125
Pornit / Evacuare Ø in mm	Ø150	Ø200	Ø250	Ø250	Ø250	Ø300	Ø300

* *la 0,7t / mc> și 18% umiditate

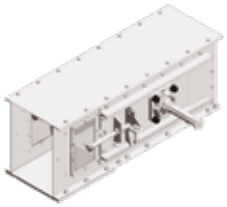

Transmisie HGSR

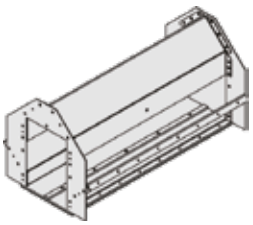

Prelungire HGSR

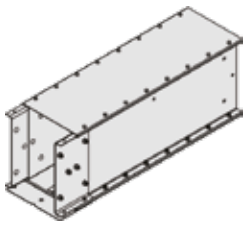

Prelungire HSR

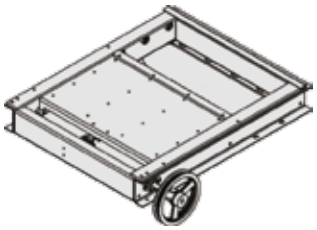

Evacuare intermediară comandată

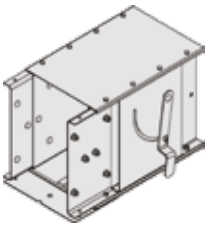

Limitator de cantitate

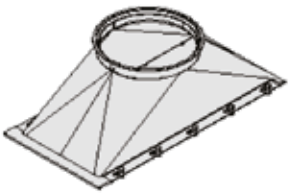

Alimentator și evacuare 200-300 mm

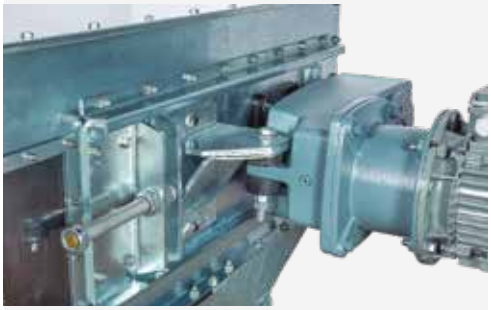

3D CAD desen de fabricație HSR40-80

Echipament de bază

Transportor cu racleți HSR25:

Stație de antrenare cu unitate de tensionare integrată
- Rezistență de lungă durată datorită construcției galvanizate
- Îmbunătățirea calității, inclusiv clapetă împotriva preaplinului
- Acționare cu ajutorul motorului

Unitate de ghidare în formă de fabricație rotundă
- Golire optimă într-un spațiu mic
- Construcție galvanizată, consolidată

Secțiune transportoare
- Secțiuni transportoare stabile, consolidate
- Lanț special 1,5" cu racleți din plastic
- Deflector pentru golirea resturilor

Sistem modular pentru montaj
- Anvergură posibilă de 5-6m
- Curbură la cerere
- Consum mic de energie pe distanțe mari de transport (până la 50m)
- Fără comutator de protecție a motorului

Transportoare cu racleți (10-30°) ce pot fi instalate cu înclinări de până la 30°

Alte lungimi la cerere.

Transportor cu lanț în jgheab

Transportor cu racleți HSR25

Nr.Cod	Numele articolului	fără TVA	cu TVA
0057301	Transportor cu racleți HSR25 2,9m 1.1kW moto-reductor	2.766,00	3.291,54
0057302	Transportor cu racleți HSR25 3,9m 1,1kW moto-reductor	2.999,00	3.568,81
0057303	Transportor cu racleți HSR25 4,9m 1,1kW moto-reductor	3.233,00	3.847,27
0057304	Transportor cu racleți HSR25 5,9m 1,1kW moto-reductor	3.466,00	4.124,54
0057305	Transportor cu racleți HSR25 6,9m 1,1kW moto-reductor	3.700,00	4.403,00
0057306	Transportor cu racleți HSR25 7,9m 1,5kW moto-reductor	4.018,00	4.781,42
0057307	Transportor cu racleți HSR25 8,9m 1,5kW moto-reductor	4.252,00	5.059,88
0057308	Transportor cu racleți HSR25 9,9m 1,5kW moto-reductor	4.485,00	5.337,15
0057309	Transportor cu racleți HSR25 10,9m 1,5kW moto-reductor	4.719,00	5.615,61
0057310	Transportor cu racleți HSR25 11,9m 1,5kW moto-reductor	4.952,00	5.892,88
0057311	Transportor cu racleți HSR25 12,9m 1,5kW moto-reductor	5.186,00	6.171,34
0057312	Transportor cu racleți HSR25 13,9m 2,2kW moto-reductor	5.550,00	6.604,50
0057313	Transportor cu racleți HSR25 14,9m 2,2kW moto-reductor	5.784,00	6.882,96
0057314	Transportor cu racleți HSR25 15,9m 2,2kW moto-reductor	6.017,00	7.160,23
0057315	Transportor cu racleți HSR25 16,9m 2,2kW moto-reductor	6.251,00	7.438,69
0057316	Transportor cu racleți HSR25 17,9m 2,2kW moto-reductor	6.484,00	7.715,96
0057317	Transportor cu racleți HSR25 18,9m 3,0kW moto-reductor	7.093,00	8.440,67
0057318	Transportor cu racleți HSR25 19,9m 3,0kW moto-reductor	7.326,00	8.717,94
0057319	Transportor cu racleți HSR25 24,9m 3,0kW moto-reductor	8.494,00	10.107,86
0057320	Transportor cu racleți HSR25 29,9m 3,0kW moto-reductor	9.661,00	11.496,59
0057321	Transportor cu racleți HSR25 34,9m 4,0kW moto-reductor	10.975,00	13.060,25
0057322	Transportor cu racleți HSR25 39,9m 4,0kW moto-reductor	12.142,00	14.448,98

Accesorii HSR25

Nr.Cod	Numele articolului	fără TVA	cu TVA
0057323	Extensie 2.0m HSR25 cu lanț pentru transportor cu lanț	467,00	555,73
0057324	Extensie 1.0m HSR25 cu lanț pentru transportor cu lanț	233,00	277,27
0057325	Extensie 0.5m HSR25 cu lanț pentru transportor cu lanț	143,00	170,17
0057327	Descărcare intermediară HSR25 acționată manual Ø150mm bordurată	378,00	449,82
0057328	Descărcare intermediară HSR25 comandată de la distanță cu cablu Ø150mm bordurată	498,00	592,62
0057329	Descărcare intermediară HSR25 0,12kW 400V motorizată Ø150mm bordurată	1.088,00	1.294,72
0057330	Protecție ploaie pentru descărcarea intermediară HSR25	204,00	242,76
0057030	Protecție ploaie pentru motorul transmisiei HSR25 / 40	184,00	218,96
0057331	Conexiune de alimentare HSR25 Ø150mm bordurată	90,00	107,10
0057332	Evacuare de capăt HSR25 Ø150mm bordurată	205,00	243,95
0057033	Grinzi de armare pentru HSR25-60 până la maxim 12 m deschidere liberă	780,00	928,20
0057034	Limitator pentru HSR25-60L clapetă supra plin	75,00	89,25

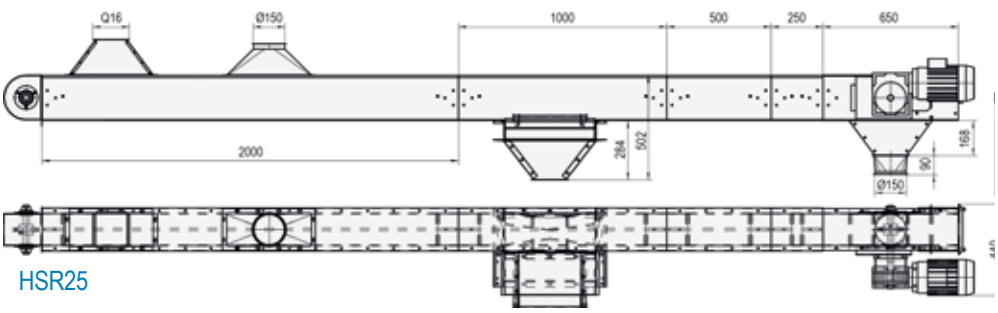

HSR25

Transportor cu racleți HSR40

Nr.Cod	Numele articolului	fără TVA	cu TVA
0057001	Transportor cu racleți HSR40 2,9m 1.1kW moto-reductor	3.234,00	3.848,46
0057002	Transportor cu racleți HSR40 3,9m 1,1kW moto-reductor	3.629,00	4.318,51
0057003	Transportor cu racleți HSR40 4,9m 1,1kW moto-reductor	4.025,00	4.789,75
0057004	Transportor cu racleți HSR40 5,9m 1,5kW moto-reductor	4.419,00	5.258,61
0057005	Transportor cu racleți HSR40 6,9m 1,5kW moto-reductor	4.816,00	5.731,04
0057006	Transportor cu racleți HSR40 7,9m 1,5kW moto-reductor	5.210,00	6.199,90
0057007	Transportor cu racleți HSR40 8,9m 2,2kW moto-reductor	5.607,00	6.672,33
0057008	Transportor cu racleți HSR40 9,9m 2,2kW moto-reductor	6.001,00	7.141,19
0057009	Transportor cu racleți HSR40 10,9m 2,2kW moto-reductor	6.398,00	7.613,62
0057010	Transportor cu racleți HSR40 11,9m 2,2kW moto-reductor	6.792,00	8.082,48
0057011	Transportor cu racleți HSR40 12,9m 2,2kW moto-reductor	7.188,00	8.553,72
0057012	Transportor cu racleți HSR40 13,9m 2,2kW moto-reductor	7.582,00	9.022,58
0057013	Transportor cu racleți HSR40 14,9m 2,2kW moto-reductor	7.979,00	9.495,01
0057014	Transportor cu racleți HSR40 15,9m 3,0kW moto-reductor	8.373,00	9.963,87
0057015	Transportor cu racleți HSR40 16,9m 3,0kW moto-reductor	8.770,00	10.436,30
0057016	Transportor cu racleți HSR40 17,9m 3,0kW moto-reductor	9.164,00	10.905,16
0057017	Transportor cu racleți HSR40 18,9m 3,0kW moto-reductor	9.560,00	11.376,40
0057018	Transportor cu racleți HSR40 19,9m 4,0kW moto-reductor	9.955,00	11.846,45
0057019	Transportor cu racleți HSR40 24,9m 4,0kW moto-reductor	11.933,00	14.200,27
0057020	Transportor cu racleți HSR40 29,9m 4,0kW moto-reductor	13.909,00	16.551,71
0057021	Transportor cu racleți HSR40 34,9m 4,0kW moto-reductor	15.886,00	18.904,34

Transportor cu racleți HSR40 (10-30°) motor cu transmisie

Nr.Cod	Numele articolului	fără TVA	cu TVA
0057051	Transportor cu racleți HSR40 2,9m 10-30° 2,2kW	4.032,00	4.798,08
0057052	Transportor cu racleți HSR40 3,9m 10-30° 2,2kW	4.489,00	5.341,91
0057053	Transportor cu racleți HSR40 4,9m 10-30° 2,2kW	4.928,00	5.864,32
0057054	Transportor cu racleți HSR40 5,9m 10-30° 3,0kW	5.533,00	6.584,27
0057055	Transportor cu racleți HSR40 6,9m 10-30° 3,0kW	5.972,00	7.106,68
0057056	Transportor cu racleți HSR40 7,9m 10-30° 3,0kW	6.430,00	7.651,70
0057057	Transportor cu racleți HSR40 8,9m 10-30° 3,0kW	6.869,00	8.174,11
0057058	Transportor cu racleți HSR40 9,9m 10-30° 4,0kW	7.994,00	9.512,86
0057059	Transportor cu racleți HSR40 10,9m 10-30° 4,0kW	8.433,00	10.035,27
0057060	Transportor cu racleți HSR40 11,9m 10-30° 4,0kW	8.891,00	10.580,29
0057061	Transportor cu racleți HSR40 12,9m 10-30° 4,0kW	9.330,00	11.102,70
0057062	Transportor cu racleți HSR40 13,9m 10-30° 5,5kW	9.994,00	11.892,86
0057063	Transportor cu racleți HSR40 14,9m 10-30° 5,5kW	10.433,00	12.415,27
0057064	Transportor cu racleți HSR40 15,9m 10-30° 5,5kW	10.891,00	12.960,29
0057065	Transportor cu racleți HSR40 16,9m 10-30° 5,5kW	11.330,00	13.482,70

Accesorii HSR40

Nr.Cod	Numele articolului	fără TVA	cu TVA
0057022	Extensie 2.0m HSR40 cu racleți pentru transportor cu racleți	791,00	941,29
0057023	Extensie 1.0m HSR40 cu racleți pentru transportor cu racleți	394,00	468,86
0057024	Extensie 0.5m HSR40 cu racleți pentru transportor cu racleți	197,00	234,43
0057026	Descărcare intermediară HSR40 acționată manual Ø200mm bordurată	504,00	599,76
0057027	Descărcare intermediară HSR40 comandată de la distanță cu cablu Ø200mm bordurată	785,00	934,15
0057028	Descărcare intermediară HSR40 0,12kW 400V motorizată Ø200mm bordurată	1.316,00	1.566,04
0057029	Protecție ploaie pentru descărcarea intermediară HSR40	233,00	277,27
0057030	Protecție ploaie pentru motorul transmisiei HSR40	184,00	218,96
0057031	Conexiune de alimentare HSR40 Ø200mm bordurată	113,00	134,47
0057032	Evacuare de capăt HSR40 Ø200mm bordurată	234,00	278,46
0057033	Grinzi de armare pentru HSR40 până la maxim	780,00	928,20
0057034	Limitator pentru HSR40 clapetă supra-plin	75,00	89,25

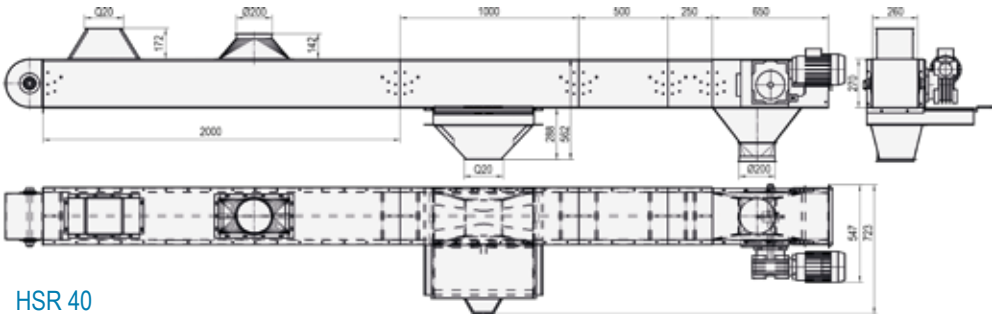

HSR 40

Echipament de bază

Transportor cu racleți HSR40:

Stație de antrenare cu unitate de tensionare integrată
- Rezistență de lungă durată datorită construcției galvanizate
- Îmbunătățirea calității, inclusiv clapetă împotriva preaplinului
- Acționare cu ajutorul motorului

Unitate de ghidare în formă de fabricație rotundă
- Golire optimă într-un spațiu mic
- Construcție galvanizată, consolidată

Secțiune transportoare
- Secțiuni transportoare stabile, consolidate
- Lanț special 1,5" cu racleți din plastic
- Deflector pentru golirea resturilor

Sistem modular pentru montaj
- Anvergură posibilă de 5-6m
- Consum mic de energie pe distanțe mari de transport (până la 50m)
- Fără comutator de protecție a motorului

Transportoare cu racleți (10-30°) ce pot fi instalate cu înclinări de până la 30°

Alte lungimi la cerere.

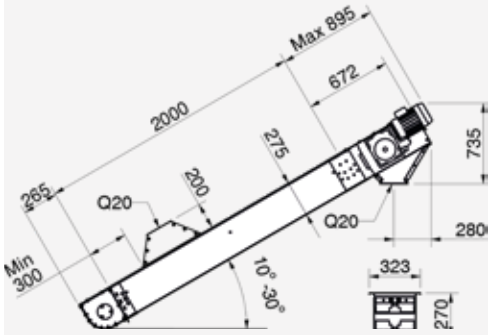

Transportoare cu lanț în jgheab HSR40 (10-30°)

Glisieră transportor cu lanț în jgheab

Echipament de bază

Transportor cu racleți HSR60L:

Stație de antrenare cu unitate de tensionare integrată
- Rezistență de lungă durată datorită construcției galvanizate
- Îmbunătățirea calității, inclusiv clapetă împotriva preaplinului
- Acționare cu ajutorul motorului

Unitate de ghidare în formă rotundă de construcție
- Golire optimă într-un spațiu mic
- Construcție galvanizată , consolidată

Secțiune transportoare
- Secțiuni transportoare stabile, consolidate
- Lanț special 1,5” cu racleți din plastic
- Deflector pentru golirea resturilor

Sistem modular pentru montaj
- Anvergură posibilă de 5-6m
- Curbură la cerere
- Consum mic de energie pe distanțe mari de transport (până la 50m)
- Fără comutator de protecție a motorului

Transportoare cu racleți (10-30°) ce pot fi instalate cu înclinări de până la 30°

Alte lungimi la cerere.

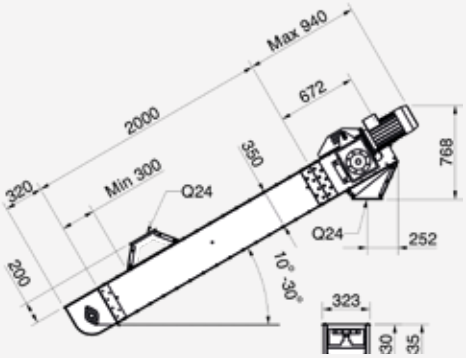

Transportoare cu lanț în jgheab HSRL60 (10-30°)

Evacuare intermediară motorizată

Transportor cu racleți HSR60L

Nr.Cod	Numele articolului	fără TVA	cu TVA
0057401	Transportor cu racleți HSR60L 3,0m 2,2kW moto-reductor	4.506,00	5.362,14
0057402	Transportor cu racleți HSR60L 4,0m 2,2kW moto-reductor	4.955,00	5.896,45
0057403	Transportor cu racleți HSR60L 5,0m 2,2kW moto-reductor	5.408,00	6.435,52
0057404	Transportor cu racleți HSR60L 6,0m 2,2kW moto-reductor	5.858,00	6.971,02
0057405	Transportor cu racleți HSR60L 7,0m 2,2kW moto-reductor	6.310,00	7.508,90
0057406	Transportor cu racleți HSR60L 8,0m 2,2kW moto-reductor	6.760,00	8.044,40
0057407	Transportor cu racleți HSR60L 9,0m 2,2kW moto-reductor	7.213,00	8.583,47
0057408	Transportor cu racleți HSR60L 10,0m 2,2kW moto-reductor	7.662,00	9.117,78
0057409	Transportor cu racleți HSR60L 11,0m 3,0kW moto-reductor	8.242,00	9.807,98
0057410	Transportor cu racleți HSR60L 12,0m 3,0kW moto-reductor	8.691,00	10.342,29
0057411	Transportor cu racleți HSR60L 13,0m 3,0kW moto-reductor	9.144,00	10.881,36
0057412	Transportor cu racleți HSR60L 14,0m 3,0kW moto-reductor	9.594,00	11.416,86
0057413	Transportor cu racleți HSR60L 15,0m 3,0kW moto-reductor	10.046,00	11.954,74
0057414	Transportor cu racleți HSR60L 16,0m 3,0kW moto-reductor	10.496,00	12.490,24
0057415	Transportor cu racleți HSR60L 17,0m 3,0kW moto-reductor	10.949,00	13.029,31
0057416	Transportor cu racleți HSR60L 18,0m 4,0kW moto-reductor	11.564,00	13.761,16
0057417	Transportor cu racleți HSR60L 19,0m 4,0kW moto-reductor	12.016,00	14.299,04
0057418	Transportor cu racleți HSR60L 20,0m 4,0kW moto-reductor	12.466,00	14.834,54
0057419	Transportor cu racleți HSR60L 25,0m 4,0kW moto-reductor	14.724,00	17.521,56
0057420	Transportor cu racleți HSR60L 30,0m 5,5kW moto-reductor	17.185,00	20.450,15
0057421	Transportor cu racleți HSR60L 35,0m 5,5kW moto-reductor	19.442,00	23.135,98

Transportor cu racleți HSR60L (10-30°) moto-reductor

Nr.Cod	Numele articolului	fără TVA	cu TVA
0057451	Transportor cu racleți HSR60L 3,0m 10-30° 2,2kW	4.644,00	5.526,36
0057452	Transportor cu racleți HSR60L 4,0m 10-30° 2,2kW	5.194,00	6.180,86
0057453	Transportor cu racleți HSR60L 5,0m 10-30° 3,0kW	5.845,00	6.955,55
0057454	Transportor cu racleți HSR60L 6,0m 10-30° 3,0kW	6.395,00	7.610,05
0057455	Transportor cu racleți HSR60L 7,0m 10-30° 3,0kW	6.929,00	8.245,51
0057456	Transportor cu racleți HSR60L 8,0m 10-30° 3,0kW	7.480,00	8.901,20
0057457	Transportor cu racleți HSR60L 9,0m 10-30° 4,0kW	8.165,00	9.716,35
0057458	Transportor cu racleți HSR60L 10,0m 10-30° 4,0kW	8.715,00	10.370,85
0057459	Transportor cu racleți HSR60L 11,0m 10-30° 4,0kW	9.250,00	11.007,50
0057460	Transportor cu racleți HSR60L 12,0m 10-30° 4,0kW	9.800,00	11.662,00
0057461	Transportor cu racleți HSR60L 13,0m 10-30° 5,5kW	10.618,00	12.635,42
0057462	Transportor cu racleți HSR60L 14,0m 10-30° 5,5kW	11.168,00	13.289,92
0057463	Transportor cu racleți HSR60L 15,0m 10-30° 5,5kW	11.702,00	13.925,38
0057464	Transportor cu racleți HSR60L 16,0m 10-30° 5,5kW	12.253,00	14.581,07

Accesorii HSR60L

Nr.Cod	Numele articolului	fără TVA	cu TVA
0057422	Extensie 2.0m HSR60L cu racleți pentru transportor cu racleți	902,00	1.073,38
0057423	Extensie 1.0m HSR60L cu racleți pentru transportor cu racleți	450,00	535,50
0057424	Extensie 0.5m HSR60L cu racleți pentru transportor cu racleți	225,00	267,75
0057425	Lanț HSR60L pe m	89,00	105,91
0057426	Descărcare intermediară HSR60L acționată manual Ø250mm bordurată	471,00	560,49
0057427	Descărcare intermediară HSR60L comandată de la distanță cu cablu Ø250mm bordurată	792,00	942,48
0057428	Descărcare intermediară HSR60L 400V motorizată Ø250mm bordurată	1.397,00	1.662,43
0057429	Protecție ploaie pentru descărcarea intermediară HSR60L	233,00	277,27
0057430	Protecție ploaie pentru motorul transmisiei HSR60L	184,00	218,96
0057431	Conexiune de alimentare HSR60L Ø250mm bordurată	181,00	215,39
0057432	Evacuare de capăt HSR60 Ø250mm bordurată	200,00	238,00
0057033	Grinzi de armare pentru HSR25-60L până la maxim 12 m deschidere liberă	780,00	928,20
0057034	Limitator pentru HSR25-60L clapetă supra plin	75,00	89,25

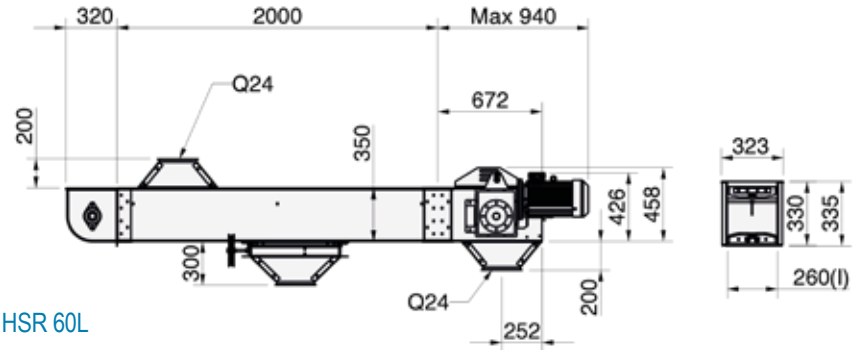

HSR 60L

Transportor cu racleți HSR60

Nr.Cod	Numele articolului	fără TVA	cu TVA
0057101	Transportor cu racleți HSR60 5,5m 2,2kW moto-reductor	7.169,00	8.531,11
0057102	Transportor cu racleți HSR60 6,5m 2,2kW moto-reductor	7.705,00	9.168,95
0057103	Transportor cu racleți HSR60 7,5m 2,2kW moto-reductor	8.118,00	9.660,42
0057104	Transportor cu racleți HSR60 8,5m 2,2kW moto-reductor	8.654,00	10.298,26
0057105	Transportor cu racleți HSR60 9,5m 2,2kW moto-reductor	9.067,00	10.789,73
0057106	Transportor cu racleți HSR60 10,5m 2,2kW moto-reductor	9.603,00	11.427,57
0057107	Transportor cu racleți HSR60 11,5m 2,2kW moto-reductor	10.016,00	11.919,04
0057108	Transportor cu racleți HSR60 12,5m 2,2kW moto-reductor	10.552,00	12.556,88
0057109	Transportor cu racleți HSR60 13,5m 3,0kW moto-reductor	11.556,00	13.751,64
0057110	Transportor cu racleți HSR60 14,5m 3,0kW moto-reductor	12.092,00	14.389,48
0057111	Transportor cu racleți HSR60 15,5m 3,0kW moto-reductor	12.505,00	14.880,95
0057112	Transportor cu racleți HSR60 16,5m 3,0kW moto-reductor	13.041,00	15.518,79
0057113	Transportor cu racleți HSR60 17,5m 3,0kW moto-reductor	13.454,00	16.010,26
0057114	Transportor cu racleți HSR60 18,5m 3,0kW moto-reductor	13.990,00	16.648,10
0057115	Transportor cu racleți HSR60 19,5m 3,0kW moto-reductor	14.403,00	17.139,57
0057116	Transportor cu racleți HSR60 20,5m 4,0kW moto-reductor	15.104,00	17.973,76
0057117	Transportor cu racleți HSR60 21,5m 4,0kW moto-reductor	15.518,00	18.466,42
0057118	Transportor cu racleți HSR60 22,5m 4,0kW moto-reductor	16.053,00	19.103,07
0057119	Transportor cu racleți HSR60 23,5m 4,0kW moto-reductor	16.467,00	19.595,73
0057120	Transportor cu racleți HSR60 24,5m 4,0kW moto-reductor	17.002,00	20.232,38
0057121	Transportor cu racleți HSR60 25,5m 4,0kW moto-reductor	17.416,00	20.725,04
0057122	Transportor cu racleți HSR60 26,5m 4,0kW moto-reductor	17.951,00	21.361,69
0057123	Transportor cu racleți HSR60 27,5m 4,0kW moto-reductor	18.365,00	21.854,35
0057124	Transportor cu racleți HSR60 28,5m 4,0kW moto-reductor	18.901,00	22.492,19
0057125	Transportor cu racleți HSR60 29,5m 5,5kW moto-reductor	19.521,00	23.229,99
0057126	Transportor cu racleți HSR60 30,5m 5,5kW moto-reductor	20.057,00	23.867,83
0057131	Transportor cu racleți HSR60 35,5m 5,5kW moto-reductor	22.368,00	26.617,92
0057136	Transportor cu racleți HSR60 40,5m 5,5kW moto-reductor	24.802,00	29.514,38

Transportor cu racleți HSR60 (10-30°) motor cu transmisie

Nr.Cod	Numele articolului	fără TVA	cu TVA
0057151	Transportor cu racleți HSR60 5,5m 10-30° 3,0kW	8.239,00	9.804,41
0057152	Transportor cu racleți HSR60 6,5m 10-30° 3,0kW	8.916,00	10.610,04
0057153	Transportor cu racleți HSR60 7,5m 10-30° 3,0kW	9.470,00	11.269,30
0057154	Transportor cu racleți HSR60 8,5m 10-30° 4,0kW	10.147,00	12.074,93
0057155	Transportor cu racleți HSR60 9,5m 10-30° 4,0kW	10.867,00	12.931,73
0057156	Transportor cu racleți HSR60 10,5m 10-30° 4,0kW	11.544,00	13.737,36
0057157	Transportor cu racleți HSR60 11,5m 10-30° 4,0kW	12.098,00	14.396,62
0057158	Transportor cu racleți HSR60 12,5m 10-30° 5,5kW	12.775,00	15.202,25
0057159	Transportor cu racleți HSR60 13,5m 10-30° 5,5kW	13.330,00	15.862,70
0057160	Transportor cu racleți HSR60 14,5m 10-30° 5,5kW	14.918,00	17.752,42
0057161	Transportor cu racleți HSR60 15,5m 10-30° 5,5kW	15.473,00	18.412,87
0057165	Transportor cu racleți HSR60 19,5m 10-30° 7,5kW	17.957,00	21.368,83

Accesorii HSR60

Nr.Cod	Numele articolului	fără TVA	cu TVA
0057137	Extensie 2,0m HSR60/80 fără racleți pentru transportor cu racleți	579,00	689,01
0057138	Extensie 1,0m HSR60/80 fără racleți pentru transportor cu racleți	350,00	416,50
0057139	Extensie 0,5m HSR60/80 fără racleți pentru transportor cu racleți	227,00	270,13
0057140	Lanț HSR60/80 pe m	93,00	110,67
0057141	Descărcare intermediară HSR60/80 comandată de la distanță cu cablu Ø250mm bordurată	814,00	968,66
0057142	Descărcare intermediară HSR60/80 400V motorizată Ø250mm bordurată	1.445,00	1.719,55
0057143	Protecție ploaie pentru descărcarea intermediară HSR60/80	215,00	255,85
0057144	Protecție ploaie pentru motorul transmisiei HSR60/80	214,00	254,66
0057145	Conexiune de alimentare HSR60/80 Ø250mm bordurată	164,00	195,16
0057146	Evacuare de capăt HSR60/80 Ø250mm bordurată	164,00	195,16

HSR 60-80

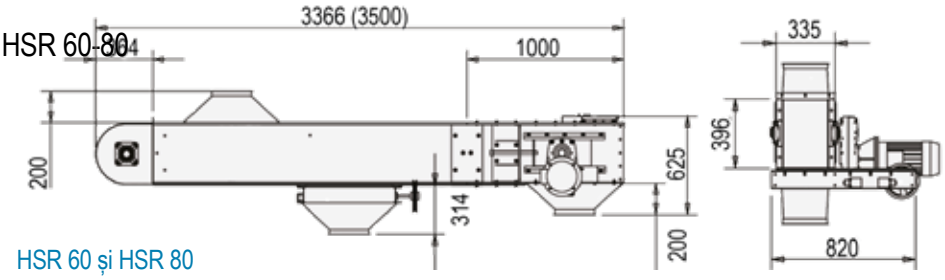

HSR 60 și HSR 80

Echipament de bază

Transportor cu racleți HSR60:

Stație de antrenare cu unitate de tensionare integrată
- Rezistență de lungă durată datorită construcției galvanizate
- Îmbunătățirea calității, inclusiv clapetă împotriva preaplinului
- Acționare cu ajutorul motorului

Unitate de ghidare în formă de fabricație rotundă
- Golire optimă într-un spațiu mic
- Construcție galvanizată , consolidată

Secțiune transportoare
- Secțiuni transportoare stabile, consolidate
- Lanț special cu racleți din oțel
- Deflector pentru golirea resturilor

Sistem modular gata de montaj
- Anvergură posibilă de 5-6m
- Curbură la cerere
- Consum mic de energie pe distanțe mari de transport (până la 50m)
- Fără comutator de protecție a motorului

Transportoare cu racleți (10-30°) ce pot fi instalate cu înclinări de până la 30°

Alte lungimi la cerere.

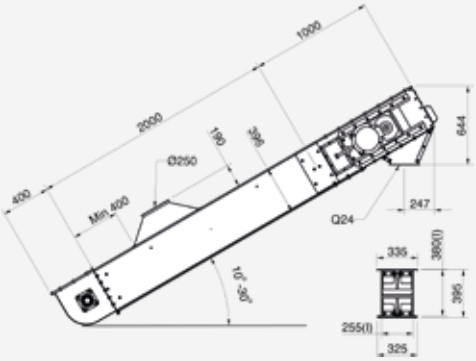

Transportoare cu lanț în jgheab HSR60 (10-30°)

SISTEME DE CEREALE

Echipament de bază

Transportor cu racleți HSR80:

Stație de antrenare cu unitate de tensionare integrată
- Rezistență de lungă durată datorită construcției galvanizate
- Îmbunătățirea calității, inclusiv clapetă împotriva preaplinului
- Acționare cu ajutorul motorului

Unitate de ghidare în formă de fabricație rotundă
- Golire optimă într-un spațiu mic
- Construcție galvanizată la cald, consolidată

Secțiune transportoare
- Secțiuni transportoare stabile, consolidate
- Lanț special cu racleți din plastic
- Deflector pentru golirea resturilor

Sistem modular pentru montaj
- Anvergură posibilă de 5-6m
- Curbură la cerere
- Consum mic de energie pe distanțe mari de transport (până la 50m)
- Fără comutator de protecție a motorului

Transportoare cu racleți (10-30°) ce pot fi instalate la înclinări de până la 30°

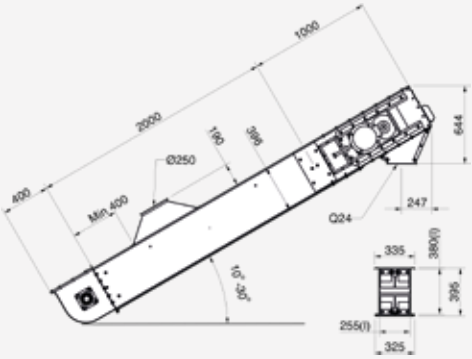

Transportor cu lanț in jgheab HSR80 (10-30°)

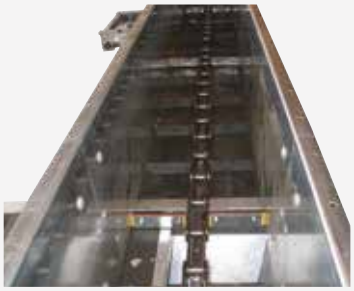

Vedere în detaliu transportor cu lanț în jgheab.

Transportor cu racleți HSR80

Nr.Cod	Numele articolului	fără TVA	cu TVA
0057201	Transportor cu racleți HSR80 5,5m 2,2kW moto-reductor	7.169,00	8.531,11
0057202	Transportor cu racleți HSR80 6,5m 2,2kW moto-reductor	7.705,00	9.168,95
0057203	Transportor cu racleți HSR80 7,5m 2,2kW moto-reductor	8.118,00	9.660,42
0057204	Transportor cu racleți HSR80 8,5m 3,0kW moto-reductor	8.780,00	10.448,20
0057205	Transportor cu racleți HSR80 9,5m 3,0kW moto-reductor	9.194,00	10.940,86
0057206	Transportor cu racleți HSR80 10,5m 3,0kW moto-reductor	9.729,00	11.577,51
0057207	Transportor cu racleți HSR80 11,5m 3,0kW moto-reductor	10.143,00	12.070,17
0057208	Transportor cu racleți HSR80 12,5m 3,0kW moto-reductor	10.678,00	12.706,82
0057209	Transportor cu racleți HSR80 13,5m 3,0kW moto-reductor	11.762,00	13.996,78
0057210	Transportor cu racleți HSR80 14,5m 4,0kW moto-reductor	12.298,00	14.634,62
0057211	Transportor cu racleți HSR80 15,5m 4,0kW moto-reductor	12.711,00	15.126,09
0057212	Transportor cu racleți HSR80 16,5m 4,0kW moto-reductor	13.247,00	15.763,93
0057213	Transportor cu racleți HSR80 17,5m 4,0kW moto-reductor	13.660,00	16.255,40
0057214	Transportor cu racleți HSR80 18,5m 4,0kW moto-reductor	14.196,00	16.893,24
0057215	Transportor cu racleți HSR80 19,5m 4,0kW moto-reductor	14.609,00	17.384,71
0057216	Transportor cu racleți HSR80 20,5m 4,0kW moto-reductor	15.145,00	18.022,55
0057217	Transportor cu racleți HSR80 21,5m 5,5kW moto-reductor	15.765,00	18.760,35
0057218	Transportor cu racleți HSR80 22,5m 5,5kW moto-reductor	16.301,00	19.398,19
0057219	Transportor cu racleți HSR80 23,5m 5,5kW moto-reductor	16.714,00	19.889,66
0057220	Transportor cu racleți HSR80 24,5m 5,5kW moto-redcutor	17.250,00	20.527,50
0057221	Transportor cu racleți HSR80 25,5m 5,5kW moto-reductor	17.663,00	21.018,97
0057222	Transportor cu racleți HSR80 26,5m 5,5kW moto-reductor	18.199,00	21.656,81
0057223	Transportor cu racleți HSR80 27,5m 5,5kW moto-reductor	18.612,00	22.148,28
0057224	Transportor cu racleți HSR80 28,5m 5,5kW moto-reductor	19.148,00	22.786,12
0057225	Transportor cu racleți HSR80 29,5m 5,5kW moto-reductor	19.561,00	23.277,59
0057226	Transportor cu racleți HSR80 30,5m 5,5kW moto-reductor	20.097,00	23.915,43
0057227	Transportor cu racleți HSR80 31,5m 7,5kW moto-reductor	21.878,00	26.034,82
0057228	Transportor cu racleți HSR80 32,5m 7,5kW moto-reductor	22.414,00	26.672,66
0057229	Transportor cu racleți HSR80 33,5m 7,5kW moto-reductor	22.827,00	27.164,13
0057230	Transportor cu racleți HSR80 34,5m 7,5kW moto-reductor	23.363,00	27.801,97
0057231	Transportor cu racleți HSR80 35,5m 7,5kW moto-reductor	23.776,00	28.293,44
0057232	Transportor cu racleți HSR80 36,5m 7,5kW moto-reductor	24.312,00	28.931,28
0057236	Transportor cu racleți HSR80 40,5m 7,5kW moto-reductor	26.210,00	31.189,90

Transportor cu racleți HSR80 (10-30°) moto-reductor

Nr.Cod	Numele articolului	fără TVA	cu TVA
0057241	Transportor cu racleți HSR80 5,5m 10-30° 3,0kW	8.239,00	9.804,41
0057242	Transportor cu racleți HSR80 6,5m 10-30° 3,0kW	8.916,00	10.610,04
0057243	Transportor cu racleți HSR80 7,5m 10-30° 4,0kW	9.636,00	11.466,84
0057244	Transportor cu racleți HSR80 8,5m 10-30° 4,0kW	10.312,00	12.271,28
0057245	Transportor cu racleți HSR80 9,5m 10-30° 4,0kW	10.867,00	12.931,73
0057246	Transportor cu racleți HSR80 10,5m 10-30° 5,5kW	11.751,00	13.983,69
0057247	Transportor cu racleți HSR80 11,5m 10-30° 5,5kW	12.305,00	14.642,95
0057248	Transportor cu racleți HSR80 12,5m 10-30° 5,5kW	12.982,00	15.448,58
0057249	Transportor cu racleți HSR80 13,5m 10-30° 5,5kW	13.537,00	16.109,03
0057250	Transportor cu racleți HSR80 14,5m 10-30° 5,5kW	14.940,00	17.778,60
0057251	Transportor cu racleți HSR80 15,5m 10-30° 7,5kW	15.494,00	18.437,86
0057255	Transportor cu racleți HSR80 19,5m 10-30° 7,5kW	17.957,00	21.368,83

Accesorii HSR80

Nr.Cod	Numele articolului	fără TVA	cu TVA
0057137	Extensie 2,0m HSR60/80 fără racleți pentru transportor cu racleți	579,00	689,01
0057138	Extensie 1,0m HSR60/80 fără racleți pentru transportor cu racleți	350,00	416,50
0057139	Extensie 0,5m HSR60/80 fără racleți pentru transportor cu racleți	227,00	270,13
0057140	Lanț HSR60/80 pe m	93,00	110,67
0057141	Descărcare intermediară HSR60/80 comandată de la distanță cu cablu Ø250mm bordurată	814,00	968,66
0057142	Descărcare intermediară HSR60/80 400V motorizată Ø250mm bordurată	1.445,00	1.719,55
0057143	Protecție ploaie pentru descărcarea intermediară HSR60/80	215,00	255,85
0057144	Protecție ploaie pentru motorul transmisiei HSR60/80	214,00	254,66
0057145	Conexiune de alimentare HSR60/80 Ø250mm bordurată	164,00	195,16
0057146	Evacuare de capăt HSR60/80 Ø250mm bordurată	164,00	195,16

Transportor cu racleți HSR100

Nr.Cod	Numele articolului	fără TVA	cu TVA
0057556	Transportor cu racleți HSR100 5,5m 2,2kW moto-reductor	7.765,00	9.240,35
0057557	Transportor cu racleți HSR100 6,5m 2,2kW moto-reductor	8.419,00	10.018,61
0057558	Transportor cu racleți HSR100 7,5m 3,0kW moto-reductor	9.486,00	11.288,34
0057559	Transportor cu racleți HSR100 8,5m 3,0kW moto-reductor	10.140,00	12.066,60
0057560	Transportor cu racleți HSR100 9,5m 3,0kW moto-reductor	10.616,00	12.633,04
0057561	Transportor cu racleți HSR100 10,5m 4,0kW moto-reductor	11.435,00	13.607,65
0057562	Transportor cu racleți HSR100 11,5m 4,0kW moto-reductor	11.911,00	14.174,09
0057563	Transportor cu racleți HSR100 12,5m 4,0kW moto-reductor	12.565,00	14.952,35
0057564	Transportor cu racleți HSR100 13,5m 4,0kW moto-reductor	13.041,00	15.518,79
0057565	Transportor cu racleți HSR100 14,5m 4,0kW moto-reductor	13.694,00	16.295,86
0057566	Transportor cu racleți HSR100 15,5m 4,0kW moto-reductor	14.378,00	17.109,82
0057567	Transportor cu racleți HSR100 16,5m 5,5kW moto-reductor	15.031,00	17.886,89
0057568	Transportor cu racleți HSR100 17,5m 5,5kW moto-reductor	15.508,00	18.454,52
0057569	Transportor cu racleți HSR100 18,5m 5,5kW moto-reductor	16.161,00	19.231,59
0057570	Transportor cu racleți HSR100 19,5m 5,5kW moto-reductor	16.638,00	19.799,22
0057571	Transportor cu racleți HSR100 20,5m 5,5kW moto-reductor	17.291,00	20.576,29
0057572	Transportor cu racleți HSR100 25,5m 7,5kW moto-reductor	21.399,00	25.464,81
0057573	Transportor cu racleți HSR100 30,5m 7,5kW moto-reductor	24.312,00	28.931,28
0057574	Transportor cu racleți HSR100 35,5m 11,0kW moto-reductor	28.934,00	34.431,46
0057575	Transportor cu racleți HSR100 40,5m 11,0kW moto-reductor	31.848,00	37.899,12

Transportor cu racleți HSR100 (10-30°) motor cu roți dințate

Nr.Cod	Numele articolului	fără TVA	cu TVA
0057603	Transportor cu racleți HSR100 5,5m 10-30° 3,0kW	9.039,00	10.756,41
0057604	Transportor cu racleți HSR100 6,5m 10-30° 3,0kW	9.887,00	11.765,53
0057605	Transportor cu racleți HSR100 7,5m 10-30° 4,0kW	10.689,00	12.719,91
0057606	Transportor cu racleți HSR100 8,5m 10-30° 4,0kW	11.538,00	13.730,22
0057607	Transportor cu racleți HSR100 9,5m 10-30° 4,0kW	12.174,00	14.487,06
0057608	Transportor cu racleți HSR100 10,5m 10-30° 5,0kW	13.934,00	16.581,46
0057609	Transportor cu racleți HSR100 11,5m 10-30° 5,0kW	14.571,00	17.339,49
0057610	Transportor cu racleți HSR100 12,5m 10-30° 5,5kW	15.419,00	18.348,61
0057611	Transportor cu racleți HSR100 13,5m 10-30° 5,5kW	16.056,00	19.106,64
0057612	Transportor cu racleți HSR100 14,5m 10-30° 7,5kW	16.926,00	20.141,94
0057613	Transportor cu racleți HSR100 15,5m 10-30° 7,5kW	17.562,00	20.898,78
0057614	Transportor cu racleți HSR100 16,5m 10-30° 7,5kW	18.410,00	21.907,90
0057615	Transportor cu racleți HSR100 17,5m 10-30° 7,5kW	19.047,00	21.907,90
0057616	Transportor cu racleți HSR100 18,5m 10-30° 7,5kW	19.895,00	22.665,93
0057617	Transportor cu racleți HSR100 19,5m 10-30° 7,5kW	20.532,00	24.433,08
0057618	Transportor cu racleți HSR100 20,5m 10-30° 7,5kW	23.047,00	27.425,93

Accesorii HSR100

Nr.Cod	Numele articolului	fără TVA	cu TVA
0057596	Extensie 0,5m HSR100/120 fără racleți pentru transportor cu racleți	283,00	336,77
0057597	Extensie 1,0m HSR100/120 fără racleți pentru transportor cu racleți	434,00	516,46
0057598	Extensie 2,0m HSR100/120 fără racleți pentru transportor cu racleți	691,00	822,29
0057599	Lanț HSR100/120 pe m	110,00	130,90
0057600	Descărcare intermediară HSR100/120 comandată de la distanță pentru cablu Ø250mm bordurată	1.097,00	1.305,43
0057601	Descărcare intermediară HSR100/120 400V motorizată Ø250mm bordurată	1.538,00	1.830,22
0057602	Protecție ploaie pentru descărcarea intermediară HSR100/120	215,00	255,85

Echipament de bază

Transportor cu racleți HSR100:

Stație de acționare cu stație de tensionare integrată
- Durată lungă de operare datorită execuţiei zincării la cald
- Calitate întărită, inclusiv clapeta de prea-plin împotriva supra-umplerii
- Cu reductor și motor montat
- Viteza lanțului HSR100: 0,47 m / s

Stație de deviere într-un design special
- Golire optimă cu spațiu redus
- Design armat, zincat la cald

Secțiunea de transport
- Secțiuni de transport stabile, consolidate
- Lanț special de acționare cu racleși din oțel
- Ștergător pentru golirea reziduurilor
- Placa de uzură de 10 mm realizată din plastic cu o rezistență ridicată pentru o durată lungă de viață și un transport silențios

Sistem modular pentru autoasamblare
- Se pot întinde 5-6m
- Tronsoane de cot înclinate la cerere
- Consum redus de energie pentru transportul lung (întindere până la 50m)
- Fără întrerupător de protecție a motorului

Transportorul cu racleți (10-30 °) poate fi utilizat pentru pante de până la 30°

Capacitatea transportorului în uscat și cereale curățate cu o greutate în vrac de 0,75to / m³
Alte lungimi la cerere.

Racleți de transport

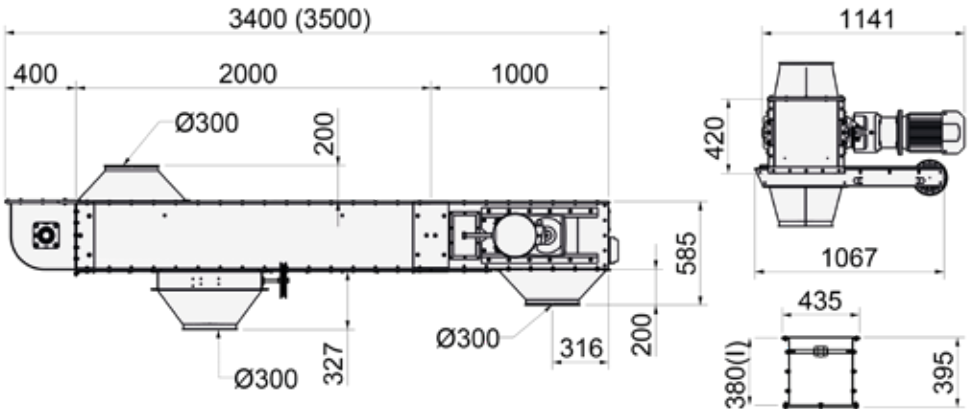

Transportor r

Echipament de bază

Transportor cu racleți HSR120:

Stație de acționare cu stație de tensionare integrată
- Durată lungă de operare datorită execuţiei zincării la cald
- Calitate întărită, inclusiv clapeta de prea-plin împotriva supra-umplerii
- Antrenare reductor și motor montat
- Viteza lanțului HSR120: 0,57m / s

Stație de deviere în design rotund
- Golire optimă cu spațiu redus
- Design armat, zincat la cald

Secțiunea de transport
- Secțiuni de transport stabile, consolidate
- Lanț special de acționare cu racleți din oțel
- Ștergător pentru golirea reziduurilor
- Placa de uzură de 10 mm realizată din plastic cu o rezistență ridicată pentru o durată lungă de viață și un transport silențios

Sistem modular pentru autoasamblare
- Se pot întinde 5-6m
- Tronsoane de cot înclinate la cerere
- Consum redus de energie pentru transportul lung întindere (până la 50m)
- Fără întrerupător de protecție a motorului

Transportorul cu racleți (10-30 °) poate fi utilizat pentru pante de până la 30 °

Capacitatea transportorului în uscat și cereale curățate cu o greutate în vrac de 0,75to / m³

Alte lungimi la cerere.

Capacitate cca. to/h*	100	120
Podea / perete / capac mm	4/3/2	4/3/2
Podea mm	+10 nonfric	+10 nonfric
Întoarcere și acționare mm	4	4
Transmisie	plat	plat
Racleți	oțel	oțel
Lanț mm	40x6x125	40x6x125
Ø intrare / ieșire în mm	Ø300	Ø300

*la greutate în vrac 0,7t/m³ ≥ și 18% umiditate

Transportor cu racleți HSR120

Nr.Cod	Numele articolului	fără TVA	cu TVA
0057576	Transportor cu racleți HSR120 5,5m 3,0kW moto-reductor	7.892,00	9.391,48
0057577	Transportor cu racleți HSR120 6,5m 3,0kW moto-reductor	8.545,00	10.168,55
0057578	Transportor cu racleți HSR120 7,5m 4,0kW moto-reductor	9.692,00	11.533,48
0057579	Transportor cu racleți HSR120 8,5m 4,0kW moto-reductor	10.345,00	12.310,55
0057580	Transportor cu racleți HSR120 9,5m 4,0kW moto-redcutor	10.822,00	12.878,18
0057581	Transportor cu racleți HSR120 10,5m 4,0kW moto-reductor	11.475,00	13.655,25
0057582	Transportor cu racleți HSR120 11,5m 4,0kW moto-reductor	11.951,00	14.221,69
0057583	Transportor cu racleți HSR120 12,5m 4,0kW moto-reductor	12.605,00	14.999,95
0057584	Transportor cu racleți HSR120 13,5m 5,5kW moto-reductor	13.288,00	15.812,72
0057585	Transportor cu racleți HSR120 14,5m 5,5kW moto-reductor	13.942,00	16.590,98
0057586	Transportor cu racleți HSR120 15,5m 5,5kW moto-reductor	14.418,00	17.157,42
0057587	Transportor cu racleți HSR120 16,5m 5,5kW moto-reductor	15.072,00	17.935,68
0057588	Transportor cu racleți HSR120 17,5m 5,5kW moto-reductor	15.548,00	18.502,12
0057589	Transportor cu racleți HSR120 18,5m 5,5kW moto-reductor	16.202,00	19.280,38
0057590	Transportor cu racleți HSR120 19,5m 7,5kW moto-reductor	18.009,00	21.430,71
0057591	Transportor cu racleți HSR120 20,5m 7,5kW moto-reductor	18.663,00	22.208,97
0057592	Transportor cu racleți HSR120 25,5m 7,5kW moto-reductor	21.399,00	25.464,81
0057593	Transportor cu racleți HSR120 30,5m 11,0kW moto-reductor	26.198,00	31.175,62
0057594	Transportor cu racleți HSR120 35,5m 11,0kW moto-reductor	28.934,00	34.431,46
0057595	Transportor cu racleți HSR120 40,5m 11,0kW motor-reductor	31.848,00	37.899,12

Transportor cu racleți HSR120 (10-30°) moto cu roți dințate

Nr.Cod	Numele articolului	fără TVA	cu TVA
0057620	Transportor cu racleți HSR120 5,5m 10-30° 4,0kW	9.205,00	10.953,95
0057621	Transportor cu racleți HSR120 6,5m 10-30° 4,0kW	10.053,00	11.963,07
0057622	Transportor cu racleți HSR120 7,5m 10-30° 5,5kW	10.897,00	12.967,43
0057623	Transportor cu racleți HSR120 8,5m 10-30° 5,5kW	11.745,00	13.976,55
0057624	Transportor cu racleți HSR120 9,5m 10-30° 5,5kW	12.381,00	14.733,39
0057625	Transportor cu racleți HSR120 10,5m 10-30° 7,5kW	13.956,00	16.607,64
0057626	Transportor cu racleți HSR120 11,5m 10-30° 7,5kW	14.593,00	17.365,67
0057627	Transportor cu racleți HSR120 12,5m 10-30° 7,5kW	15.441,00	18.374,79
0057628	Transportor cu racleți HSR120 13,5m 10-30° 7,5kW	16.078,00	19.132,82
0057629	Transportor cu racleți HSR120 14,5m 10-30° 11,0kW	17.474,00	20.794,06
0057630	Transportor cu racleți HSR120 15,5m 10-30° 11,0kW	18.111,00	21.552,09
0057631	Transportor cu racleți HSR120 16,5m 10-30° 11,0kW	18.959,00	22.561,21
0057632	Transportor cu racleți HSR120 17,5m 10-30° 11,0kW	19.596,00	23.319,24
0057633	Transportor cu racleți HSR120 18,5m 10-30° 11,0kW	20.444,00	24.328,36
0057634	Transportor cu racleți HSR120 19,5m 10-30° 11,0kW	21.080,00	25.085,20
0057635	Transportor cu racleți HSR120 20,5m 10-30° 11,0kW	23.319,00	27.749,61

Accesorii HSR120

Nr.Cod	Numele articolului	fără TVA	cu TVA
0057596	Extensie 0,5m HSR100/120 fără racleți pentru transportor cu racleți	283,00	336,77
0057597	Extensie 1,0m HSR100/120 fără racleți pentru transportor cu racleți	434,00	516,46
0057598	Extensie 2,0m HSR100/120 fără racleți pentru transportor cu racleți	691,00	822,29
0057599	Lanț HSR100/120 pe m	110,00	130,90
0057600	Descărcare intermediară HSR100/120 comandată de la distanță pentru frânghie Ø250mm bordurată	1.097,00	1.305,43
0057601	Descărcare intermediară HSR100/120 400V motorizată Ø250mm bordurată	1.538,00	1.830,22
0057602	Protecție ploaie pentru descărcarea intermediară HSR100/120	215,00	255,85

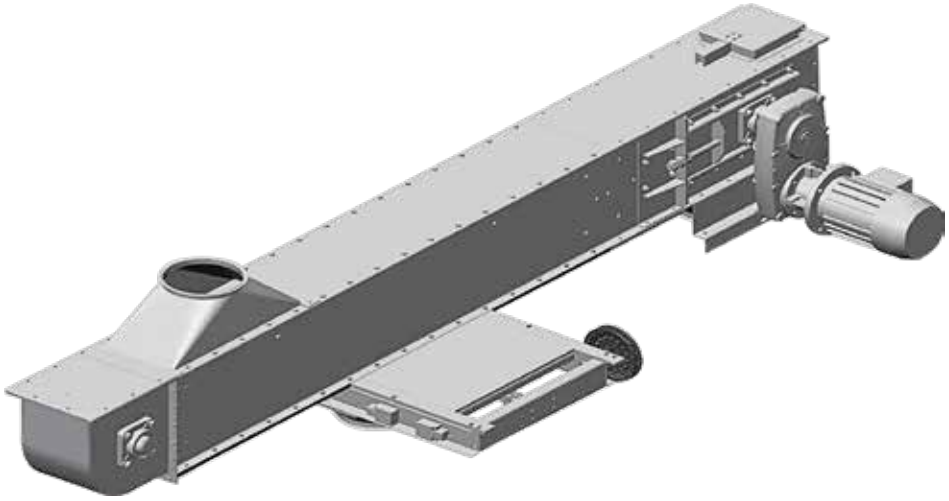

Transportor cu racleți pentru recepție HGSR25

Nr.Cod	Numele articolului	fără TVA	cu TVA
0058301	Transportor cu racleți HGSR25 3,9m, antrenare 2,2kW	3.291,00	3.916,29
0058302	Transportor cu racleți HGSR25 4,9m, antrenare 2,2kW	3.571,00	4.249,49
0058303	Transportor cu racleți HGSR25 5,9m, antrenare 2,2kW	3.851,00	4.582,69
0058304	Transportor cu racleți HGSR25 6,9m, antrenare 2,2kW	4.131,00	4.915,89
0058305	Transportor cu racleți HGSR25 7,9m, antrenare 3,0kW	4.787,00	5.696,53
0058306	Transportor cu racleți HGSR25 8,9m, antrenare 3,0kW	5.067,00	6.029,73
0058307	Transportor cu racleți HGSR25 9,9m, antrenare 3,0kW	5.347,00	6.362,93
0058308	Transportor cu racleți HGSR25 10,9m, antrenare 4,0kW	5.773,00	6.869,87
0058309	Transportor cu racleți HGSR25 11,9m, antrenare 4,0kW	6.053,00	7.203,07
0058310	Secțiune de limitare a cantității 0,5m pentru HGSR25	274,00	326,06

Transportor cu racleți pentru recepție HGSR40

Nr.Cod	Numele articolului	fără TVA	cu TVA
0058001	Transportor cu racleți HGSR40 3,9m, antrenare 2,2kW	4.481,00	5.332,39
0058002	Transportor cu racleți HGSR40 4,9m, antrenare 2,2kW	4.953,00	5.894,07
0058003	Transportor cu racleți HGSR40 5,9m, antrenare 3,0kW	5.573,00	6.631,87
0058004	Transportor cu racleți HGSR40 6,9m, antrenare 3,0kW	6.045,00	7.193,55
0058005	Transportor cu racleți HGSR40 7,9m, antrenare 3,0kW	6.518,00	7.756,42
0058006	Transportor cu racleți HGSR40 8,9m, antrenare 4,0kW	7.658,00	9.113,02
0058007	Transportor cu racleți HGSR40 9,9m, antrenare 4,0kW	8.130,00	9.674,70
0058008	Transportor cu racleți HGSR40 10,9m, antrenare 4,0kW	8.602,00	10.236,38
0058009	Transportor cu racleți HGSR40 11,9m, antrenare 5,5kW	9.282,00	11.045,58
0058010	Secțiune de limitare a cantității 0,5m pentru HGSR40	345,00	410,55
0058011	Transportor cu racleți HGSR40 cu cot de 30° 4,9m, 3,0kW	5.865,00	6.979,35
0058012	Transportor cu racleți HGSR40 cu cot de 30° 5,9m, 3,0kW	6.380,00	7.592,20
0058013	Transportor cu racleți HGSR40 cu cot de 30° 6,9m, 4,0kW	7.562,00	8.998,78
0058014	Transportor cu racleți HGSR40 cu cot de 30° 7,9m, 4,0kW	8.076,00	9.610,44
0058015	Transportor cu racleți HGSR40 cu cot de 30° 8,9m, 4,0kW	8.591,00	10.223,29
0058016	Transportor cu racleți HGSR40 cu cot de 30° 9,9m, 5,5kW	9.312,00	11.081,28

Transportor cu racleți pentru recepție HGSR60L

Nr.Cod	Numele articolului	fără TVA	cu TVA
0058401	Transportor cu racleți HGSR60L 4,0m, antrenare 3,0kW	4.980,00	5.926,20
0058402	Transportor cu racleți HGSR60L 5,0m, antrenare 3,0kW	5.753,00	6.846,07
0058403	Transportor cu racleți HGSR60L 6,0m, antrenare 3,0kW	6.293,00	7.488,67
0058404	Transportor cu racleți HGSR60L 7,0m, antrenare 4,0kW	6.998,00	8.327,62
0058405	Transportor cu racleți HGSR60L 8,0m, antrenare 4,0kW	7.538,00	8.970,22
0058406	Transportor cu racleți HGSR60L 9,0m, antrenare 4,0kW	8.078,00	9.612,82
0058407	Transportor cu racleți HGSR60L 10,0m, antrenare 5,5kW	8.825,00	10.501,75
0058408	Transportor cu racleți HGSR60L 11,0m, antrenare 5,5kW	9.365,00	11.144,35
0058410	Secțiune de limitare a cantității 0,5m pentru HGSR60L	394,00	468,86
0058411	Transportor cu racleți HGSR60L cu cot de 30° 4,0m, 3,0kW	6.034,00	7.180,46
0058412	Transportor cu racleți HGSR60L cu cot de 30° 5,0m, 4,0kW	6.757,00	8.040,83
0058413	Transportor cu racleți HGSR60L cu cot de 30° 6,0m, 4,0kW	7.313,00	8.702,47
0058414	Transportor cu racleți HGSR60L cu cot de 30° 7,0m, 4,0kW	7.870,00	9.365,30
0058415	Transportor cu racleți HGSR60L cu cot de 30° 8,0m, 5,5kW	8.634,00	10.274,46
0058416	Transportor cu racleți HGSR60L cu cot de 30° 9,0m, 5,5kW	9.191,00	10.937,29

Echipament de bază

Transportor cu racleți HGSR25:

- Transmisie cu unitate de tensionare integrată
- Construcție galvanizată, consolidată
- Inclusiv clapetă împotriva preaplinului
- Cu transmisie și motor
- Unitate de ghidare în formă rotundă pentru o golire optimă într-un spațiu mic
- Secțiuni transportoare stabile, consolidate
- Lanț special 1,5" cu racleți din plastic
- Deflector pentru golirea resturilor
- Sistem modular gata de montaj
- Consum mic de energie pe distanțe mari de transport
- Fără comutator de protecție a motorului

Alte lungimi la cerere.

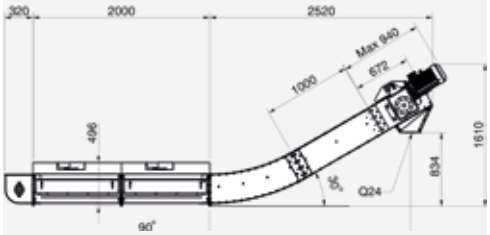

Transportor cu racleți HGSR 25-40 cu Cot 30°

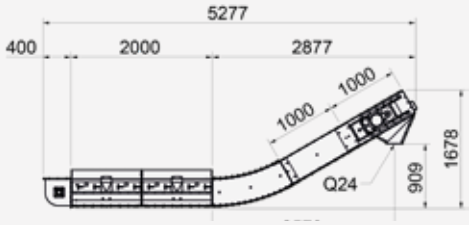

Transportor cu racleți HGSR 60L cu Cot 30°

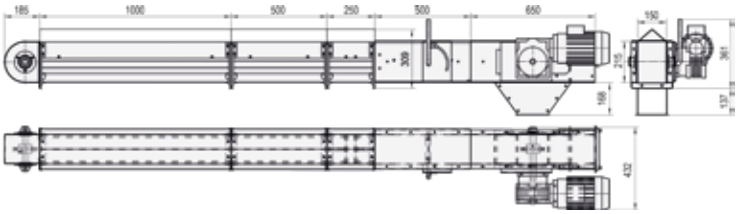

HGSR 25

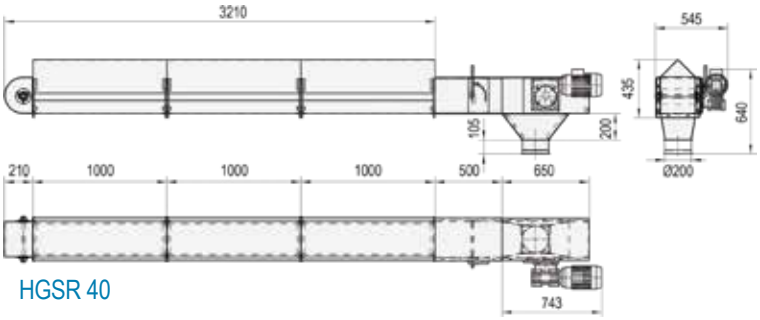

HGSR 40

Echipament de bază

Transportor cu racleți HGSR60:

- Transmisie cu unitate de tensionare integrată
- Construcție galvanizată , consolidată
- Inclusiv clapetă împotriva preaplinului
- Acționare cu ajutorul transmisiei cu moto-reductor
- Unitate de ghidare în formă rotundă pentru o golire optimă într-un spațiu mic
- Secțiuni transportoare stabile, consolidate
- Lanț special cu racleți din plastic
- Deflector pentru golirea resturilor
- Sistem modular gata de montaj
- Consum mic de energie pe distanțe mari de transport
- Fără comutator de protecție a motorului

Alte lungimi la cerere.

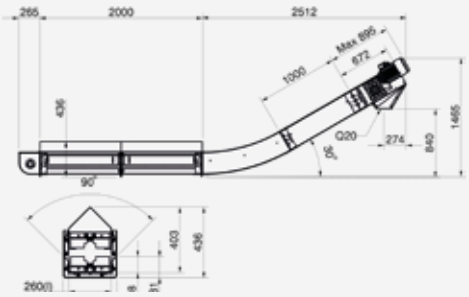

Transportor cu racleți pentru recepție HGSR 60-80 cu Cot 30°

Transportor cu racleți pentru recepție HGSR60

Nr.Cod	Numele articolului	fără TVA	cu TVA
0058101	Transportor cu racleți HGSR60 5,5m, antrenare 3,0kW	8.420,00	10.019,80
0058102	Transportor cu racleți HGSR60 6,5m, antrenare 3,0kW	9.248,00	11.005,12
0058103	Transportor cu racleți HGSR60 7,5m, antrenare 3,0kW	10.076,00	11.990,44
0058104	Transportor cu racleți HGSR60 8,5m, antrenare 3,0kW	11.495,00	13.679,05
0058105	Transportor cu racleți HGSR60 9,5m, antrenare 3,0kW	12.323,00	14.664,37
0058106	Transportor cu racleți HGSR60 10,5m, antrenare 3,0kW	13.151,00	15.649,69
0058107	Transportor cu racleți HGSR60 11,5m, antrenare 3,0kW	13.980,00	16.636,20
0058108	Transportor cu racleți HGSR60 12,5m, antrenare 3,0kW	14.808,00	17.621,52
0058109	Transportor cu racleți HGSR60 13,5m, antrenare 4,0kW	15.801,00	18.803,19
0058110	Transportor cu racleți HGSR60 14,5m, antrenare 4,0kW	16.629,00	19.788,51
0058111	Transportor cu racleți HGSR60 15,5m, antrenare 4,0kW	17.457,00	20.773,83
0058112	Transportor cu racleți HGSR60 16,5m, antrenare 4,0kW	18.286,00	21.760,34
0058113	Transportor cu racleți HGSR60 17,5m, antrenare 4,0kW	19.114,00	22.745,66
0058114	Transportor cu racleți HGSR60 18,5m, antrenare 4,0kW	19.942,00	23.730,98
0058115	Transportor cu racleți HGSR60 19,5m, antrenare 4,0kW	20.770,00	24.716,30
0058116	Transportor cu racleți HGSR60 20,5m, antrenare 4,0kW	21.598,00	25.701,62
0058117	Secțiune de limitare a cantității 0,5m pentru HGSR60/80	329,00	391,51
0058121	Transportor cu racleți HGSR60 cu cot de 30° 5,5m, 3,0kW	10.558,00	12.564,02
0058122	Transportor cu racleți HGSR60 cu cot de 30° 6,5m, 3,0kW	11.603,00	13.807,57
0058123	Transportor cu racleți HGSR60 cu cot de 30° 7,5m, 3,0kW	12.648,00	15.051,12
0058124	Transportor cu racleți HGSR60 cu cot de 30° 8,5m, 4,0kW	13.900,00	16.541,00
0058125	Transportor cu racleți HGSR60 cu cot de 30° 9,5m, 4,0kW	14.944,00	17.783,36
0058126	Transportor cu racleți HGSR60 cu cot de 30° 10,5m, 4,0kW	15.989,00	19.026,91

Transportor cu racleți pentru recepție HGSR80

Nr.Cod	Numele articolului	fără TVA	cu TVA
0058201	Transportor cu racleți HGSR80 5,5m, antrenare 3,0kW	8.546,00	10.169,74
0058202	Transportor cu racleți HGSR80 6,5m, antrenare 3,0kW	9.374,00	11.155,06
0058203	Transportor cu racleți HGSR80 7,5m, antrenare 4,0kW	10.202,00	12.140,38
0058204	Transportor cu racleți HGSR80 8,5m, antrenare 4,0kW	11.701,00	13.924,19
0058205	Transportor cu racleți HGSR80 9,5m, antrenare 4,0kW	12.529,00	14.909,51
0058206	Transportor cu racleți HGSR80 10,5m, antrenare 4,0kW	13.357,00	15.894,83
0058207	Transportor cu racleți HGSR80 11,5m, antrenare 4,0kW	14.185,00	16.880,15
0058208	Transportor cu racleți HGSR80 12,5m, antrenare 4,0kW	15.013,00	17.865,47
0058209	Transportor cu racleți HGSR80 13,5m, antrenare 4,0kW	15.841,00	18.850,79
0058210	Transportor cu racleți HGSR80 14,5m, antrenare 5,5kW	16.670,00	19.837,30
0058211	Transportor cu racleți HGSR80 15,5m, antrenare 5,5kW	16.670,00	21.068,95
0058212	Transportor cu racleți HGSR80 16,5m, antrenare 5,5kW	18.533,00	22.054,27
0058213	Transportor cu racleți HGSR80 17,5m, antrenare 5,5kW	19.361,00	23.039,59
0058214	Transportor cu racleți HGSR80 18,5m, antrenare 5,5kW	20.189,00	24.024,91
0058215	Transportor cu racleți HGSR80 19,5m, antrenare 5,5kW	21.017,00	25.010,23
0058216	Transportor cu racleți HGSR80 20,5m, antrenare 5,5kW	21.845,00	25.995,55
0058117	Secțiune de limitare a cantității 0,5m pentru HGSR60/80	329,00	391,51
0058221	Transportor cu racleți HGSR80 cu cot de 30° 5,5m, 5,5kW	10.966,00	13.049,54
0058222	Transportor cu racleți HGSR80 cu cot de 30° 6,5m, 5,5kW	12.010,00	14.291,90
0058223	Transportor cu racleți HGSR80 cu cot de 30° 7,5m, 5,5kW	13.055,00	15.535,45
0058224	Transportor cu racleți HGSR80 cu cot de 30° 8,5m, 7,5kW	14.121,00	16.803,99
0058225	Transportor cu racleți HGSR80 cu cot de 30° 9,5m, 7,5kW	15.166,00	18.047,54
0058226	Transportor cu racleți HGSR80 cu cot de 30° 10,5m, 7,5kW	16.211,00	19.291,09

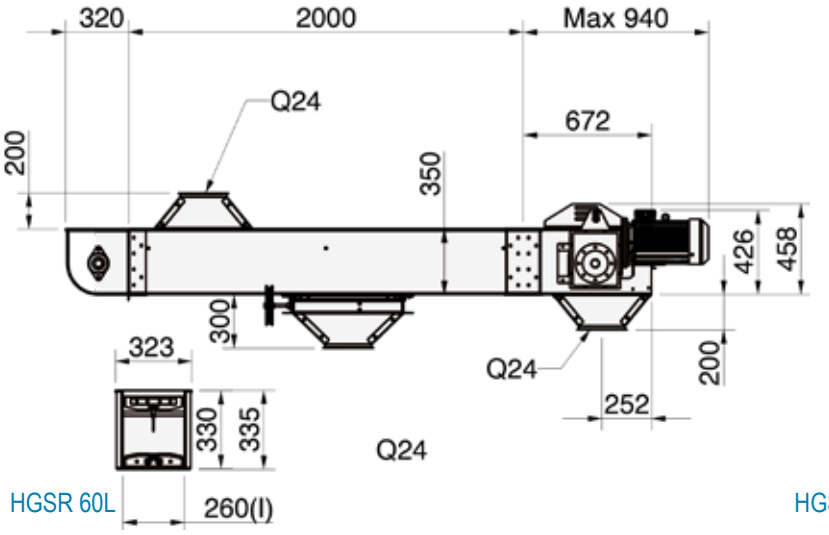

HGSR 60L

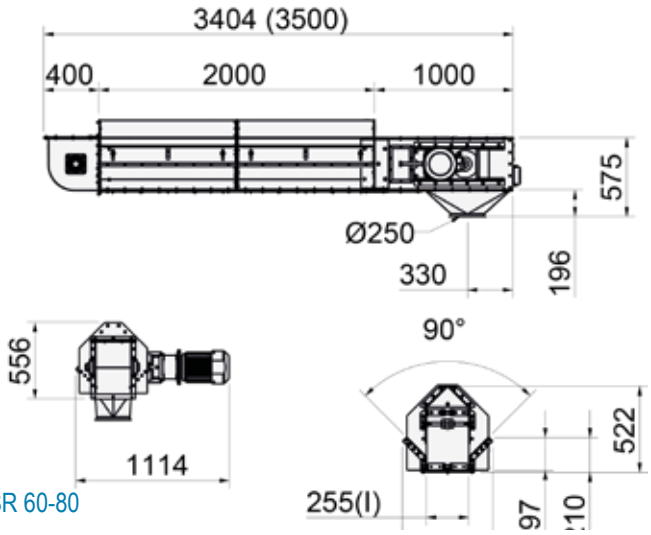

HGSR 60-80

Transportor cu racleți pentru recepție HGSR100

Nr.Cod	Numele articolului	fără TVA	cu TVA
0058601	Transportor cu racleți HGSR100 5,5m, antrenare 4,0kW	9.604,00	11.428,76
0058602	Transportor cu racleți HGSR100 6,5m, antrenare 4,0kW	10.530,00	12.530,70
0058603	Transportor cu racleți HGSR100 7,5m, antrenare 4,0kW	11.622,00	13.830,18
0058604	Transportor cu racleți HGSR100 8,5m, antrenare 4,0kW	12.549,00	14.933,31
0058605	Transportor cu racleți HGSR100 9,5m, antrenare 4,0kW	13.476,00	16.036,44
0058606	Transportor cu racleți HGSR100 10,5m, antrenare 4,0kW	14.402,00	17.138,38
0058607	Transportor cu racleți HGSR100 11,5m, antrenare 4,0kW	15.329,00	18.241,51
0058608	Transportor cu racleți HGSR100 12,5m, antrenare 4,0kW	16.256,00	19.344,64
0058609	Transportor cu racleți HGSR100 13,5m, antrenare 4,5kW	17.389,00	20.692,91
0058610	Transportor cu racleți HGSR100 14,5m, antrenare 5,5kW	18.316,00	21.796,04
0058611	Transportor cu racleți HGSR100 15,5m, antrenare 5,5kW	19.243,00	22.899,17
0058612	Transportor cu racleți HGSR100 16,5m, antrenare 5,5kW	20.169,00	24.001,11
0058613	Transportor cu racleți HGSR100 17,5m, antrenare 7,5kW	22.468,00	26.736,92
0058614	Transportor cu racleți HGSR100 18,5m, antrenare 7,5kW	23.394,00	27.838,86
0058615	Transportor cu racleți HGSR100 19,5m, antrenare 7,5kW	24.321,00	28.941,99
0058616	Transportor cu racleți HGSR100 20,5m, antrenare 7,5kW	25.247,00	30.043,93
0058617	Transportor cu racleți HGSR100 cu cot de 30° 5,5m, 4,0kW	11.893,00	14.152,67
0058318	Transportor cu racleți HGSR100 cu cot de 30° 6,5m, 4,0kW	13.406,00	15.953,14
0058319	Transportor cu racleți HGSR100 cu cot de 30° 7,5m, 5,5kW	14.681,00	17.470,39
0058320	Transportor cu racleți HGSR100 cu cot de 30° 8,5m, 5,5kW	15.934,00	18.961,46
0058321	Transportor cu racleți HGSR100 cu cot de 30° 9,5m, 5,5kW	17.188,00	20.453,72
0058322	Transportor cu racleți HGSR100 cu cot de 30° 10,5m, 5,5kW	18.441,00	21.944,79

Transportor cu racleți pentru recepție HGSR120

Nr.Cod	Numele articolului	fără TVA	cu TVA
0058501	Transportor cu racleți HGSR120 5,5m, antrenare 2,2kW	9.809,00	11.672,71
0058502	Transportor cu racleți HGSR120 6,5m, antrenare 2,2kW	10.736,00	12.775,84
0058503	Transportor cu racleți HGSR120 7,5m, antrenare 3,0kW	11.663,00	13.878,97
0058504	Transportor cu racleți HGSR120 8,5m, antrenare 3,0kW	12.796,00	15.227,24
0058505	Transportor cu racleți HGSR120 9,5m, antrenare 3,0kW	13.723,00	16.330,37
0058506	Transportor cu racleți HGSR120 10,5m, antrenare 4,0kW	14.650,00	17.433,50
0058507	Transportor cu racleți HGSR120 11,5m, antrenare 4,0kW	15.576,00	18.535,44
0058508	Transportor cu racleți HGSR120 12,5m, antrenare 4,0kW	17.834,00	21.222,46
0058509	Transportor cu racleți HGSR120 13,5m, antrenare 5,5kW	18.761,00	22.325,59
0058510	Transportor cu racleți HGSR120 14,5m, antrenare 5,5kW	19.688,00	23.428,72
0058511	Transportor cu racleți HGSR120 15,5m, antrenare 5,5kW	20.614,00	24.530,66
0058514	Transportor cu racleți HGSR120 16,5m, antrenare 7,5kW	21.541,00	25.633,79
0058515	Transportor cu racleți HGSR120 17,5m, antrenare 11,0kW	24.354,00	28.981,26
0058516	Transportor cu racleți HGSR120 18,5m, antrenare 11,0kW	25.281,00	30.084,39
0058517	Transportor cu racleți HGSR120 19,5m, antrenare 11,0kW	26.208,00	31.187,52
0058518	Transportor cu racleți HGSR120 20,5m, antrenare 11,0kW	27.134,00	32.289,46
0058519	Transportor cu racleți HGSR120 cu cot de 30° 5,5m, 5,5kW	12.140,00	14.446,60
0058520	Transportor cu racleți HGSR120 cu cot de 30° 6,5m, 5,5kW	13.394,00	15.938,86
0058521	Transportor cu racleți HGSR120 cu cot de 30° 7,5m, 7,5kW	16.106,00	19.166,14
0058522	Transportor cu racleți HGSR120 cu cot de 30° 8,5m, 7,5kW	17.359,00	20.657,21
0058523	Transportor cu racleți HGSR120 cu cot de 30° 9,5m, 7,5kW	18.613,00	22.149,47
0058524	Transportor cu racleți HGSR120 cu cot de 30° 10,5m, 7,5kW	19.866,00	23.640,54

Echipament de bază

Transportor cu racleți în groapă HSR100/120

- Stație de acționare cu dispozitiv de tensionare integrat
- Design armat, zincat la cald
- Inclusiv clapeta de protecție împotriva supraumplerii
- Antrenare cu ajutorul moto-reductorului
- Unitate de ghidare rotundă cu golire optimă cu spațiu redus
- Secțiuni transportoare stabile, consolidate
- Placa de uzură de 10 mm din plastic de înaltă rezistență pentru o durată lungă de viață și o funcționare lină
- Lanț special de antrenare cu racleți din oțel
- Deflector pentru golirea reziduurilor
- Sistem modular pentru autoasamblare
- Consum redus de energie pentru distanțe mari de transport
- Fără comutator de protecție a motorului

Accesorii: capac de jgheab la cerere.

Capacitate de transport pentru cereale uscate și curățate cu o greutate în vrac de 0,75to / m³

Alte lungimi la cerere.

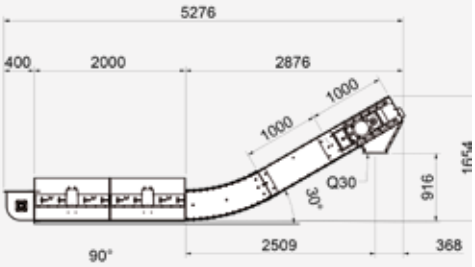

Transportor cu racleți HGSR 100 -120 cu Cot 30°

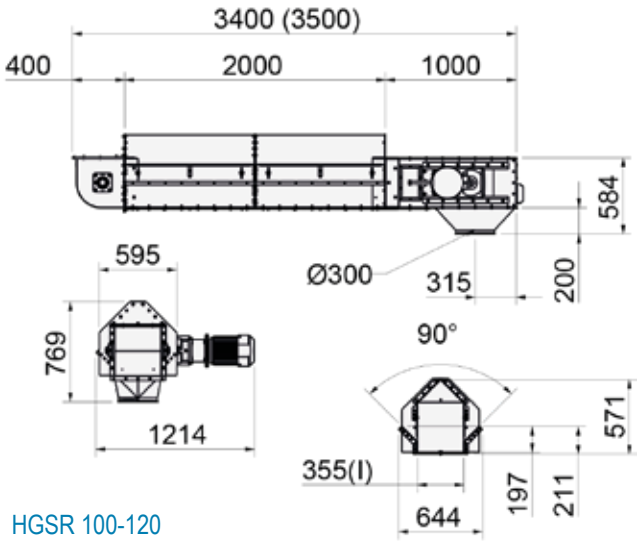

HGSR 100-120

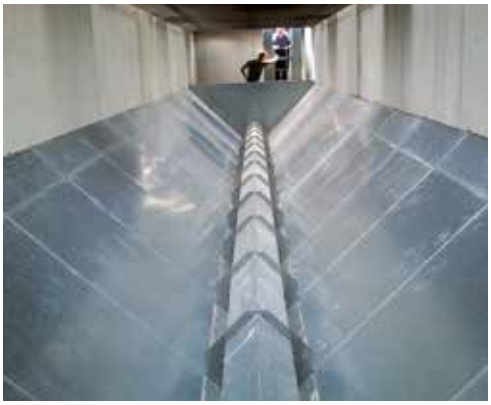

Lucrări de asamblare la o groapă de recepție

Transportor cu spirală flexibilă

Spiralele din oțel flexibile și transmisiile puternice garantează transportul rapid și în siguranță a furajelor Dumneavoastră de la siloz până la animale.

- Economie mare de timp și facilitare a muncii prin cea mai modernă tehnică
- Transportul precaut al materialelor prin formarea redusă a prafului
- Consum redus de energie
- Căi de transport de până la 50m lungime cu împingere sau tracțiune
- Operare care nu deteriorează mult, chiar și la coturi
- Coturi PE-HD cu pereți groși, Ø75 – 125mm (țevi de polietilenă cu densitate mare) conform DIN 8074 cu pereți de 6,3 mm-6,9 mm în funcție de spirală
- Diferite guri de alimentare și de evacuare, piese de trecere, containere pentru minerale, stații de dozare, părți de conducte de evacuare și clapete, fac legătura cu sistemele de depozitare HIMEL
- Transportoarele spiralate HIMEL pot fi instalate complet automatizat cu ajutorul sistemului automat de pornire și oprire HIMEL sau cu ajutorul computerului de cântărire HIMEL
- Sistem modular care poate fi dezvoltat la instalații complet automatizate

Echipament de bază

Transportor elicoidal Ø75/110mm:

- stație de antrenare zincată, cu motor cu reductor cilindric 400 V cu vană de alimentare zincată
- Evacuare zincată de Ø150 mm f.B. cu stocare și 2 manșoane de racordare
- Spirala flexibilă, netedă pentru performanță maximă

Angrenajul este montat dinainte.
Angrenarea poate fi montată ca unitate de tracțiune sau de împingere, fără comutator

La cerere stație de antrenare Ø75 mm, rezervor de dozare 0,3 m³ (cca. 200 kg) ca o pâlnie de alimentare cu sistem de agitare și electromotor 0,2 kW. Adecvat pentru materiale de transportat care curg greu, ca de exemplu făină de pește, săruri furajere de calciu, tărâțe ...

Manșon de racordare Ø 75 cu colier pentru furtun

Transportor cu spirală flexibilă Ø75

Nr.Cod	Numele articolului	fără TVA	cu TVA
0000500	Stație de tragere Ø75mm 1,1kW cu cuvă alimentare 300x300mm și descărcare Ø150 bordurată pentru lungimi 0-15 m	862,00	1.025,78
0000501	Stație de tragere Ø75mm 2,2kW cu cuvă alimentare 300x300mm și descărcare Ø150 bordurată pentru lungimi 0-50 m	936,00	1.113,84
0000468	Stație de tragere Ø75mm 1,1kW pentru lungimi de transport de 0-35m cu buncăr de dozare 1mx1m, volum 0,5m³		
1200536	Descărcare cu antrenare 1,1kW Ø75mm, stație de tragere fără cuvă	582,00	692,58
1200538	Descărcare cu antrenare 2,2kW Ø75mm, stație de tragere fără cuvă	657,00	781,83
0000472	Tubulatură de plastic Ø75mm l = 3,0 m cu manșon de legătură	43,00	51,17
0000473	Tubulatură de plastic Ø75mm l = 6,0 m cu manșon de legătură	77,00	91,63
0000474	Cot 45° Ø75mm r=1,9 m l=1,5 m cu manșon de conectare	79,00	94,01
0000475	Spirală pentru transport Ø75mm pe metru	8,00	9,52
0000476	Descărcare intermediară Ø75 cu șibăr și tub telescopic 1,0-1,8 m	21,00	24,99
0000477	Descărcare intermediară Ø100mm bordurată Ø75 cu glisor manual 100mm bordurat	155,00	184,45
0000478	Alimentare intermediară 300x300mm pentru Ø75 fără șibăr și 2 manșoane de conectare	413,00	491,47
3001706	Șibăr plat 300x300mm	92,00	109,48
0000479	Manșon de conectare spirală Ø75	47,00	55,93
0000480	Clemă de fixare cu suport pentru transportor cu spirală Ø75	43,00	51,17
1200326	Inel de fixare Ø75mm pentru suspensia lanțului	5,00	5,95
0000009	Set de suspensie (ca 10 bucăți, 0,5m lungime)	32,00	38,08

Transportor cu spirală flexibilă Ø110

Nr.Cod	Numele articolului	fără TVA	cu TVA
0000226	Stație de tragere Ø110mm 1,1kW cu cuvă alimentare 300x300mm și descărcare Ø150 bordurată pentru lungimi 0-15 m	904,00	1.075,76
0000228	Stație de tragere Ø110mm 2,2kW cu cuvă alimentare 300x300mm și descărcare Ø150 bordurată pentru lungimi 0-50 m	978,00	1.163,82
1200439	Descărcare cu antrenare 1,1kW Ø110mm, stație de tragere fără cuvă	606,00	721,14
1200522	Descărcare cu antrenare 2,2kW Ø110mm, stație de tragere fără cuvă	680,00	809,20
0001852	Tubulatură de plastic Ø110mm l = 3,0 m cu manșon de legătură	57,00	67,83
0001853	Tubulatură de plastic Ø110mm l = 6,0 m cu manșon de legătură	105,00	124,95
0001841	Cot 45° Ø110mm r=1,9 m l=1,5 m cu manșon de conectare	92,00	109,48
0001828	Spirală pentru transport Ø110mm pe metru	11,00	13,09
0001854	Descărcare intermediară Ø150mm bordurată Ø110 cu glisor manual	190,00	226,10
0001855	Alimentare intermediară 300x300mm pentru Ø110 fără șibăr și 2 manșoane de conectare	426,00	506,94
3001706	Șibăr plat 300x300mm	92,00	109,48
0001856	Manșon de conectare spirală Ø110	21,00	24,99
0000485	Clemă de fixare cu suport pentru transportor cu spirală Ø110	42,00	49,98
0000009	Set de suspensie (ca 10 bucăți, 0,5m lungime)	32,00	38,08

HIMEL Transportor cu spirală flexibilă

Accesorii Transportor cu spirală Ø75, 110

Nr.Cod	Numele articolului	fără TVA	cu TVA
1400042	Piesă de legătură Ø150mm bordurată - 300 x 300mm	110,00	130,90
1400009	Piesă de legătură Ø350mm - 300 x 300mm (admisie siloz UV)	101,00	120,19
2902720	Placă de acoperire 300 x 300 vopsită pentru conectarea la fața locului	5,00	5,95
4500046	Comutator de protecție motor 1,1kW I / O	67,00	79,73
4500047	Comutator de protecție motor 1,5 - 2,2kW I / O	62,00	73,78
0000504	Oprire automată a spiralei prin indicator nivel plin	69,00	82,11
0000009	Set de suspensie (ca. 10 piese, 0,5m lungime)	32,00	38,08
3002711	Lanț de suspensie 5 mm pe m	1,00	1,19
4500028	Senzor de nivel 230 V VC12RN230 fără temporizare	68,00	80,92
4500029	Senzor de nivel 230 V VC12RT230 cu temporizare (1s-10min)	81,00	96,39

Exemplu de comandă

Nr.Cod	Numele articolului	fără TVA	cu TVA
0000226	Stație de tragere Ø110mm 1,1kW cu cuvă alimentare 300x300mm și descărcare Ø150 bordurată pentru lungimi 0-15 m	904,00	1.075,76
0001853	Tubulatură de plastic Ø110mm l = 6,0 m cu manșon de legătură	105,00	1.124,95
0001828	Spirală pentru transportor Ø110mm pe metru	11,00	13,09
0923840	Control motor NVR 1,1kW cu monitorizare în timpul rulării		

Controlul transportoarelor melcate cu spirală

Nr.Cod	Numele articolului	fără TVA	cu TVA
4500083	Pornire-oprire automată NVR3 1.1kW	607,00	722,33
4500084	Pornire-oprire automată NVR3 1,5kW	607,00	722,33
4500085	Pornire-oprire automată NVR3 2,2kW	607,00	722,33
4500086	Pornire-oprire automată NVR3 3,0kW	607,00	722,33

Capacitate de transport maximă a transportorului cu spirală flexibilă

Execuție	Ø75mm	Ø110mm
Făină	800 kg/h	2400 kg/h
Peleți	1300 kg/h	3000 kg/h
Material aplatizat	600 kg/h	1500 kg/h
Pt.șrot, peleți, material aplatizat	Ø6mm	Ø10mm

* Reducerea capactății este posibilă la căi de transport foarte lungi

Indicații planificare:

- Văr rugăm să comandați spirala transportorului cu 1 m mai lungă decât a fost determinat (pentru acționare și evacuare)
- Maximum 6 unghiuri de 45° la o instalație de transport
- Necesarul de energie al unui unghi corespunde unei lungimi de transport de 5 m
- Fără transport pe verticală, se poate numai la max. 60°

1.1 kW Motor ~ 371 rpm
2.2 kW Motor ~ 381 rpm

Peleți:
Pentru peleți recomandăm să montați stația de antrenare imediat următoare ca putere.

Spirale mai mari la cerere!

Comandă NVR3:

- Comandă pentru preaplin în carcasă de plastic
- Întrerupător pentru pornire și oprire manuală
- Unitate de comutare cu protecție motor
- Monitorizare a duratei de funcționare cu întrerupere la avarie și 2 buncăți detector de preaplin 24V

Transportor cu spirală flexibilă stație de tracțiune Ø 75/ Ø 110 cu alimentare 300 x 300

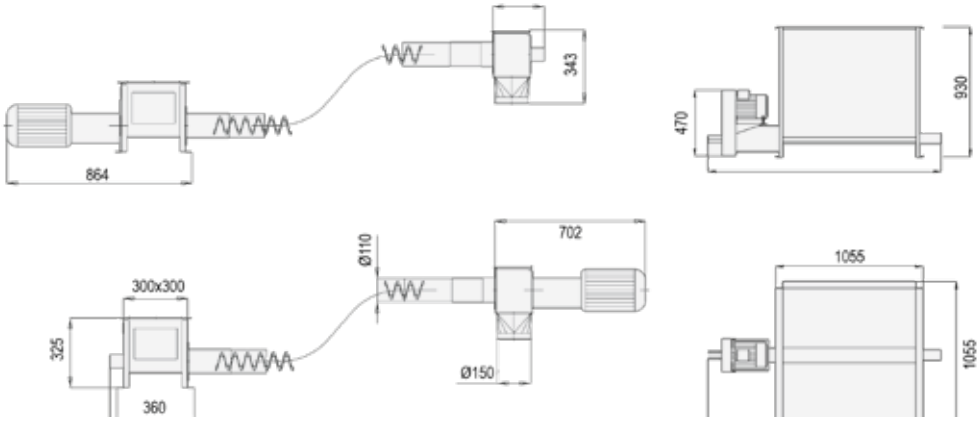

stație de tracțiune Ø 75 cu recipient dozator 1x1m volum 0,5m3

Automatizare pornire/oprire NVR3

Sistem de precurățire

Cu ajutorul sistemului de curățire preliminară HIMEL obțineți o calitate mai bună, o recoltă mai bogată prin curățirea cerealelor, porumbului, rapiței sau a altor leguminoase asemănătoare. Prin instalarea sistemului de curățire preliminară, datorită suflantei de aspirație sub presiune, puteți separa foarte eficient leguminoasele de paie, praf, pleavă și alte corpuri străine ușoare. Sistemul de curățire preliminară lucrează după principiul separării cu aer. Printr-un con de alimentare (V25) reglabil cu precizie ajunge materialul pentru curățit în corpul mare de curățire. Cerealele curg în jos. Părțile ușoare se aspiră înspre în sus și transportate printr-o turbină cu ciclon. Prin modul lor de construcție sistemele de curățire preliminară HIMEL se potrivesc aproape oriunde. Sistemele de curățire preliminară HIMEL pot fi integrate în unități deja existente.

Avantajele HIMEL dintr-o privire:

- Capacitate mare de curățire
- Consum mic de energie electrică
- Instalare / punere în funcțiune foarte simplă
- Volum compact de construire

Sistem de precurățire V40-60

Mașină de tratat semințe la cerere HIMEL

Construcția 3D CAD

Sistem de curățire preliminară integrat în instalație

Precurățitor de cereale

Nr.Cod	Numele articolului	fără TVA	cu TVA
0000652	Precurățitor V25T 3,0 kW	2.217,00	2.638,23
0002183	Ciclon pentru V25T	507,00	603,33
3001833	Curea de prindere	3,00	3,57
0000654	Cuvă de alimentare cu clemă pentru V25	111,00	132,09
4500048	Comutator de protecție motor 3,0 kW I / O	68,00	80,92
4500054	Comutator de protecție motor 3,0 kW I / O cu ștecher 16A	62,00	73,78
0000655	Comandă electircă a reglării aerului la distanță	301,00	358,19
1200018	Cuvă de conectare Ø250 mm pentru V25 pe KM-Z	276,00	328,44
0002184	Precurățitor V40 5,5 kW	4.296,00	5.112,24
0003140	Ciclon pentru V40	816,00	971,04
0002423	Clapetă fluture pentru ciclon	371,00	441,49
0920518	Guler de ploaie Ø400 pentru corpul de pre-curățire (pentru instalare exterioară)	275,00	327,25
0003141	Precurățitor V60 7,5 kW	4.640,00	5521,6
0002185	Ciclon pentru V60	1.758,00	2.092,02
0002423	Clapetă fluture pentru ciclon	371,00	441,49
3001833	Curea de prindere	3,00	3,57
3002952	Tub Ø300mm l=0,5m bordurat	37,00	44,03
3002329	Tub Ø300mm l=1,0m bordurat	65,00	77,35
3002578	Tub Ø300mm l=2,0m bordurat	104,00	123,76
3002953	Cot 15° Ø300mm bordurat	35,00	41,65
3002954	Cot 30° Ø300mm bordurat	40,00	47,60
3002955	Cot 45° Ø300mm bordurat	53,00	63,07
3002919	Colier 2-prinderi Ø300mm bordurat cu garnitură	27,00	32,13

Echipament de bază

Sistem de curățire preliminară V:

- Ventilator cu acționare directă 3-7,5 kW electromotor 3000 rpm 400 V pentru capacitate mare de ventilație
- Corp mare de curățire pentru separarea optimă a cerealelor și impurităților
- Con de alimentare reglabil (V25) la rotor pentru o eficiență optimă.
- Reglarea randamentului la racord de evacuare Ø150 mm f.B. (V25), Ø200 mm f.B. (V40/V60)
- Pâlnie de evacuare mai mare Ø150 mm f.B. (V25), Ø200 mm f.B. (V40/V60)
- Dispozitiv de suspendare
- Fără comutator de protecție a motorului pâlnie de alimentare și fără ciclon

Sistem de curățire preliminară V25:Pregătit pentru montajul la elevatorul pe lanț, transportoarele pneumatice și la unitatea mobilă de descărcare

Capacitate maximă:
V25 = 25 t/oră
V40 = 40 t/oră
V60 = 60 t/oră

Sistem de curățire preliminară cu capacitate de 100 t/h la cerere.

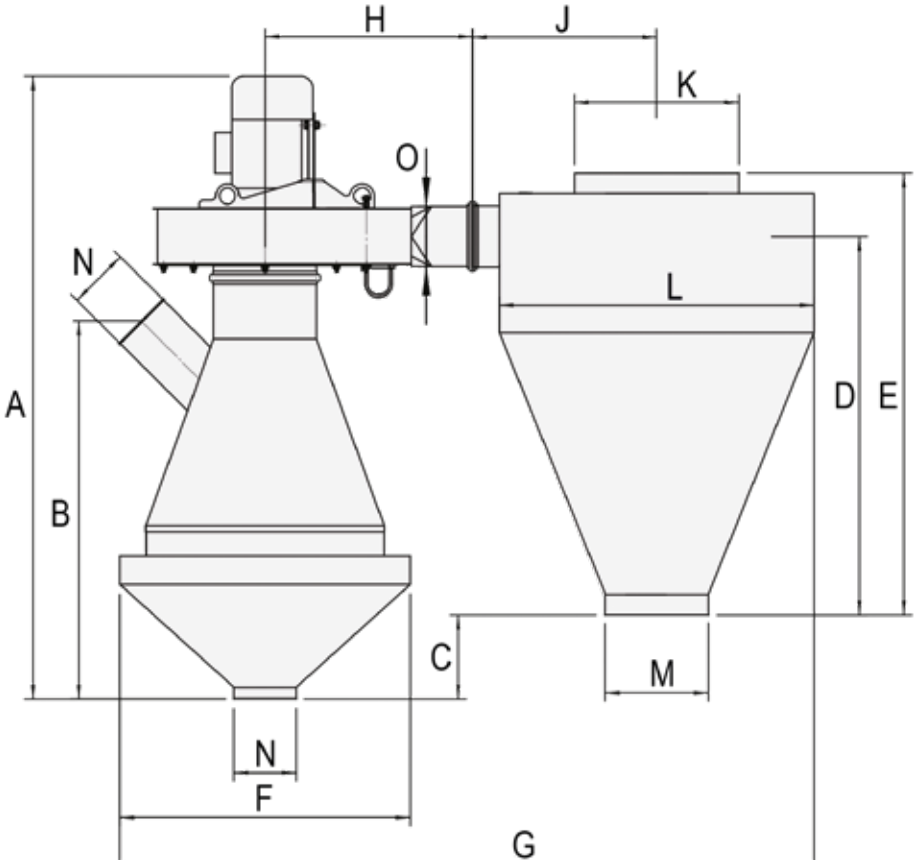

Schiță V25-60

Typ	A	B	C	D	E	F	G	H	J	K	L	M	N	O
V25	1525	925	205	925	1080	710	1700	510	450	380RW	770	250RW	150	150
V40	2171	1376	600	1070	1310	1000	1985	560	500	400	850	200	200	300
V60	2225	1376	530	2210	2465	1000	2260	560	820	400	750	200	200	300

Toate dimensiunile în mm

Sistem de curățire preliminară V25 cu ciclon

Sistem de curățire prin tambur cu sită

...sunt sisteme de curățire simple și robuste executate din tablă de oțel zincată cu unul sau doi tamburi de curățire. Ele îmbunătățesc calitatea recoltei prin eliminarea impurităților grosiere și/sau fine.

Sistem de curățire prin tambur cu sită HTR63-1 și HTR63-2 cu tamburi interni sau externi sunt adecvate pentru eliminarea impurităților grosiere și fine într-un singur proces de lucru (de exemplu la curățirea rapiței înainte de presa de rapiță sau curățirea cerealelor înainte de însămânțare, pregătirea semințelor pentru însămânțare)

- Este necesară o putere de antrenare redusă
- La curățirea cu sistemul de curățire cu sită și tambur nu se produc vibrații și pot fi astfel fixate pe tavane false.
- Reglarea exacta pentru fiecare produs și pentru fiecare debit prin reglarea înclinației tamburului
- Schimbarea simplă a sitei dacă se modifică condițiile de curățire
- Producție proprie de cereale pentru însămânțare
- Durată lungă de viață datorită structurii robuste

Sistem de curățire prin tambur cu sită HTR63-1

- Sistem de curățire prin tambur cu sită pentru 1 tambur cu sită, având 2 evacuări(1 pentru materialul curățit, 1 pentru resturi)
- cu motor cu reductor 0,37kW
- fără tambur cu sită, fără comutator

Sistem de curățire prin tambur cu sită HTR63-2

- Sistem de curățire prin tambur cu sită pentru 2 tambure cu sită, având 3 evacuări (1 pentru reziduuri mari, 1 pentru materialul curățit, 1 pentru reziduuri mici
- cu motor cu reductor 0,37kW
- fără tambur cu sită, fără comutator

Perie pentru curățirea sitei cu tambur

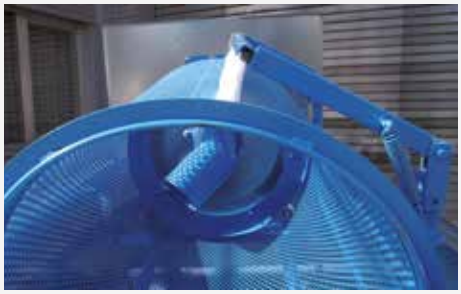

HTR vedere a sitei cu tambur

Curățitor prin tambur cu sită HTR63

Nr.Cod	Numele articolului	fără TVA	cu TVA
0086088	Curățitor prin tambur cu sită HTR63-1 pentru 1 tambur cu sită, și 2 goliri	2.644,00	3.146,36
0086089	Curățitor prin tambur cu sită HTR63-2 pentru 2 tamburi cu sită, și 3 goliri	3.838,00	4.567,22
0086093	Tambur cu sită Ø630mm cu orificiu rotund Ø4mm	705,00	838,95
0086094	Tambur cu sită Ø630mm cu orificiu rotund Ø6mm	705,00	838,95
0086095	Tambur cu sită Ø630mm cu orificiu rotund Ø8mm	705,00	838,95
0086096	Tambur cu sita Ø630mm cu orificiu rotund Ø10mm	705,00	838,95
0086097	Tambur cu sită Ø630mm cu orificiu rotund Ø12mm	705,00	838,95
0086098	Tambur cu sita Ø630mm cu orificiu rotund Ø14mm	705,00	838,95
0086099	Tambur cu sită Ø630mm cu orificiu rotund Ø16mm	705,00	838,95
0086100	Tambur cu sita Ø630mm cu orificiu alungit 2,5x25mm	1.039,00	1.236,41
0086101	Tambur cu sită Ø630mm cu orificiu alungit 3,0x25mm	1.039,00	1.236,41
0086102	Tambur cu sită Ø630mm cu orificiu alungit 3,5x25mm	1.039,00	1.236,41
0086103	Tambur cu sita Ø380mm (interior) cu orificii rotunde Ø 4mm (HTR63-2)	724,00	861,56
0086104	Tambur cu sită Ø380mm (interior) cu orificii rotunde Ø 6mm (HTR63-2)	724,00	861,56
0086105	Tambur cu sită Ø380mm (interior) cu orificii rotunde Ø 8mm (HTR63-2)	724,00	861,56
0086106	Tambur cu sită Ø380mm (interior) cu orificii rotunde Ø10mm (HTR63-2)	724,00	861,56
0086107	Tambur cu sită Ø380mm (interior) cu orificii rotunde Ø12mm (HTR63-2)	724,00	861,56
0086108	Tambur cu sită Ø380mm (interior) cu orificii rotunde Ø14mm (HTR63-2)	724,00	861,56
0086109	Tambur cu sită Ø380mm (interior) cu orificii rotunde Ø16mm (HTR63-2)	724,00	861,56
0086092	Husă de acoperire pentru HTR63-1	773,00	919,87
0086174	Husă de acoperire pentru HTR63-2	900,00	1.071,00
0086090	Suport pentru perie curățire HTR63	363,00	431,97
0086091	Perie de curățire HTR63	181,00	215,39

Exemplu de comandă

Nr.Cod	Numele articolului	fără TVA	cu TVA
0086088	Curățitor prin tambur cu sită HTR63-1 pentru 1 tambur cu sită, și 2 goliri	2.644,00	3.146,36
0086090	Suport pentru curățirea periei HTR63	363,00	431,97
0086091	Perie de curățire HTR63	181,00	215,39
0086097	Tambur cu sită Ø630mm cu orificiu rotund Ø12mm	705,00	838,95

Sistem de curățire prin tambur cu sită HTR63

Sistem de curățare prin tambur cu sită

Curățitor prin tambur cu sită HTR80

Nr.Cod	Numele articolului	fără TVA	cu TVA
0086183	Curățitor prin tambur cu sită HTR80-1 pentru 1 tambur cu sită, și 2 goliri	9.105,00	10.834,95
0086178	Curățitor prin tambur cu sită HTR80-2 pentru 2 tamburi cu sită, și 3 goliri	10.653,00	12.677,07
0086189	Tambur cu sită Ø800mm cu orificiu rotund Ø4mm	1.540,00	1.832,60
0086190	Tambur cu sită Ø800mm cu orificiu rotund Ø6mm	1.540,00	1.832,60
0086191	Tambur cu sită Ø800mm cu orificiu rotund Ø8mm	1.540,00	1.832,60
0086192	Tambur cu sita Ø800mm cu orificiu rotund Ø10mm	1.540,00	1.832,60
0086161	Tambur cu sită Ø800mm cu orificiu rotund Ø12mm	1.540,00	1.832,60
0086160	Tambur cu sita Ø800mm cu orificiu rotund Ø14mm	1.540,00	1.832,60
0086193	Tambur cu sită Ø800mm cu orificiu rotund Ø16mm	1.540,00	1.832,60
0086154	Tambur cu sita Ø800mm cu orificiu alungit 2,5x25mm	1.799,00	2.140,81
0086188	Tambur cu sită Ø800mm cu orificiu alungit 3,0x25mm	1.799,00	2.140,81
0086150	Tambur cu sită Ø800mm cu orificiu alungit 3,5x25mm	1.799,00	2.140,81
0086184	Tambur cu sită Ø450mm (interior) cu orificiu rotund Ø4mm (HTR80-2)	1.182,00	1.406,58
0086179	Tambur cu sita Ø450mm (interior) cu orificiu rotund Ø6mm (HTR80-2)	1.182,00	1.406,58
0086185	Tambur cu sita Ø450mm (interior) cu orificiu rotund Ø8mm (HTR80-2)	1.182,00	1.406,58
0086186	Tambur cu sita Ø450mm (interior) cu orificiu rotund Ø10mm (HTR80-2)	1.182,00	1.406,58
0086172	Tambur cu sita Ø450mm (interior) cu orificiu rotund Ø12mm (HTR80-2)	1.182,00	1.406,58
0086187	Tambur cu sita Ø450mm (interior) cu orificiu rotund Ø14mm (HTR80-2)	1.182,00	1.406,58
0086177	Tambur cu sita Ø450mm (interior) cu orificiu rotund Ø16mm (HTR80-2)	1.182,00	1.406,58
0086181	Husă de acoperire pentru HTR80-1		
0086182	Husă de acoperire pentru HTR80-2		
0086151	Suport pentru perie curățire HTR80	442,00	525,98
0086152	Perie de curățire HTR80	383,00	455,77

Exemplu de comandă

Nr.Cod	Numele articolului	fără TVA	cu TVA
0086183	Curățitor prin tambur cu sită HTR80-1 pentru 1 tambur cu sită, și 2 goliri	9.105,00	10.834,95
0086151	Suport pentru perie curățire HTR80	442,00	525,98
0086152	Perie de curățire HTR80	383,00	455,77
0086161	Tambur cu sită Ø800mm cu orificiu rotund Ø12mm	1.540,00	1.832,60

HTR 63-1	până la 20to/h	Cu sită cu gaură rotundă	Curățirea manuală a părților grosiere
HTR 63-1	până la 3to/h	Cu sită cu găuri alungite	Curățirea manuală a părților fine
HTR 63-2	până la 2to/h	Găuri rotunde și alungite	Simultan părți grosiere și fine
HTR 80-1	până la 40to/h	Cu sită cu găuri alungite	Curățirea manuală a părților grosiere
HTR 80-2	până la 9to/h	Găuri rotunde și alungite	Curățirea manuală a părților fine

Pt. capacitate mai mare alegeți găurile cu diametru mai mare

Recomandările noastre de site pentru sistemul de curățire prin tambur cu sită

Sită și tambur Ø630mm	Ø4mm	Rapiță
Sită și tambur Ø630mm	Ø6mm	Rapiță
Sită și tambur Ø630mm	Ø8mm	Rapiță
Sită și tambur Ø630mm	Ø10mm	Grâu, secară
Sită și tambur Ø630mm	Ø12mm	Grâu, secară, orz, ovăz
Sită și tambur Ø630mm	Ø14mm	Orz, ovăz, porumb
Sită și tambur Ø630mm	Ø16mm	Porumb
Sită și tambur Ø630mm	2,5x25mm	Porumb, secară, orz, ovăz
Sită și tambur Ø630mm	3,0x25mm	Grâu, secară, orz, ovăz
Sită și tambur Ø630mm	3,5x25mm	Grâu, secară, orz, ovăz
Sită și tambur Ø380mm	Ø4mm	Rapiță
Sită și tambur Ø380mm	Ø6mm	Rapiță
Sită și tambur Ø380mm	Ø8mm	Rapiță
Sită și tambur Ø380mm	Ø10mm	Grâu, secară
Sită și tambur Ø380mm	Ø12mm	Grâu, secară, orz, ovăz
Sită și tambur Ø380mm	Ø14mm	Orz, ovăz, porumb
Sită și tambur Ø380mm	Ø16mm	Porumb

Sită cu gări rotunde mai mari la cerere pt. capacitate mai mare alegeți găurile cu diametru mai mare

Echipament de bază

Sistem de curățire prin tambur cu sită HTR80-1

- Sistem de curățire prin tambur cu sită, pentru tambur cu diametrul de Ø800mm
- având 2 evacuări (1 pentru materialul curățit, 1 pentru gunoi)
- motor cu reductor 0,55 kW
- fără sită cu tambur, fără comutator

Sistem de curățire cu sită și tambur HTR80-2

- Sistem de curățire cu sită și tambur pentru 2 site cu tambur, sită internă d=450, sită externă din segmente de d=800mm cu 3 evacuări (1 pentru materialul curățit, 2 pentru reziduri fine/grosiere)
- Motor cu reductor 0,55 kW
- Fără sită cu tambur, fără comutator

Alte mărimi de sită la cerere!

Cele mai bune capacități și rezultate de curățire se pot atinge dacă se conectează un sistem de curățire preliminară a cerealelor HIMEL înaintea sistemului de curățire cu sită și tambur. Astfel sunt eliminate impuritățile mai ușoare din cereale, iar sistemul de curățare cu sită și tambur lucrează mai ușor.

HTR80

HTR cu 2 tamburi cu site

HTR vedere interioară cu 2 tamburi cu site

Sistemele de curățire cu site HIMEL

sunt pentru a fi folosite în agricultură.
Prin structura lor de construcție compactă se potrivesc în aproape orice loc. Ele sunt astfel construite pentru a fi exploatate pe termen lung.

Structura:
Sistemele de curățire cu sită sunt construite din tablă de oțel zincată având un dulap cu sită, o aspirație de alimentare și un canal al sitei pentru cernere suplimentară. Cu ambele suprafețe ale sitelor sistemul de curățire sortează materialul grosier (pietre, paiele,...) și materialul fin (nisip, impurități mici,...) Cu ajutorul a diferite inserții de site poate fi reglat gradul de curățire dorit.

Transportul materialului curățit în depozitul final poate fi realizat prin transportoarele melcate HIMEL sau cu tehnica de transport HIMEL.

Domenii de utilizare:
Mașinile cu sită se instalează, în special, ca sisteme de curățire grosieră pentru curățire preliminară a unități de silozurilor, morilor și de semințe, precum și pentru instalații de prefacerea orzului în malț și unități de furaje combinate.

Eliminare deșeuri sită superioară

Eliminare deșeuri sită inferioară

Eliminare deșeuri prin aspirație suplimentară

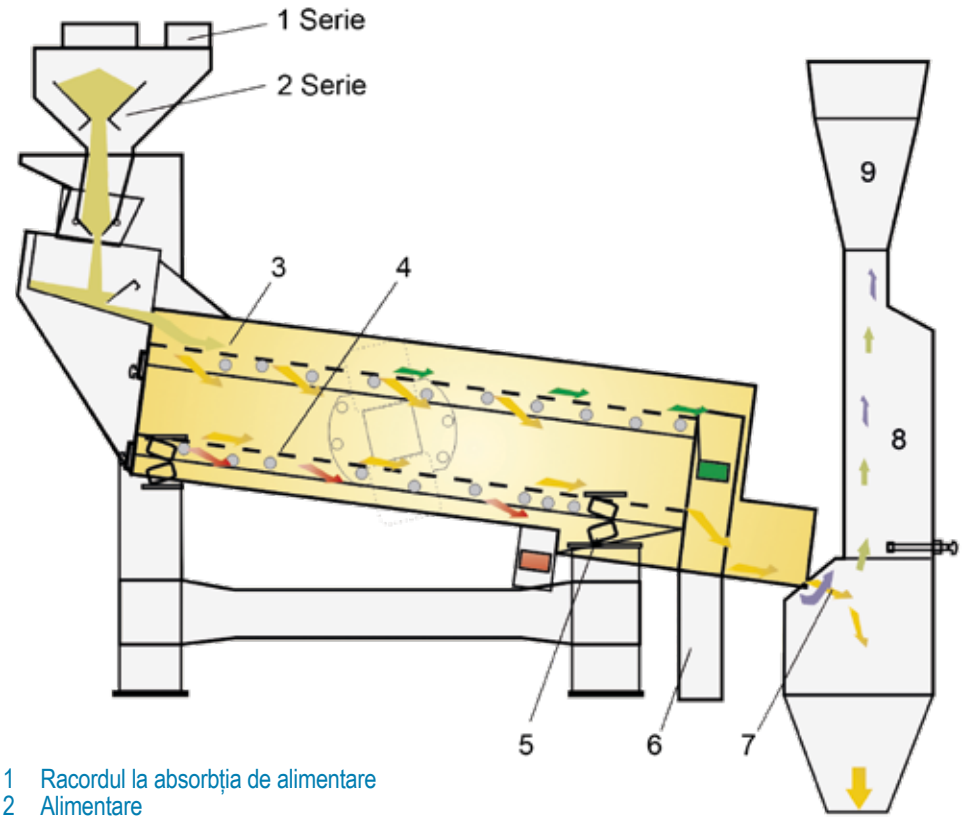

1 Racordul la absorbția de alimentare
2 Alimentare
3 Sita superioară, separare de deșeuri grosiere
4 Sita inferioară, separare de deșeuri fine
5 Evacuare, trecerea sita inferioară
6 Evacuare, prea plin sită superioară
7 Canal pt cernere suplimentară cu material curățit ,evacuare și racord pt. aspirație

Mașina de curățire cu site SM1200-1500

Nr.Cod	Numele articolului	fără TVA	cu TVA
0086131	Mașina de curățire cu site SM 1200-2 (4 site individuale pe 2 nivele) (3+4)	26.298,52	31.295,24
0086132	Mașina de curățire cu site SM 1500-2 (4 site individuale pe 2 nivele) (3+4)	29.256,60	34.815,35
0086133	Mașina de curățire cu site SM 1200-4 (8 site individuale pe 4 nivele)	36.077,73	42.932,50
0086134	Mașina de curățire cu site SM 1500-4 (8 site individuale pe 4 nivele)	41.055,13	48.855,60
0086137	Cuvă de scurgere mărfuri pure SM1200 pentru curățarea sitei SM 1200 (7)	351,19	417,92
0086138	Cuvă de scurgere mărfuri pure SM1500 pentru curățarea sitei SM 1500 (7)	398,46	474,17
0086139	Cuvă de scurgere pentru curățirea sitei SM 1200 + SM 1500 (5 + 6)		
0086135	Canal de vizualizare SM1200 (suflantă recomandată BLG 2 5.5KW) (8) Ciclon pentru SM1200 inclusiv cadru de sprijin	3.063,00	3.645,49
0086136	Canal de vizualizare SM1500 (suflantă recomandată BLG 3 7.5KW) (8) Ciclon pentru SM 1500 inclusiv cadru suport	3.463,00	4.121,26
0086140	Sita interschimbabilă (plasă de sârmă) pentru SM1200, preț per sită	770,00	916,19
0086141	Sita interschimbabilă (plasă de sârmă) pentru SM1500, preț per sită	905,00	1.076,93
0086142	Sita interschimbabilă (placă perforată) pentru SM 1200, preț per sită	1.087,00	1.293,92
0086143	Sită interschimbabilă (placă perforată) pentru SM 1500, preț per sită	1.263,00	1.502,88
	Tranziție 250x710mm la Ø300 (9)	205,00	243,95
	Turbina V60 7.5kW	1.583,00	1.883,18
0002185	Ciclon pentru V60	1.758,00	2.092,44
0002423	Clapetă fluture pentru ciclon	371,00	441,49
1200748	Supapă rotativă		

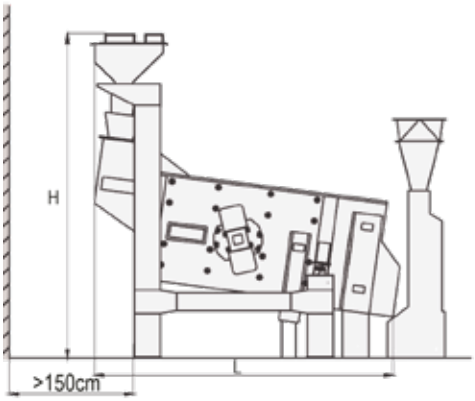

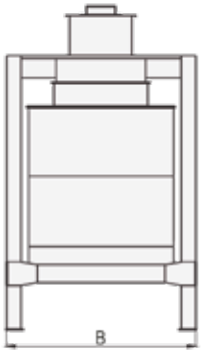

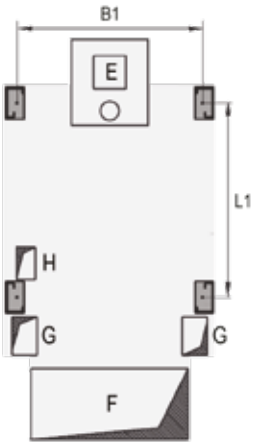

Tip		SM 1200-2	SM 1500-2	SM 1200-4	SM 1500-4
Capacitate (Baza:grâu)	t/h max.	50	60	100	120
Sită superioară	mmxmm	1200x1740	1500x1740	1200x1740	1500x1740
Nr. site superioare	Stck.	2	2	4	4
Sită inferioară	mmxmm	1200x1740	1500x1740	1200x1740	1500x1740
Nr.site inferioare	Stck.	2	2	4	4
Suprafța sitei	m²	4,2	5,2	8,4	10,45
Lățimea sitei	mm	1200	1500	1200	1500
Înclinație sită până la	°	10	10	10	10
Motoare	kW	2 x 0,64	2 x 0,71	2 x 0,71	2 x 1,0
Aspirație	m³/h	6000	7200	6000	7200
Măsuri					
Lungime, L	mm	2650	2650	2650	2650
Lățime, B	mm	1710	2010	1710	2010
Înălțime, H	mm	2260	2260	2660	2660
Lungime, L1	mm	1535	1535	1535	1535
Lățime, B1	mm	1543	1843	1543	1843
Alimentare, A	mm	255 x 255	255 x 255	255 x 255	255 x 255
Scurgere marfă curățită e x f	mmxmm	1250 x 550	1550 x 550	1250 x 550	1550 x 550
Scurgere sită superioară a x b	mmxmm	295 x 200			
Scurgere sită inferioarăc c x d	mmxmm	250 x 150			

Mașina de curățire cu site tip SM

Mașina de curățire cu site HIMEL se livrează în două variante:
Modelul 2 cu 2 nivele de cernut (4 site) și
Modelul 4 cu 4 nivele de cernut (8 site).

- Mașina de curățire cu site SM 1200-2, SM1500-2 cu 2 niveluri de cernere
- Mașina de curățire cu site SM 1200-4, SM 1500-4 cu 4 niveluri de cernere

Avantaje:
- Construcția mașinii din tablă zincată din oțel
- Operarea și manipularea simplă a mașinii
- Construcția fiabilă și ușor de întreținut garantează o lungă durată de viață a mașinii

Construcție
- Agregat de cernut oscilant așezat pe un schelet robust
- Antrenarea cutiei de site prin 2 motoare cu vibrații
- Construcție în sistem modular, adică diferite modele
- Cu diferite lățimi de lucru și niveluri de cernere
- Site diverse: sită cu găuri rotunde, sită cu găuri alungite sau site din țesătură de sârmă. Un set se livrează standard.
- Curățirea sitei se face cu ajutorul bilelor
- Cursa cutiei de site se poate regla
- Înclinarea sitei se poate regla de la 5° până la 10°
- Cutia de alimentare cu tabla distribuitorului
- Pentru distribuirea uniformă a produsului la alimentarea sitei (poz.1+2)
- Canalul pentru cernere este pregătit pentru a putea fi racordate la un ventilator (poz.8)
- Canalul pentru cernere suplimentară la evacuarea materialului

La cerere curățitor de semințe!

Turbine V60 HIMEL de 7,5 kW cu reglarea puterii la evacuare Ø300mm, fără comutator

Unitate cu 4000 t depozit și Mașina de curățire

Echipament de bază

- Carcasă de oțel inoxidabil pentru perete sau
- fixare pe masă în structură stabilă sudată
- racord pentru sac de Ø 320 mm cu siguranță de mână
- Inclusiv traductor DMS
- Elemente de inducere a puterii
- Echiparea pneumatică completă pe un amortizor cu furtunuri
- electronica este complet cablată la conexiune și panou de siguranțe
- instalație de alimentare cu clapetă pneumatică de dozare pentru flux grosier și fin cu agitatoare pentru afânare
- Comanda de dozare pentru cântare bascule
- Terminal pentru Comandă SWA integrat în tabloul de comandă
- Modul de protecție IP65
- Afișaj clar de 20 de unități, tastatură numerică
- Conexiune pentru conectarea la un cântar analog DMS, inclusiv 2,5m cablu de alimentare cu priză cu pământare
- Software standard configurat
- Reglare a mișcării datorate inerției
- Memorie de sortiment pentru 9 sortimente

Cântar însăcuire

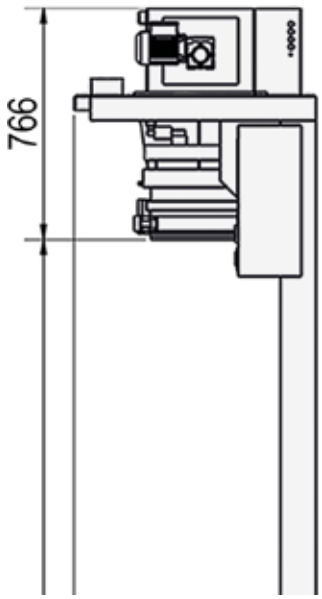

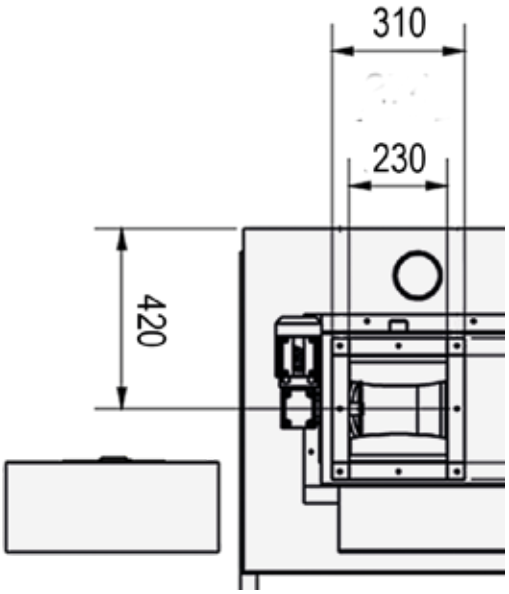

Schiță cu măsuri cântar însâcuire

HIMEL

SISTEME DE USCARE ȘI AERARE

SISTEME DE USCARE ȘI VENTILAȚIE

SISTEME DE MĂCINARE ȘI AMESTECARE • SISTEME DE TRANSPORT • SISTEME DE DEPOZITARE A CEREALELOR • SISTEME DE TOCARE A PAIELOR • REMORCI TEHNOLOGICE PENTRU FURAJ UNIC (TMR) • TEHNOLOGIA PRELUCRĂRILOR METALICE Ș.A.

Aerarea cerealelor

Cerealele sunt unele dintre cele mai importante alimente ale noastre și constituie una dintre cele mai importante componente ale producției de furaje combinate. Pe plan mondial se cultivă cu mult efort, expertiză și sistematic, sunt îngrijite pe câmp, și în final, în vara fiecărui an sunt recoltate în diverse condiții .

Doar că o dată cu încheierea recoltei aceasta nu a luat sfârșit! Cerealele sunt organisme vii. Combinația dintre ventilatoarele HIMEL, silozurile de depozitare, pardoselile cu curgere și canalele de aerisire garantează o depozitare fără riscuri.

Ele își păstrează valoarea energetică completă precum și facultatea germinativă a acestora.

Ventilația cerealelor HIMEL (ventilația minimă)

Aerarea cerealelor cu aer din exterior ajută la conservarea și la prelungirea capacității de depozitare a acestora. Dar trebuie să aveți în vedere ca depozitările să nu se facă la peste 18% umezeală. Nivelul de umplere nu este atât de important, dar contează distanța canalului (2m) și distribuirea uniformă a cerealelor, pentru ca acestea să fie ventilate în mod egal. Avantajos ar fi dacă cerealele ar fi curățite înainte de depozitare cu ajutorul unui sistem de curățire preliminară HIMEL. Paiele greoaie, praful, pleava și corpurile străine ușoare vor fi eliminate și astfel se va îmbunătăți permeabilitatea aerului și în același timp valoarea cerealelor va crește.
Aerul ventilat ar trebui să fie totuși cu cel puțin 5°C mai rece decât temperatura cerealelor, pentru ca în straturile superioare de cereale să nu se formeze apă de condens.
Temperaturile scăzute din exterior garantează o răcire mai rapidă a cerealelor, atâta timp cât umezeala aerului este sub 75%. Dacă cerealele au o temperatură de sub 10°C, atunci pot fi depozitate luni de zile și ar trebui ventilate numai o dată la cca. 2 săptămâni pentru cca. 2 ore.
Ventilatorul potrivit producției dumneavoastră îl puteți determina calculând cantitatea de aer și presiunea aerului necesare. La silozuri mici suflanta ar trebui să pompeze cca. 30m³ aer/oră la m³ de cereale, iar la silozuri mari (depozite în plan) cca. 10m³ aer/oră și presiunea necesară a aerului este de 15mm WS pe m de nivel de umplere.
.

Care este ventilatorul potrivit?

Pentru a afla care este ventilatorul potrivit pentru exploatația dumneavoastră trebuie să determinați care este cantitatea necesară de aer și presiunea. Ventilatorul trebuie să furnizeze per metru cub cereale la un siloz mic ca. 30m³ de aer pe oră, la silozuri mari ca.15 m³ / oră. Presiunea necesară este de 15mm WS/m nivel de umplere. Ecartul între canale trebuie să fie de 2m. (la silozuri mari 3m)

De exemplu:
Diametrul silozului este de 3m, înălțimea de 5m, conținutul silozului este de 35m³, de aici rezultă:
Presiunea aerului = 15 x 5 = 75mm WS și
Cantitatea de aer = 35 x 30 = 1050 m³/oră.
Asta înseamnă că pentru acest siloz este suficient ventilatorul nostru HIMEL TLR 1 de 1,5 kW.

Durata maximă de depozitare pentru cerealele furajere netratate (Valori rezultate din experiență)

Umiditate	Temperatură	Durata depozitare	Umiditate	Temperatură	Durata depozitare
14%	15° C.	230 zile	14%	20° C.	160 zile
16%	15° C.	75 zile	16%	20° C.	50 zile
18%	15° C.	30 zile	18%	20° C.	20 zile
20%	15° C.	10 zile	20%	20° C.	8 zile

Sisteme de uscare HIMEL

Ce faceți când cerealele trebuie depozitate cu umiditate peste 18%?

Cerealele proaspăt recoltate nu se pot depozita pe termen lung dacă au o umezeală de peste 17-18% (vezi tabelul) Nu ar trebui să depozitați totuși niciodată la o înălțime de peste 4-5m! Dacă un siloz este aranjat pur și simplu ca o celulă de uscare rapidă, atunci cerealele pot fi uscate cu aer încălzit într-o zi sau într-o noapte, la 17-18%, iar ulterior pot fi răcite prin aerisire la rece

De luat în calcul:
1°C încălzire cu aer cald
= reducerea umezelii cu 5%

Aerul este încălzit, de exemplu, cu 6°C printr-un agregat de încălzire, asta însemnând o reducere a umezelii aerului de cca. 25% - 30%. La o umezeală efectivă a aerului de cca. 80% înseamnă că uscarea se face constant la cca. 50% - 55%.

În acest sens, trebuie avut în vedere că distanța canalului de aerisire să nu fie depășită cu un metru.
Aici se modifică valorile la alegerea ventilatorului HIMEL adecvat. Este nevoie de cca. 70 – 100 m³ aer pe oră și de o presiune a aerului de 40mm

De exemplu:
La diametrul silozului de 3,8m, înălțimea de 4m, conținutul silozului de 45mc, rezultă:
Presiunea aerului: 40 x 4 = 160mm WS și cantitatea de aer: 45 x 70 = 3150mc/oră. Asta înseamnă că pentru acest siloz, care are cca. 34 t conținut, este suficient un ventilator HIMEL TRL 2 de 2,2kW.
La această cantitate de aer poate fi închisă durata principală de ventilare după cca. 2 săptămâni. Dacă totul trebuie să meargă mai repede, atunci trebuie ventilat cu o cantitate de aer mai mare.

Regula generală:
Dacă temperatura aerului este cu 5° mai redusă decât temperatura cerealelor poate fi ventilat! Umiditatea relativă a aerului nu trebuie să se situeze sub 65% și nici peste 75%!

Dacă se dorește obținerea unei temperaturi a aerului mai ridicată pentru a se usca mai repede poate fi așezat un arzător înainte de partea de aspirație a ventilatorului. Nu se va încălzi aerul peste ~80°C!

Atenție:
A nu se aduce flacăra arzătorului de gaz înaintea suflantei, deoarece gazele naturale, propanul, butanul și metanul întotdeauna se vor arde la dioxid de carbon și apă! În acest caz aerul se va absorbi printr-o țeavă și va încălzi țeava=uscare indirectă.

Înălțime Cereale

Înălțime	Umiditate
5,0m	Cereale 18%
4,0m	Cereale 20%
3,0m	Cereale 24%
2,5m	Cereale 28%

Înălțime Rapiță

Înălțime	Umiditate
2,5m	Rapiță 12%
2,0m	Rapiță 16%
1,5m	Rapiță 20%

Canal semicircular

Grilaj de ventilație circulabil

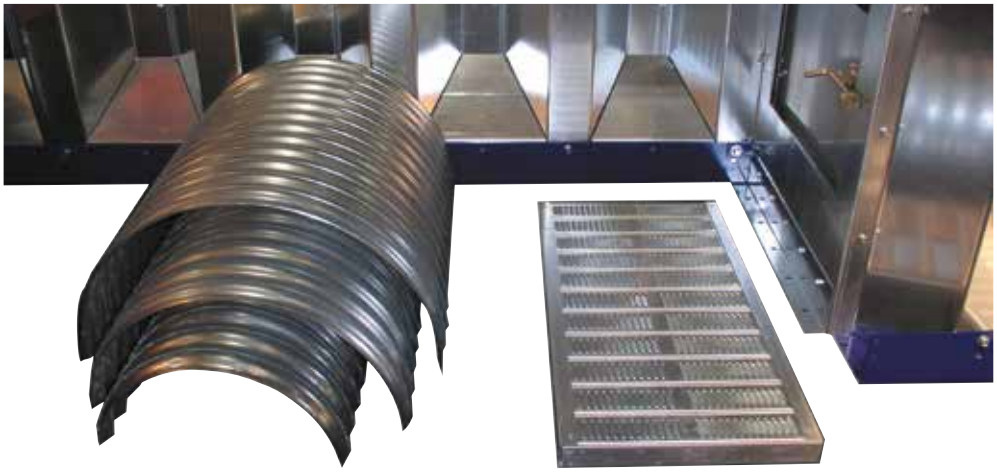

Dispozitiv pentru măsurarea temperaturii:

- Ideal pentru integrarea acestuia în silozurile deja existente
- Preț de achiziție redus
- Nu dispune de cuiburi de căldură ascunse (Hot Spots)
- Adecvate pentru silozuri din beton, depozite plate, silozuri rotunde și dreptunghiulare de orice tip
- Cablul de măsurare garantează o măsurare uniformă a temperaturii la un diametru de până la Ø5m
- Control suplimentar asupra instalației de ventilație a cerealelor, la cerere
- Poate fi extins oricând

Dispozitiv de măsurare a temperaturii HTG

HIMEL Sistem de pre-curățire

Uscarea impurităților ca și boabele de buruieni sau pleavă costă inutil bani! Fără o curățire, aceste impurități se regăssc în masa boabelor, iar pleava la exterior. Ghidarea aerului este slabă, prin aceasta pierderile sunt destul de sigure.

HIMEL Sistem de curățire preliminară cu ciclon

Ventilatoare HIMEL BLG

sunt construite special pentru silozuri medii și mari și, în special, pentru silozuri cu suprafețe mari de depozitare pe orizontală.

- Ventilator cu presiune joasă cu electromotor cu acționare directă (1500 rpm) 400V
- Prin dimensiunea cadrului acesta este stabil la presiune, în special la cantități de aer mari
- Eficiență extrem de mare
- Funcționează cu zgomot foarte mic și este ușor de operat
- Carcasă stabilă din tablă de oțel zincată, cu o structură voluminoasă
- Gura de aspirație dotată cu grilaj de protecție, dreapta
- Fără racorduri de suflare
- Cu consolă la sol pentru montajul staționar
- Fără comutator de protecție a motorului

Proiectare – uscare:
Nivelul de umplere maxim 5m.Presiunea aerului pe 1m nivel de umplere = 40 mm/WS
Capacitatea aerului pe 1m³ cereale=100m³/oră
Distanțe canal = max. 1m (centrul canalului)

Proiectare –ventilație (răcire):
Nivelul de umplere (cca. 15 mm WS pe m)
Capacitatea aerului pe 1m³ cereale=20 m³/oră (la silozuri mici 30 m³/oră, la silozuri mari 15 m³/oră)
Distanță canal (centru) = 2m
(la silozuri mari 3 m).

Furtun de aerare:

- Galben cu manta neagră
- Suport de sârmă
- Rezistent la temperaturi de până la 110°C
- Mărimi speciale la cerere!

Măsuri	A	B	C	D	E	F	G/H
BLG1	740	1100	720	760	400	70	1260
BLG2	830	1200	850	810	400	70	1400
BLG3	830	1200	850	860	460	70	1400
BLG4	920	1270	900	1060	500	70	1550
BLG5	920	1270	900	1140	540	70	1550
BLG6	1070	1450	1050	1050	500	100	1800
BLG7	1070	1450	1050	1180	580	100	1800

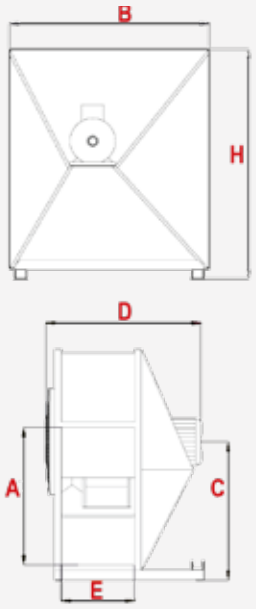

Ventilator aer și uscare prin ventilație

Nr.Cod	Numele articolului	fără TVA	cu TVA
0000586	Ventilator BLG1 4.0kW fără duză de refulare	3.235,00	3.849,65
0000587	Ventilator BLG2 5.5kW fără duză de refulare	4.030,00	4.795,70
0000588	Ventilator BLG3 7,5kW fără duză de refulare	4.535,00	5.396,65
0000589	Ventilator BLG4 11,0kW fără duză de refulare	6.007,00	7.148,33
0000590	Ventilator BLG5 15,0kW fără duză de refulare	6.387,00	7.600,53
0000591	Ventilator BLG6 18,5kW fără duză de refulare	8.212,00	9.772,28
0000592	Ventilator BLG7 22,0kW fără duză de refulare	9.001,00	10.711,19

Accesorii suflantă BLG

Nr.Cod	Numele articolului	fără TVA	cu TVA
4500054	Comutator de protecție motor 3.0 - 4.0kW pornit / oprit cu ștecher 16 A	62,00	73,78
4500042	Comutator stea-delta 5.5kW-7.5kW cu protecție motor și un dispozitiv plug-in 32 A	237,00	282,03
4500019	Comutator stea-delta 5,5kW-7,5kW cu protecție a motorului	222,00	264,18
4500036	Comutator stea-delta 11,0kW-15,0kW cu protecție a motorului	238,00	283,22
0000175	Montaj comutator	54,00	64,26
0000600	Duza de refulare Ø500mm BLG1	457,00	543,83
0001576	Duza de refulare Ø500mm BLG2	457,00	543,83
0000601	Duza de refulare Ø630mm BLG3	480,00	571,20
0000602	Duza de refulare Ø630mm BLG4	533,00	634,27
0001577	Duza de refulare Ø630mm BLG5	723,00	860,37
0001578	Duza de refulare Ø630mm BLG6	723,00	860,37
0001579	Duza de refulare Ø630mm BLG7	723,00	860,37
0000606	Furtun de aerare Ø525 - 325mm l=1,5m cu curele	149,00	177,31
0000607	Furtun de aerare Ø525 - 525mm l=1,5m cu curele	109,00	129,71
0000608	Furtun de aerare Ø630 - 525mm l=1,5m cu curele	210,00	249,90
0000609	Furtun de aerare Ø630 - 630mm l=1,5m cu curele	189,00	224,91
0001120	Șasiu pentru BLG	444,00	528,36

Ventilator BLG execuție dreapta

Tip	50	100	150	200	250	300	mm WS
BLG 1	16000	12500	1500				160
BLG 2	17500	16500	10000				180
BLG 3	21500	19000	15000	5000			200
BLG 4	29000	26500	24000	19500	5000		250
BLG 5	32000	31000	28000	23000	15500		270
BLG 6	40500	38000	34000	29000	22500		290
BLG 7	46500	44000	39000	33000	27500	19500	320

Ventilator TLR gata de conectare

Nr.Cod	Numele articolului	fără TVA	cu TVA
0002291	Ventilator TLR1 1.5kW gata de conectare		
0002292	Ventilator TLR2 2,2kW gata de conectare	1.376,00	1.637,44
0002293	Ventilator TLR4 4,0kW gata de conectare	1.687,00	2.007,53
0002294	Ventilator TLR5 5,5kW gata de conectare	2.535,00	3.016,65
0002295	Ventilator TLR6 7,5kW gata de conectare	2.680,00	3.189,20
0002687	Ventilator TLR7 11,0kW gata de conectare, fără roți	4.317,00	5.137,23
0002688	Ventilator TLR8 15,0kW gata de conectare, fără roți	4.707,00	5.601,33

Accesorii ventilator TLR

Nr.Cod	Numele articolului	fără TVA	cu TVA
0001846	Furtun de aerisire Ø170mm 1,5m cu două curele	67,00	79,73
0001847	Furtun de ventilație Ø320mm 1,5m cu două curele	84,00	99,96
0003186	Furtun de ventilație Ø320mm 5,0 m cu două curele	329,00	391,51
0000604	Furtun de aerisire Ø320 - 170mm 1,5m cu două curele	98,00	116,62
0000606	Furtun de aerisire Ø525 - 325mm 1,5m cu două curele	149,00	177,31
3002909	Tub spiralat Ø300, 0,25m, pentru furtun de ventilație 320mm	40,00	47,60
4500496	Termometru pentru măsurarea temperaturii cerealelor în siloz	93,00	110,67
0001119	Cărucior TLR 7/8	426,00	506,94

Măsuri	A	B	C	D	E	F	I	J	K	kg
TLR2	645	760	300	230	550	426	210	89	84	64
TLR4	645	760	300	275	625	448	285	92	86	87
TLR5	735	930	300	275	685	550	285	92	86	129
TLR6	735	930	300	310	765	550	285	97	89	136
TLR7	849	1044	500	350	826	642	400	97	92	203
TLR8	849	1044	500	350	875	642	400	98	92	231

I= alimentare J=dB pe partea de aspirație K=dB pe partea motorului

ventilator TLR cu comutator, priză și capac de protectie

Tip	50	100	150	200	250	300	350	mm WS
TLR2	6000	5500	3500					190
TLR4	9500	8500	7500	5500	3000			275
TLR5	11500	11000	10500	9000	7000	2000		310
TLR6	14000	13500	13000	12000	10000	6500		340
TLR7	17500	17000	16000	15000	13000	10500	4000	360
TLR8	19500	19000	18500	17500	16000	14000	8000	365

Ventilator HIMEL TLR

pentru utilizarea mobilă unde sunt solicitate presiuni mari de aer.

- Carcasă stabilă din tablă de oțel zincată, cu șasiu și mâner
- Pentru utilizarea mobilă
- Electromotor puternic cu acționare directă (3000 rpm) 400V
- Stabil la presiune, la silozurile înalte
- Pentru locuri de depozitare mai mici până la medii
- Gură de aspirație dotată cu grilaj de protecție, dreapta și ștuțuri de suflare zincate
- Rapid și eficient, având presiune mare
- Cu comutator pentru protecția motorului
- Prevăzut cu întrerupător
- Fără furtun de ventilație
- Multilateral aplicabil pentru cele mai diferite dispozitive de ventilat TLR1-TLR6 cu roți

Utilizarea unui ventilator HIMEL duce la un calcul rapid privind eficiența: la 18% cereale umede sunt cu 5% mai puțin valoroase.

Furtun de aerisire =1,5m, Ø 170mm cu pătrundere în siloz R48

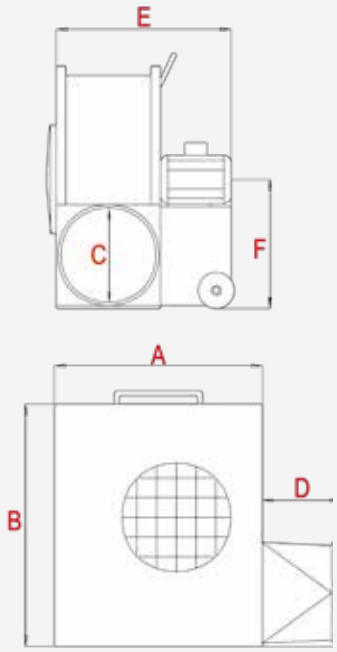

Canale de ventilație

Mucegaiul nu are nici o șansă cu sistemele de ventilație HIMEL!

Canalele de ventilație HIMEL sunt adecvate pentru realizarea sistemelor de uscare finală și a echipamentelor de ventilație. Canalele de ventilație și anexele aferente sunt concepute pentru orice mărime și formă de siloz (siloz rotund, dreptunghiular sau hale de depozitare). Toate canalele de aerisire sunt zincate și rezistente până la 12 m nivel de umplere al cerealelor.

Canal universal de ventilație cu perforare parțială R48 cu 950 cm^2 și R64 cu 1600 cm^2 secțiune transversală.

- Permeabilitate de aer foarte mare la o pierdere minimă de presiune
- Sistem modular, individual pentru spații de depozitare mari și mici
- Repartizarea aerului în mod rapid și eficient la niveluri de umplere mici
- Pierdere mică de presiune
- Perforat parțial, chiar și la niveluri de umplere mici repartizarea aerului se face ireproșabil

- R 48 până la 12 m lungimea canalului, L = 0,9 m, R = 0,24 m
- R 64 până la 35 m lungimea canalului, L = 0,9 m, R = 0,32 m

Prețuri speciale pentru livrarea de cantități mari

Canale de ventilație

Nr.Cod	Numele articolului	fără TVA	cu TVA
0000616	Canal de ventilație semicilindric R48 0,9m r=24cm parțial perforat	21,00	24,99
0002499	Canal de ventilație semicilindric R48 0.9m r=24cm Ø1.5mm pentru rapiță	30,00	35,70
1200050	Racord siloz pentru R48 cu racord suflantă Ø150mm	68,00	80,92
1200049	Racord siloz pentru R48 cu racord suflantă Ø300mm	151,00	179,69
1200025	Canal de distribuție în formă de Y R48	92,00	109,48
1200027	Canal de distribuție în formă de X R48	125,00	148,75
1200028	Canal de distribuție în formă de T R48	125,00	148,75
1200029	Canal de distribuție în formă de L R48	125,00	148,75
0000626	Capac de canal R48 din oțel	13,00	15,47
0000627	Canal de ventilație semicilindric R64 0,9m r=32cm parțial perforat	45,00	53,55
1200260	Racord siloz pentru R64 cu racord suflantă Ø300mm	254,00	302,26
2900068	Placa de tranziție R64-R48	45,00	53,55
1200026	Canal de distribuție în formă de Y R64	368,00	437,92
1200032	Canal de distribuție în formă de X R64	457,00	543,83
1200033	Canal de distribuție în formă de T R64	457,00	543,83
1200034	Canal de distribuție în formă de L R64	457,00	543,83
0000635	Capac de canal R64	16,00	19,04
1300307	Capac adaptor Ø310mm cu șurub fluture	139,00	165,41
5070040	Placă perforată (perforație de 2 mm, material de 1,5 mm) placă 1m x 2m	160,00	190,40

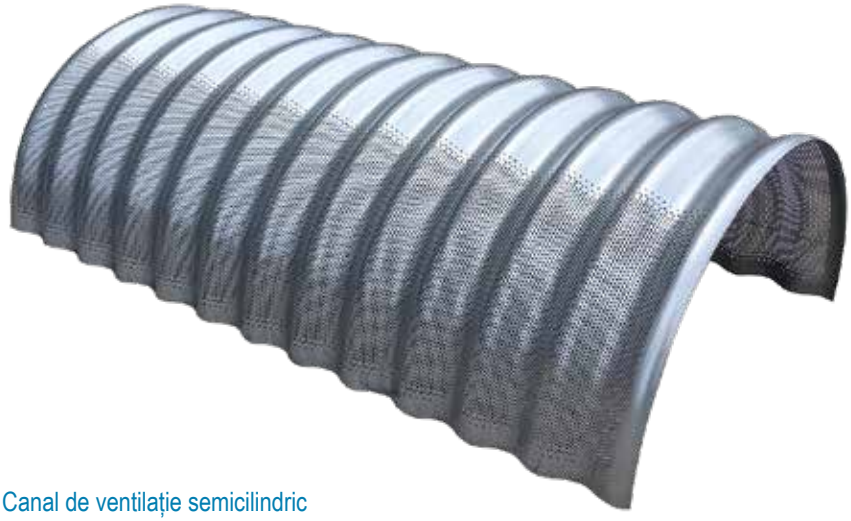

Canal de ventilație semicilindric

Adaptor pentru R48

Capacul de capăt al conductei R48

Canal de distribuție X pentru R48

Canal de distribuție T pentru R48

Canal de distribuție L pentru R48

Canal de distribuție Y pentru R48

Aerarea cerealelor in remorci

Nr.Cod	Numele articolului		fără TVA	cu TVA
	Uscarea pe remorcă constă din		3.081,00	3.666,39
0002292	Ventilator TLR2 cu 2.2kW și duză de refulare Ø300	1	1.376,00	1.637,44
0003186	Furtun de ventilație Ø320, lungime de 5,0 m cu curele	1	329,00	391,51
1200856	Cutie de ramificație a aerisirii pentru uscarea remorcii	1	568,00	675,92
0000616	Canal arcuit R48, l = 0,9m r = 24cm parțial perforat	12	256,00	304,64
0000626	Capac canal R48	2	26,00	30,94
3003173	Tub Ø300mm, l=1,0m bordurată zincată, grosime=3,0mm	1	159,00	189,21
3003171	Segment arc 45° Ø300mm, bordurat zincat, grosime=3,0mm	2	196,00	233,24
3003180	Țeavă Ø300mm, l=0,5m bordurată zincat, grosime=2.0mm	1	69,00	82,11
3002919	Inel de prindere din 2 părți Ø300, zincat cu garnitură de etanșare	3	102,00	121,38

Aerare pe remorcă

- Ventilație auto cu canale de ventilație R48
- Sistem de țevi: 1,5m format din: 1m perpendicular la cutia de ventilație, cot la 90° 0,5m orizontal către furtunul de ventilație
- Ventilator TLR 2
- Furtun de aerisire lung de 5 m
- Fără fixare pe remorcă

Al treilea rând de canale de ventilație poate fi adaptat

Dispozitive de măsurare a umidității și temperaturii

Best. Nr.	Numele articolului	fără TVA	cu TVA
0003187	Lance de temperatură 2.0m realizată din V2A cu afișaj digital, 3 puncte de măsurare	300,00	357,00
0000659	Contor de umiditate a cerealelor	731,00	869,89
0003304	Dispozitiv de afișare termo-higrometru	179,00	213,01

Dispozitiv de măsurare a umidității cerealelor

HIMEL digital cu baterie de 9 V

- Display cu 2 rânduri, indicator în 0,1% divizare (conținut de umiditate)
- Măcinare combinată și presarea probei
- Calibrare individuală, reglabilă pentru fiecare tip de cereale (interval de măsurare: 5% până la 45%)
- Compensare automată a temperaturii (măsurarea temperaturii: 0 până la 45°C)
- Lamele de măcinare din oțel călit și cromat
- Carcasă de plastic rezistentă la șocuri (măsuri ca.:21x7,5x7,5 cm)
- Cupă de măsurare încorporat
- Valiză antișoc (greutate totală ca. 1,6 kg)

HIMEL Lance de măsurare a temperaturii din oțel inoxidabil

- Carcasă din oțel cu mâner ergonomic
- Indicator digital de măsurare a temperaturii (display mare) foarte bine lizibil
- Termocuplu din oțel inoxidabil lungă de 2,0 m cu 3 puncte de măsurare (jos, centru, sus)
- Livrare cu o cutie de păstrare din lemn de calitate

Pentru PROIECTAREA instalațiilor de măsurare a temperaturii cereți chestionarul nostru. Noi vă facem cu plăcere o ofertă.

Lance cu termomentru din INOX

Aparat de indicare a temperaturii și umidității

Dispozitiv de măsurare a umidității cerealelor profesional

Echipament de bază

Rachetă de ventilație:
- Motor performant de 1,5 kW sau 2,2 kW
- Montat standard pentru aspirație
- Puterea aerului 1.900 – 2.800 m³
- Ieșire pentru ventilație de Ø160mm, nervură circulară
- Lănci perforate de Ø120mm
- Lungimea de 1.850mm sau 2.300mm
- Funcție de presiune sau de aspirare pentru depunerea ulterioară în grămada de cereale,
- Cu mâner
- Cu placă de montaj pentru comutatorul de protecție a motorului

Recomandare:
Să montați ventilatorul ca o suflantă!

Greutate:
Suflanta 1,5kW = 21kg
Suflanta 2,2kW = 22kg
Țeavă 1.850 mm = 12kg
Țeavă 2.300 mm = 14kg

Vă rugăm să aveți în vedere:
Utilizare limitată la aspirarea gândacilor. Pentru ventilația punctuală în cuiburile de căldură ce apar/apărute în cereale/rapiță/fân și alte produse care curg, dar nu sunt agresive și nici explozive. Suflanta bate pe o suprafață de cca. 16m².Debitul de aer ajunge indiferent de tipul de cereale la aprox. cu 1m mai adânc decât țeava de ventilație.

Termometru

Gaură de trecere înspre siloz

Echipament de bază

- Țevi de ventilație zincate, perforate parțial pentru ventilația pe orizontală
- Racord = orificiu de suflare Ø=300mm
- Distribuirea egală a aerului
- Fiecare țeavă are aceeași suprafață de ieșire a aerului
- Țeava telescopică se scoate mecanic din silozul plin de cereale
- Fasciculul de țevi se scoate fără probleme datorită mecanismului de antrenare cu compensator de dilatație și cu platbandă
- Mecanism de etanșeizare la fiecare țeavă
- Ancorarea cu cablu pe interior
- Țeava telescopului este ușor extensibilă prin construcția modulară
- Orificiu de 1,5mm, potrivit pentru rapiță
- Nivelul de umplere de max. 5m
- Țeava în sine = 2,0m lungime; de ex: țeavă telescopică 4m = 2 țevi, țeavă telescopică 6m = 3 țevi, ...

Rachetă de ventilație

Nr.Cod	Numele articolului	fără TVA	cu TVA
0086008	Rachetă de ventilație 1,5kW cu lance 1,85m	982,00	1.168,58
0086048	Rachetă de ventilație 2.2kW cu lance 2.30m	1.163,00	1.383,97

Accesorii

Nr.Cod	Numele articolului	fără TVA	cu TVA
0086049	Cablare electrică 1,5kW cu protecție motor și ștecher	149,00	177,31
0086168	Cablare electrică 2.2kW cu protecție motor și ștecher	149,00	177,31
0086050	Conexiune ventilator aspirație - montată	109,00	129,71
0086051	Filtru de pânză pe partea de aspirație pentru filtrarea insectelor	66,00	78,54
0086052	Conductă de ventilație suplimentară 1,85m	403,00	479,57
0086070	Conductă de ventilație suplimentară 2,30m	403,00	479,57
0086158	Termometru montat pe partea de presiune	59,00	70,21

Exemplu de comandă rachetă de ventilație

Nr.Cod	Numele articolului	fără TVA	cu TVA
0086008	Rachetă de ventilație 1,5kW cu lance 1,85m	982,00	1.168,58
0086049	Cablare electrică 1,5kW cu protecție motor și ștecher	149,00	177,31
0086050	Conexiune ventilator aspirație - montată	109,00	129,71
0086158	Termometru montat pe partea de presiune	0,00	

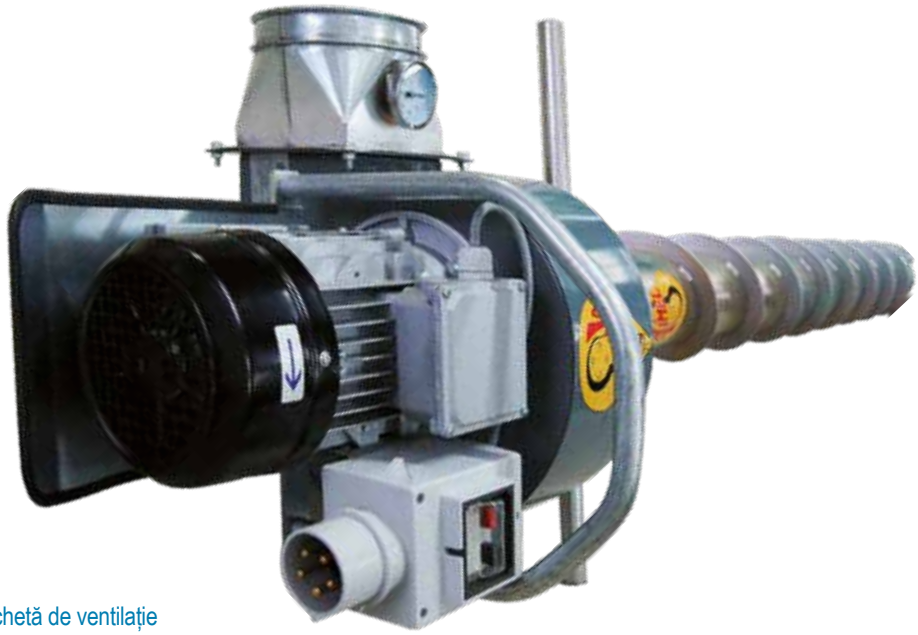
Rachetă de ventilație

Țeavă de ventilație telescopică

Nr.Cod	Numele articolului	fără TVA	cu TVA
3002520	Țeavă de ventilație telescopică 4m lungime utilă 3,9m	978,00	1.163,82
3002521	Țeavă de ventilație telescopică 6m lungime utilă 5,8m	1.180,00	1.404,20
3002522	Țeavă de ventilație telescopică 8m lungime utilă 7,7m	1.345,00	1.600,55
3002523	Țeavă de ventilație telescopică 10m lungime utilă 9,7m	1.571,00	1.869,49
3002524	Țeavă de ventilație telescopică 12m lungime utilă 11,6m	1.800,00	2.142,00
3002525	Țeavă de ventilație telescopică 14m lungime utilă 13,5m	1.955,00	2.326,45
3002526	Țeavă de ventilație telescopică 16m lungime utilă 15,4m	2.095,00	2.493,05
3002527	Țeavă de ventilație telescopică 18m lungime utilă 17,4m	2.368,00	2.817,92
3002528	Țeavă de ventilație telescopică 20m lungime utilă 19,3m	2.631,00	3.130,89
3003976	Bucșă siloz pentru conducta telescopică de ventilație ușoară	219,00	260,61
3002966	Bucșă siloz pentru conducta telescopică de ventilație grea	704,00	837,76
0921122	Extinderea conductei telescopice de ventilație de 1,0 m pe partea de intrare	131,00	155,89

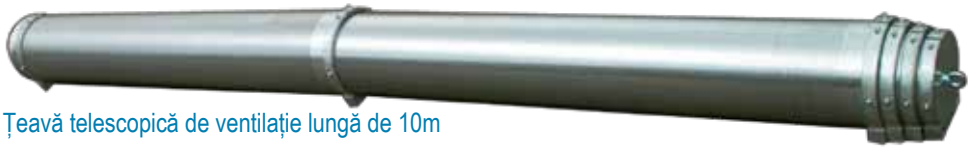
Țeavă telescopică de ventilație lungă de 10m

Canalele de ventilație a halei

Nr.Cod	Numele articolului	fără TVA	cu TVA
	Grătar de ventilație, carosabil		
0003124	Grătar de ventilație 0,5m lățime=0,30m	45,00	53,55
0002272	Grătar de ventilație 1,0m lățime=0,30m	70,00	83,30
0003137	Grătar de ventilație 1,0m lățime=0,30m închis	95,00	113,05
	Grătar de ventilație, necarosabil		
0002665	Grătar de ventilație 0,5m lățime=0,30m, nu este carosabil	43,00	51,17
0002664	Grătar de ventilație 1,0m lățime=0,30m, nu este carosabil	61,00	72,59
0002663	Grătar de ventilație 1,5m lățime=0,30m, nu este carosabil	99,00	117,81
0002662	Grătar de ventilație 2,0m lățime=0,30m, nu este carosabil	111,00	132,09
	Cofraj permanent t = 1,0mm		
0002659	Cofraj 0,5 m pentru conducta de ventilație 300 mm	53,00	63,07
0002658	Cofraj 1,0 m pentru conducta de ventilație 300 mm	70,00	83,30
0002657	Cofraj 1,5 m pentru conducta de ventilație 300 mm	88,00	104,72
0002273	Cofraj 2,0 m pentru conducta de ventilație 300 mm	98,00	116,62
0002693	Cofraj piesă de colț de 90° în stânga pentru conducta de ventilație 300mm	207,00	246,33
0002660	Cofraj piesă de colț 90° pe dreapta pentru conducta de ventilație 300mm	207,00	246,33
0003112	Cofraj piesă T pentru conducta de ventilație 300mm	207,00	246,33
0002661	Cofraj piesă X pentru conducta de ventilație 300mm	280,00	333,20
0003138	Cofraj piesă Y pentru conducta de ventilație 300mm	373,00	443,87
0003113	Clapetă de aer sub pardoseală	271,00	322,49
0003114	Clapetă de aer deasupra de pardoseală	254,00	302,26
0003115	Cutie de joncțiune de ventilație	193,00	229,67
0000141	Capac de închidere	45,00	53,55
0000142	Piesă de conectare a suflantei	132,00	157,08
2202772	Cofrajul capacului 300 nu este carosabil, zincat	84,00	99,96
3003977	Capac cu racord de aer Ø300 1,0m	185,00	220,15
3003979	Capac cu stuț Ø300mm pentru conexiune la cofraj	146,00	173,74

Echipament de bază

Canal de ventilație carosabil zincat
- Tablă perforată pentru lungimi de canale de până la 12 m
- Greutate maximă a roții până la 7 t, calculat conform DIN cu factor de siguranță (fără factor de siguranță ca. 10 t calcul după clasificare pentru pod!)
- Golire simplă a halelor cu încărcătoare frontale
- Permeabilitatea aerului ca.11% (adecvată pentru uscare)

Sistem de cofraje pentru canal de ventilație
- Material zincat de 1,00 mm
- Grad de exactitate mare a cofrării
- Bună posibilitate de curățare a canalelor de aer
- Cofrajul se livrează demontat

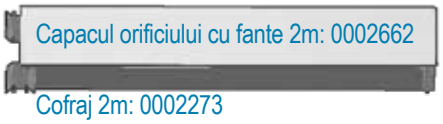
Capacul orificiului cu fante 2m: 0002662
Cofraj 2m: 0002273

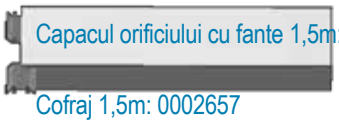
Capacul orificiului cu fante 1,5m: 0002663
Cofraj 1,5m: 0002657

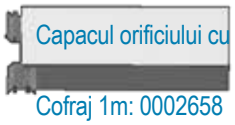
Capacul orificiului cu fante 1m: 0002664
Cofraj 1m: 0002658

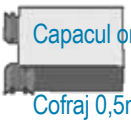
Capacul orificiului cu fante 0,5m: 0002665
Cofraj 0,5m: 0002659

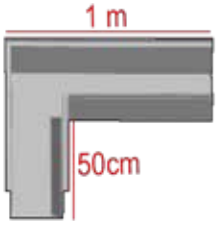

Cofraj 90°
Piesă de colț stânga:
0002693

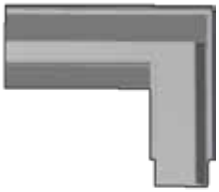
Cofraj 90°
Piesă de colț dreapta:
0002660

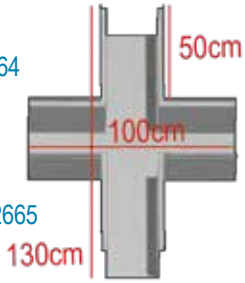

Cofraj X
0002661

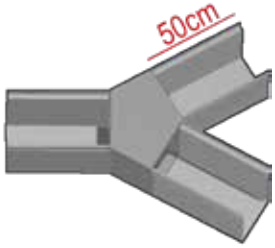

Cofraj Y
0003112

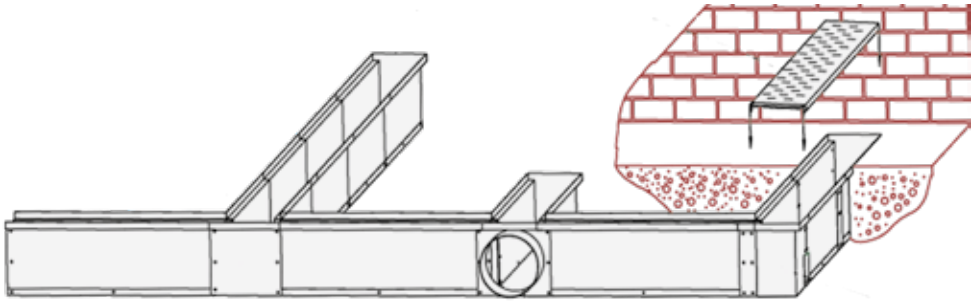
Sistem cofraj pentru ventilație carosabil hală

Cofraj subteran grilaj de ventilație, carosabil

Uscător HIMEL

Uscătorul poate fi utilizat universal pentru uscarea semințelor și a cerealelor cu o capacitate, de exemplu pentru grâu de 5-50 to / h

Aerul cald este generat direct cu un arzător de motorină + cameră de ardere sau arzător de suprafață cu gaz. Generatorul de aer cald este dispus în interiorul conductei de aer cald. Viteza aerului din interiorul coloanei uscătorului poate fi reglată cu un glisier de aer fals dispus în conducta de aer evacuată.

Conductele de aer conice, în formă de acoperiș, sunt încorporate în coloana de uscare. Aceste conducte de aer sunt închise pe o parte, dar sunt dispuse alternativ. Ele pot funcționa atât ca și canale de aspirație, cât și ca și canale de suflare. Dispunerea alternativă a canalelor de aer garantează că aerul curge prin coloana de mărfuri.

Debitul de aer necesar este generat cu ventilatoare axiale în acoperișul conductei de aer evacuate. Ventilatorul axial funcționează în modul de aspirație, ceea ce creează un vid în uscător. Cel din aval de ventilatorul axial Alimentarea liniei se închide în timp ce materialele de uscat sunt alimentate. Acest lucru împiedică evacuarea.

Calea materialelor de uscat trece în zig-zag prin coloana de uscare până la punctul de descărcare. Aerul curge în jurul boabelor alternativ de sus și de jos, asigurând astfel o uscare ușoară și eficientă. Temperatura admisibilă a aerului cald depinde de materialul care trebuie uscat și poate fi adaptată procesului.

Echipament de bază

- Finisaj zincat
- Coloană de uscare cu canale de aer conice, în formă de acoperiș
- Buffer de depozitare cu indicator de nivel
- Conductă de aer cald în design izolat termic
- Conductă de evacuare
- Dispozitiv de descărcare pneumatică cu cuvă de descărcare
- Scară proiectată zincată
- Ventilator axial cu clapetă de deschidere
- Substructură stabilă
- Arzător, inclusiv cameră de ardere
- Compresor, inclusiv conducta de aer comprimat
- Tablou electric comandă

Opțiuni:
- Izolarea coloanei de uscare
- Design din aluminiu
- Dispozitiv de distribuție în buncărul de alimentare
- Container de depozitare mărit

SISTEME DE MĂCINARE ŞI AMESTECARE • SISTEME DE TRANSPORT • SISTEME DE DEPOZITARE A CEREALELOR • SISTEME DE TOCARE A PAIELOR • REMORCI TEHNOLOGICE PENTRU FURAJ UNIC (TMR) • TEHNOLOGIA PRELUCRĂRILOR METALICE Ş.A.

Nu ar trebui să lăsați la voia întâmplării depozitarea corectă a cerealelor!

Cu sistemele de depozitare HIMEL vremea rea și dăunătorii – fie că este vorba de mucegai, insecte sau șoareci – nu au nicio șansă!

Dumneavoastră utilizați spațiul optim și obțineți prin metoda lor de construcție, precum și prin materialele folosite, calitatea soiurilor de cereale sau de făină pe perioade lungi de timp.

Ca să puteți lucra și mai rapid și mai eficient, HIMEL completează aceste sisteme cu transportoare melcate de productivitate mare, transportoare pneumatice, sisteme de curățare, canale transportoare și elevatoare cu randamente de până la 250 t/oră.

Silozuri cilindrice HIMEL

Sunt adecvate pentru instalarea la interior. Sunt formate din tablă ondulată zincată, cu umplutură mare de zinc și reprezintă modelul de siloz cel mai avantajos ca preț de la HIMEL pentru depozitarea de cereale și leguminoase în bune condiții.

- Silozurile stabile pentru instalarea la interior cuprind până la 300 t și se livrează ca sistem modular pentru montajul simplu cu șuruburi
- Datorită tablei ondulate speciale pereții silozului rotund sunt doar puțin încărcați. Prin acest tip de construcție se previne eficient cedarea inelelor silozului. Anexe utile sunt stâlpii de susținere (standard de la 4.20m înălțime), ușa de urcare, conducta de preluare și platforma pâlniei de alimentare
- Echipamentul de bază pentru ventilație, racordul la aspirator cu Ø150mm (Ø300 mm),construcția silozului precum și canalele de ventilație zincate, prevăzute cu capace finale
- Preluarea se face cu ajutorul unui transportator melcat, un transportator pneumatic de aspirare și presiune sau printr-o fundație a pâlniei de alimentare

Avantajele dumneavoastră:
- Montaj simplu
- Preț avantajos de achiziție
- Construcție stabilă
- Nicio depunere pe peretele silozului

Siloz rotund cu ușă de urcare,tubulatură de extracție și racord de ventilație Ø 300 mm

HIMEL siloz rotund, siloz modular și siloz textil UV

HIMEL Instalație silozuri rotunde

HIMEL Instalație silozuri rotunde

Silozuri cilindric la interior

Nr.Cod	Numele articolului	Cap./m³	Cap./to.	fără TVA	cu TVA
0002629	Siloz cilindric Ø2,74m h=1,80m fără montanți	10,60	8,30	589,00	700,91
0002630	Siloz cilindric Ø2,74m h=2,68m fără montanți	15,80	12,30	812,00	966,28
0002631	Siloz cilindric Ø2,74m h=3,56m fără montanți	21,00	16,40	1.076,00	1.280,44
0002632	Siloz cilindric Ø2,74m h=4,44m cu montanți	26,20	20,40	1.536,00	1.827,84
0002633	Siloz cilindric Ø2,74m h=5,32m cu montanți	31,40	24,50	1.964,00	2.337,16
0002634	Siloz cilindric Ø2,74m h=6,21m cu montanți	36,60	28,50	2.228,00	2.651,32
0002636	Siloz cilindric Ø3,64m h=1,80m fără montanți	18,70	14,60	738,00	878,22
0002637	Siloz cilindric Ø3,64m h=2,68m fără montanți	27,90	21,80	1.076,00	1.280,44
0002638	Siloz cilindric Ø3,64m h=3,56m fără montanți	37,00	28,90	1.415,00	1.683,85
0002639	Siloz cilindric Ø3,64m h=4,44m cu montanți	46,20	36,00	2.028,00	2.413,32
0002640	Siloz cilindric Ø3,64m h=5,32m cu montanți	55,40	43,20	2.585,00	3.076,15
0002641	Siloz cilindric Ø3,64m h=6,21m cu montanți	64,50	50,30	2.923,00	3.478,37
0000901	Siloz cilindric Ø3,64m h=7,11m cu montanți*	73,80	57,50		
0000902	Siloz cilindric Ø3,64m h=7,99m cu montanți*	82,90	64,70		
0000903	Siloz cilindric Ø3,64m h=8,87m cu montanți*	92,10	71,80		
0000904	Siloz cilindric Ø3,64m h=9,75m cu montanți*	101,30	79,00	1.834,00	2.182,46
0002613	Siloz cilindric Ø4,55m h=1,80m fără montanți	29,30	22,80	887,00	1.055,53
0002614	Siloz cilindric Ø4,55m h=2,68m fără montanți	43,60	34,00	1.300,00	1.547,00
0002615	Siloz cilindric Ø4,55m h=3,56m fără montanți	57,90	45,10	1.713,00	2.038,47
0002616	Siloz cilindric Ø4,55m h=4,44m cu montanți	72,20	56,30	2.520,00	2.998,80
0002617	Siloz cilindric Ø4,55m h=5,32m cu montanți	86,50	67,50	3.206,00	3.815,14
0002618	Siloz cilindric Ø4,55m h=6,21m cu montanți	100,80	78,60	3.619,00	4.306,61
0000906	Siloz cilindric Ø4,55m h=7,11m cu montanți*	115,10	89,80		
0000907	Siloz cilindric Ø4,55m h=7,99m cu montanți*	129,40	101,00		
0000908	Siloz cilindric Ø4,55m h=8,87m cu montanți*	143,70	112,10		
0000909	Siloz cilindric Ø4,55m h=9,75m cu montanți*	158,20	123,40		
0002620	Siloz cilindric Ø5,46m h=1,80m fără montanți	42,10	32,90	1.076,00	1.280,44
0002621	Siloz cilindric Ø5,46m h=2,68m fără montanți	62,70	48,90	1.564,00	1.861,16
0002622	Siloz cilindric Ø5,46m h=3,56m fără montanți	83,40	65,00	2.051,00	2.440,69
0002623	Siloz cilindric Ø5,46m h=4,44m cu montanți	104,00	81,10	3.012,00	3.584,28
0002624	Siloz cilindric Ø5,46m h=5,32m cu montanți	124,60	97,20	3.827,00	4.554,13
0002625	Siloz cilindric Ø5,46m h=6,21m cu montanți	145,20	113,20	4.355,00	5.182,45
0000911	Siloz cilindric Ø5,46m h=7,11m cu montanți*	165,80	129,30		
0000912	Siloz cilindric Ø5,46m h=7,99m cu montanți*	186,40	145,40		
0000913	Siloz cilindric Ø5,46m h=8,87m cu montanți*	207,00	161,40		
0000914	Siloz cilindric Ø5,46m h=9,75m cu montanți*	227,80	177,70		
0001170	Siloz cilindric Ø6,37m h=2,68m fără montanți	85,40	66,60	1.828,00	2.175,32
0001171	Siloz cilindric Ø6,37m h=3,56m fără montanți	113,50	88,50	2.535,00	3.016,65
0001172	Siloz cilindric Ø6,37m h=4,44m cu montanți	141,50	110,40	3.504,00	4.169,76
0001173	Siloz cilindric Ø6,37m h=5,32m cu montanți	169,50	132,20	4.488,00	5.340,72
0001174	Siloz cilindric Ø6,37m h=6,21m cu montanți	197,60	154,10	5.050,00	6.009,50
0000916	Siloz cilindric Ø6,37m h=7,11m cu montanți*	225,60	176,00		
0000917	Siloz cilindric Ø6,37m h=7,99m cu montanți*	253,70	197,90		
0000918	Siloz cilindric Ø6,37m h=8,87m cu montanți*	281,70	219,70		
0000919	Siloz cilindric Ø6,37m h=9,75m cu montanți*	310,10	241,90		

Nr.Cod	Numele articolului	Cap./m³	Cap./to.	fără TVA	cu TVA
0000661	Siloz cilindric Ø1,90 m h=2,52 m fără montanți	7,10	5,50	553,00	658,07
0000662	Siloz cilindric Ø1,90 m h=3,36 m fără montanți	9,40	7,30	718,00	854,42
0000663	Siloz cilindric Ø1,90 m h=4,20 m fără montanți	11,70	9,10	1.042,00	1.239,98
0000664	Siloz cilindric Ø1,90 m h=5,04 m cu montanți	14,00	10,90	1.316,00	1.566,04
0000665	Siloz cilindric Ø1,90 m h=5,88 m cu montanți	16,30	12,70	1.482,00	1.763,58
0001716	Siloz cilindric Ø2,37 m h=2,52 m fără montanți	11,00	8,60	709,00	843,71
0001717	Siloz cilindric Ø2,37 m h=3,36 m fără montanți	14,60	11,40	927,00	1.103,13
0001718	Siloz cilindric Ø2,37 m h=4,20 m cu montanți	18,30	14,30	1.381,00	1.643,39
0001719	Siloz cilindric Ø2,37 m h=5,04 m cu montanți	22,10	17,20	1.762,00	2.096,78
0001720	Siloz cilindric Ø2,37 m h=5,88 m cu montanți	25,60	20,00	1.980,00	2.356,20
0001723	Siloz cilindric Ø3,16 m h=2,52 m fără montanți	19,60	15,30		
0001724	Siloz cilindric Ø3,16 m h=3,36 m fără montanți	26,00	20,30		
0001725	Siloz cilindric Ø3,16 m h=4,20 m cu montanți	32,60	25,40		
0001726	Siloz cilindric Ø3,16 m h=5,04 m cu montanți	39,10	30,50		
0001727	Siloz cilindric Ø3,16 m h=5,88 m cu montanți	45,60	35,60		
0000671	Siloz cilindric Ø3,79 m h=2,52 m fără montanți	28,70	22,40	1.251,00	1.488,69
0000672	Siloz cilindric Ø3,79 m h=3,36 m fără montanți	38,30	29,90	1.651,00	1.964,69
0000673	Siloz cilindric Ø3,79 m h=4,20 m cu montanți	47,80	37,30	2.448,00	2.913,12
0000674	Siloz cilindric Ø3,79 m h=5,04 m cu montanți	57,40	44,80	3.120,00	3.712,80
0000675	Siloz cilindric Ø3,79 m h=5,88 m cu montanți	67,10	52,30	3.520,00	4.188,80

Siloz rotund:

- Tablă ondulată zincată, stabilă, cu umplutură mare de zinc
- Sistem modular gata de montaj cu material pentru montat
- Stâlpi (în formă de U) de la 4,4m înălțime pentru consolidarea peretelui silozului
- Utilizare optimă a spațiului datorită diferitelor diametre ale silozului
- Evacuare sigură datorită ondulării plate a tablei silozului
- Secțiuni în tablă pentru ușa de acces, conducta de preluare și dispozitivul de ventilație
- Posibilitate de ventilare simplă
- Fără conductă de preluare Ø300 mm și fără ușă de acces ranforsată.

La cerere silozuri mai mari și diametre mai mari. Conținutul în tone, calculat la densitatea aparentă de 780kg/m³.

De la o înălțime de 7,11m trebuie instalat

Echipament suplimentar de ranforsare Instalație de silozuri rotunde

Înălțime siloz în m	Inele siloz
1,80 / 1,68	2
2,68 / 2,52	3
3,56 / 3,36	4
4,44 / 4,20	5
5,32 / 5,04	6
6,21 / 5,88	7
7,11	8*
7,99	9*
8,87	10*

Silo Ø în m	număr table siloz
1,90	2
2,37 / 2,74	3
3,16 / 3,64 / 3,79	4
4,55	5
5,46	6
6,37	7

Echipament de bază

- Realizarea silozului cu racord la suflantă Ø150mm/Ø300mm și șuruburi
- Canale zincate de ventilație cu capace finale
- Fără ventilator și fără furtun de ventilație

Ușă de acces

Țeavă de extracție cu capac

Y - ventilație

Accesorii siloz cilindric

Nr.Cod	Numele articolului	fără TVA	cu TVA
1300022	Ușă acces întărită și galvanizată pentru siloz rotund	166,00	197,54
1300023	Țeavă extracție pt. Siloz Ø1.90m 1.8m cu cadru	204,00	242,76
1300024	Țeavă extracție pt. Siloz Ø2,37 – Ø2,84m 2,1m cu cadru	228,00	271,32
1300025	Țeavă extracție pt. Siloz Ø3,16 – Ø3,79m 2,4m cu cadru	253,00	301,07
1300026	Țeavă extracție pt. Siloz Ø4,55m 2,7m cu cadru	277,00	329,63
1300027	Țeavă extracție pt. Siloz Ø5,46m 3,1m cu cadru	309,00	367,71
1300028	Țeavă extracție pt. Siloz Ø6,37m 3,6m cu cadru	350,00	416,50
3000451	Capac pentru țeavă extracție PVC	11,00	13,09
2200358	Suport (suplimentar) tip I, 2,7m	49,00	58,31
2200359	Suport (suplimentar) tip II, 1,84m	34,00	40,46
2202301	Suport pt. Țeava de extracție	90,00	107,10

Accesorii siloz cilindric de la h = 7,11m

Nr.Cod	Numele articolului	fără TVA	cu TVA
0003126	Ușă dublă de intrare pentru siloz exterior	711,00	846,09
0002861	Țeavă extracție Ø300mm pt. Siloz exterior Ø3,64m	768,00	913,92
0002874	Țeavă extracție Ø300mm pt. Siloz exterior Ø4,55m	791,00	941,29
0002887	Țeavă extracție Ø300mm pt. Siloz exterior Ø5,46m	817,00	972,23
0002900	Țeavă extracție Ø300mm pt. Siloz exterior Ø6,37m	876,00	1.042,44

Aerare siloz cilindric

Nr.Cod	Numele articolului	fără TVA	cu TVA
1300029	I – Ventilație pentru siloz Ø1.90 – Ø2.37 racord Ø150mm	137,00	163,03
1300119	I – Ventilație pentru siloz Ø1.90 – Ø2.37 racord Ø300mm	230,00	273,70
1300030	I – Ventilație pentru siloz Ø2.74 Racord Ø150mm	226,00	268,94
1300120	I – Ventilație pentru siloz Ø2.74 Racord Ø300mm	251,00	298,69
1300031	Y – Ventilație pentru siloz Ø2,74 Racord Ø150mm	290,00	345,10
1300121	Y – Ventilație pentru siloz Ø2,74 Racord Ø300mm	383,00	455,77
1300032	Y – Ventilație pentru siloz Ø3,16 - 3,79 Racord Ø150mm	331,00	393,89
1300122	Y – Ventilație pentru siloz Ø3,16 - 3,79 Racord Ø300mm	424,00	504,56
1300123	Y – Ventilație pentru siloz Ø4,55 Racord Ø300mm	465,00	553,35
1300124	Y – Ventilație pentru siloz Ø5,46 Racord Ø300mm	506,00	602,14
1300125	Y – Ventilație pentru siloz Ø6,37 Racord Ø300mm	527,00	627,13
4500496	Termometru pt. măsurarea temperaturii cerealelor în siloz	93,00	110,67

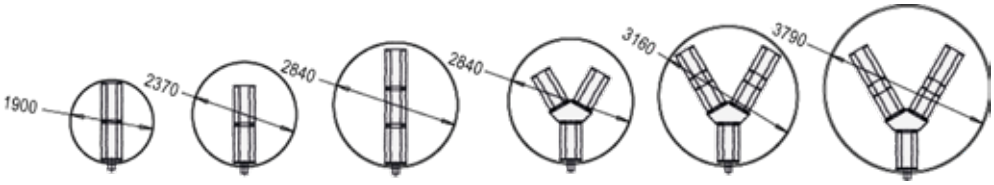

I -ventilație Ø 1,90 m - 2,84 m

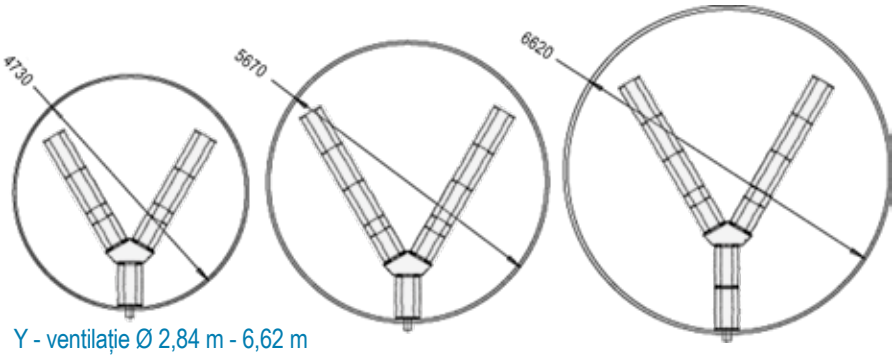

Y - ventilație Ø 2,84 m - 6,62 m

Conuri cu suport pentru silozuri cilindrice

Nr.Cod	Numele articolului	fără TVA	cu TVA
0001926	Con 37° Ø1,90m I-picioare pentru max. 8 inele de siloz	1.960,00	2.332,40
0000706	Dispozitiv de ventilație pentru con Ø1,90m	364,00	433,16
0001765	Con 37° Ø2,37m I-picioare pentru max. 8 inele de siloz	2.727,00	3.245,13
0001759	Dispozitiv de ventilație pentru con Ø2,37m	394,00	468,86
0003117	Con 37° Ø2,74m I-picioare pentru max. 8 inele de siloz	3.071,00	3.654,49
0003118	Dispozitiv de ventilație pentru con Ø2,74m	477,00	567,63
0002214	Con 37° Ø3,16m I-picioare pentru max. 8 inele de siloz	4.196,00	4.993,24
0001761	Dispozitiv de ventilație pentru con Ø3,16m	500,00	595,00
0003119	Con 37° Ø3,64m I-picioare pentru max. 8 inele de siloz	5.472,00	6.511,68
0003120	Dispozitiv de ventilație pentru con Ø3,64m	542,00	644,98
0001261	Dispozitiv de ventilație tip con pentru baza silozului 37 °	905,00	1.076,95

Siloz rotund cu substructură cu con

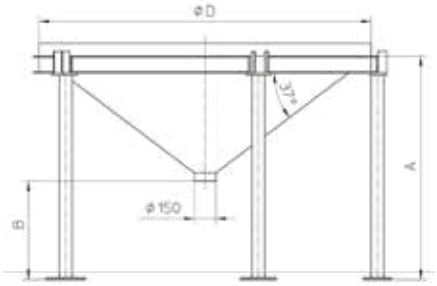

Silo-Ø (m)	Inhalt (to)	A (mm)	B (Auslauf) (mm)	Anzahl Füße
1,90	0,4	1403	700	4
2,37	0,9	1587	700	6
2,84	1,6	1762	700	6
3,16	2,2	1877	700	8
3,79	3,2	2155	700	8
2,74	1,5	1727	700	6
3,64	3,6	2066	700	8
4,55	4,1	2409	700	10

HIMEL Conuri cu suport:

- Potrivit pentru silozul cilindric HIMEL (amplasarea la interior)
- Conul (lăcuit) se livrează complet sudat (Ø 3,64 în execuție divizată)
- Conul stabil 37° Ø150 mm f.B
- Picioare I cu 8 inele de siloz rezistente (picioare mai stabile la cerere)
- Pregătit pentru conectarea la o instalație de ventilație (accesorii)
- Montaj facil
- Fără clapetă de evacuare, clapetă și inele de tensionare, vezi părțile de țeavă

Substructuri cu con de evacuare de 60° la cerere.

Substructuri ale pâlniei cu I-picioare și ventilație

Capac textil

Nr.Cod	Numele articolului	fără TVA	cu TVA
0002442	Capac textil siloz cilindric până Ø1,90m cu benzi elastice	141,00	167,79
0002443	Capac textil siloz cilindric până Ø2,37m cu benzi elastice	165,00	196,35
0002444	Capac textil siloz cilindric până Ø2,74m cu benzi elastice	199,00	236,81
0002445	Capac textil siloz cilindric până Ø3,16m cu benzi elastice	227,00	270,13
0002446	Capac textil siloz cilindric până Ø3,79m cu benzi elastice	309,00	367,71
0002447	Capac textil siloz cilindric până Ø4,55m cu benzi elastice	413,00	491,47
0002448	Capac textil siloz cilindric până Ø5,46m cu benzi elastice	544,00	647,36
0002449	Capac textil siloz cilindric până Ø6,37m cu benzi elastice	732,00	871,08
3002686	Protecție de margine pe metru	1,00	1,19

Capac textil

- Plase din polipropilenă
- Stabil la UV
- Părțile laterale sunt cusute
- Dublu, foarte stabil cu bandă de întărire și bride metalice la fiecare 50 cm
- Culoare: albastru
- Câte 2 cauciucuri de tensionare pe fiecare bridă
- 100% respirabil
- Orificiul de intrare poate fi tăiat și la locul de montaj

POLIPROPILENA în calitate „foarte rezistentă" prezintă o rezistență foarte mare la UV, nu mucegăiește și are o rezistentă chimică foarte bună împotriva leșiei, acizilor, benzinei și uleiului de ungere Polipropilena absoarbe apă foarte puțină.

Silozuri dreptunghiulare

Folosesc spațiul de depozitare aproape complet și reprezintă soluția pentru toate problemele de spațiu. Comparativ cu silozurile rotunde, acestea oferă până la 35% mai mult spațiu și se ajustează flexibil la secțiunea de bază dacă este neregulată și de asemenea pe înălțimea spațiului.

- Plăcile silozului măsoară 1320 x 1030 mm și sunt fabricate din tablă zincată anticorozivă.
- Cu plăcile mici (1320 x 485 mm sau 1030 x 640 mm) puteți folosi și ultimul colț
- Până la o înălțime a silozului de 9,24m pot fi amplasate aproape orice variante de silozuri. În construcția veche se pot monta grinzi în peretele silozului.
- Se livrează ca sistem modular gata pentru montajul simplu, împreună cu șuruburi, căpriori, ușă de urcare, conductă de preluare sau clapetă de evacuare

Pardoseală de curgere

se pretează la golirea pneumatică completă de cereale și de alte produse recoltate. Produsele alunecă pe o pernă de aer de-a lungul pardoselii speciale de curgere cu lucarnă de acoperiș până la evacuare. Printr- o clapetă produsele cad din siloz. Astfel se golește complet numai cu câteva manevre.

- Zincată complet
- Livrare în sistem modular
- La cerere cu construcție metalică sau din lemn, cu 10 cm mai înaltă
- Adecvată și pentru uscarea prin ventilație
- Capacitate de până la 15 t/oră

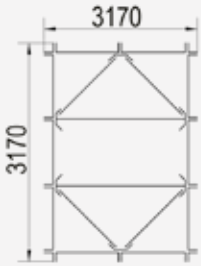

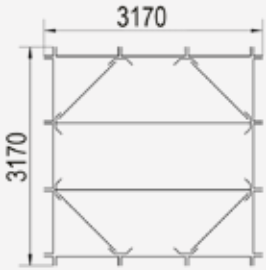

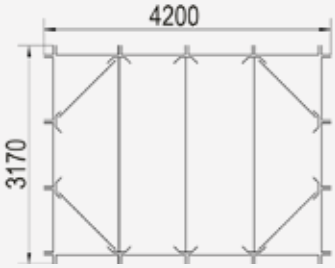

Siloz dreptunghiular, celulele silozului umplute

Siloz de depozitare dreptunghiular cu podea de ventilație și golire pneumatică a resturilor

Siloz dreptunghiular de depozitare cu clapetă de evacuare la jgheabul de extracție a cerealelor

Montajul unui siloz dreptunghiular de depozitare cu podea de curgere la golirea pneumatică a resturilor

Placă Muchie culcată	Măsuri a x b in m	Înălțime 2,06 m	Înălțime 3,09 m	Înălțime 4,12 m	Înălțime 5,15 m	Înălțime 6,18 m
	2,72 x 2,72	11,89 t	17,83 t	23,78 t	29,72 t	35,66 t
	2,72 x 4,04	17,66 t	26,49 t	35,31 t	44,14 t	52,97 t
	4,04 x 2,72	17,66 t	26,49 t	35,31 t	44,14 t	52,97 t
	4,04 x 4,04	26,23 t	39,34 t	52,45 t	65,56 t	78,68 t
	2,72 x 5,36	23,43 t	35,14 t	46,85 t	58,56 t	70,28 t
	2,72 x 8,00	34,96 t	52,45 t	69,93 t	87,41 t	104,89 t
	4,04 x 5,36	34,79 t	52,19 t	69,59 t	86,99 t	104,38 t
	4,04 x 8,00	51,93 t	77,90 t	103,86 t	129,83 t	155,80 t
	5,36 x 5,36	46,16 t	89,24 t	92,33 t	115,41 t	138,49 t
	5,36 x 8,00	68,90 t	103,35 t	137,80 t	172,25 t	206,70 t
	8,00 x 5,36	68,90 t	103,35 t	137,80 t	172,25 t	206,70 t
	8,00 x 8,00	102,84 t	154,25 t	205,67 t	257,09 t	308,51 t

Placă Muchie înaltă	Măsuri a x b in m	Înălțime 2,64 m	Înălțime 3,96 m	Înălțime 5,28 m	Înălțime 6,60 m	Înălțime 7,92 m
	2,14 x 2,14	9,43 t	14,15 t	18,86 t	23,58 t	28,29 t
	2,14 x 3,17	13,97 t	20,95 t	27,94 t	34,92 t	41,91 t
	3,17 x 2,14	13,97 t	20,95 t	27,94 t	34,92 t	41,91 t
	3,17 x 3,17	20,69 t	31,04 t	41,39 t	51,73 t	62,08 t
	2,14 x 4,20	18,51 t	27,76 t	37,02 t	46,27 t	55,52 t
	2,14 x 6,26	27,59 t	41,38 t	55,17 t	68,96 t	82,76 t
	3,17 x 4,20	27,42 t	41,12 t	54,83 t	68,54 t	82,25 t
	3,17 x 6,26	40,86 t	61,29 t	81,73 t	102,16 t	122,59 t
	4,20 x 4,20	36,32 t	54,49 t	72,65 t	90,81 t	108,97 t
	4,20 x 6,26	54,14 t	81,21 t	108,28 t	135,35 t	162,42 t
	6,26 x 4,20	54,14 t	81,21 t	108,28 t	135,35 t	162,42 t
	6,26 x 6,26	80,70 t	121,04 t	161,39 t	201,74 t	242,09 t

Silozuri de depozitare dreptunghiulare

Nr.Cod	Numele articolului	Poz.	fără TVA	cu TVA
1300036	Placă siloz 1320 x 1030mm (N) normală	1	101,00	120,19
1300037	Placă de siloz 1320 x 1030mm (V) armată	2	132,00	157,08
1300038	Placă siloz 1320 x 1030mm (SV) puternic întărită	3	145,00	172,55
1300039	Placă siloz 1320 x 485mm (N) numai pt. ridicarea silozului	4	67,00	79,73
1300040	Placă siloz 1030 x 640mm (N) numai pt. ridicarea silozului	5	67,00	79,73
1300022	Ușă acces pentru silozuri rotunde și dreptunghiulare	6	166,00	197,54
1300148	Țeavă extracție cu cadru pentru siloz dreptunghiular	7	271,00	322,49
1300043	Placă siloz 1320 x 1030mm cu deschidere de admisie a aerului cu 2 evacuări	8	457,00	543,83
1300044	Placă siloz 1320 x 1030mm cu conexiuni pt. acoperiș	9	193,00	229,67
1300045	Placă siloz 1320 x 1030mm cu deschidere de admisie a aerului fără evacuare	10	207,00	246,33
1300046	Placă siloz 1320 x 1030mm cu unghi de conectare și cu 2 evacuări	11	396,00	471,24
1300047	Piese de legătură pentru 1 placă siloz	12	34,00	40,46
1300048	Canal de ventilație pentru acoperiș cu podea de curgere 1030 x 1030mm fără substructură	13	200,00	238,00
	Substructură metalică pentru podea de curgere		la cerere	
1300050	Bandă de capăt la peretele silozului l = 1030mm	15	11,00	13,09
1300051	Partiție siloz placă de capăt l = 1030mm	16	11,00	13,09
1300157	Canal de aer interior 1030 x 1030mm h = 2,64m accesibilă cu stabilizatori și șuruburi		761,00	905,59
1300151	Ușă acces pentru conducta de aer		476,00	566,44
1300052	Conductă de aer Ø630mm x 1030mm cu 1 piesă de conectare Ø250mm, l = 100mm și valvă de aer	17	400,00	476,00
1300053	Conductă de aer Ø630mm x 1030mm cu 2 piese de legătură Ø250mm, l = 2 x 100mm și valvă de aer	18	538,00	640,22
1300054	Conductă de aer Ø630 x 40mm	19	98,00	116,62
1300055	Racord ventilator Ø500mm la conducta de aer	20	148,00	176,12
0000583	Clemă pentru țeavă Ø630mm versiune îngustă		84,00	99,96
1300056	Capac de etanșare pentru conducta de aer Ø630mm	21	91,00	108,29
1300126	Clapă pentru conducta de aer din pardoseală cu frânghie de tragere l = 2,0 m		249,00	296,31
2201848	Panta de scurgere RS pentru peretele silozului		10,00	11,90
	Costuri de ambalare pentru 30 de panouri		34,00	40,46

Echipament de bază

Sistem modular pentru auto-asamblarea silozurilor de stocare dreptunghiulare:
Plăcile de siloz zincate au o dimensiune externă de 1320 x 1030 mm și sunt asamblate vertical sau orizontal pentru a forma sisteme complete de siloz.
Disponibil în trei versiuni diferite, normal (N), armat (V), puternic armat (SV).
Acestea pot fi construite până la o înălțime maximă de 9,24 m.
Pentru a obține o utilizare optimă a spațiului, pentru ridicarea silozului se pot utiliza jumătăți de plăci de siloz cu o înălțime de 1320 x 485 mm sau 1030 x 625 mm.
Pentru piesele de conectare necesare (articolul 12), se percepe un tarif fix pentru fiecare placă de siloz:
Tijele diagonale, tijele transversale, șinele de legătură și materialul șurubului.
Sistem modular pentru auto-asamblare a podelei cu flux
Podelele cu flux HIMEL sunt potrivite pentru uscarea prin ventilație, precum și pentru golirea pneumatică a reziduurilor din silozurile de depozitare dreptunghiulare. Componentele zincate pentru crearea podelelor cu flux sunt potrivite numai pentru silozuri de depozitare dreptunghiulare cu panouri de siloz montate vertical.

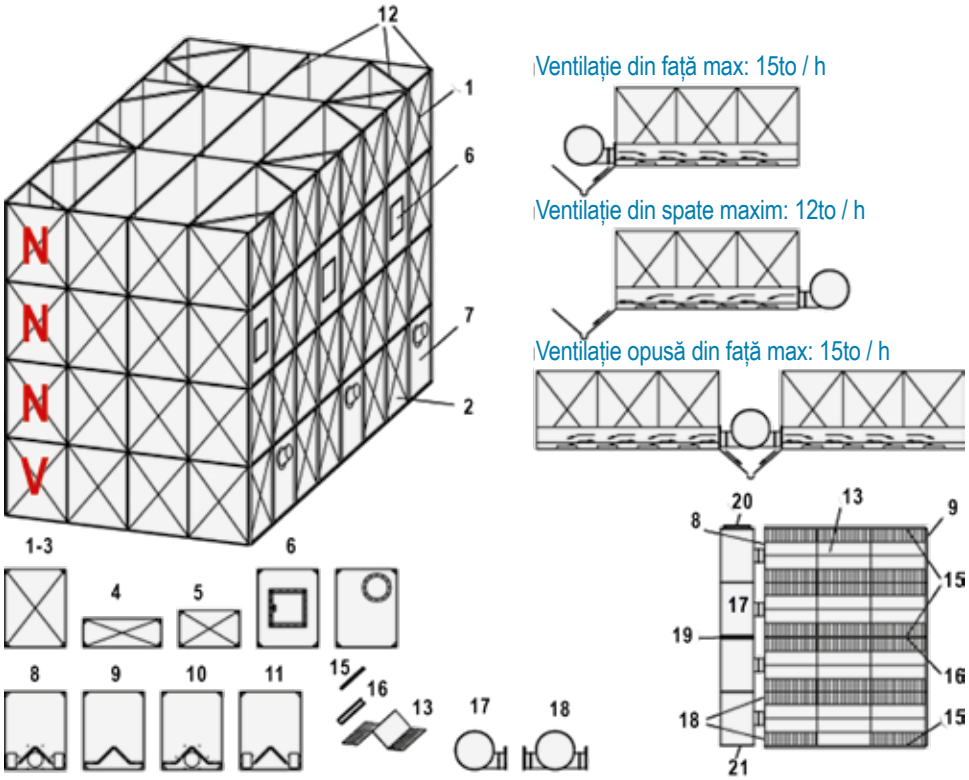

Linie/rând de siloz	Placă	Înălțime	Grosimea materialului
1.	N	1,32	0,75mm
2.	N	2,64	0,75mm
3.	N	3,96	0,75mm
4.	V	5,28	1,00mm
5.	V	6,60	1,00mm
6.	SV	7,92	1,00mm
7.	SV	9,24	1,00mm

Echipament de bază

Dimensiuni standard

Plăcile de siloz zincate au o dimensiune externă de 1320 x 1030 mm și sunt asamblate în poziție verticală pentru a forma un sistem complet de siloz.

Silozul de depozitare dreptunghiular este furnizat în piese individuale pentru auto-asamblare și include toate piesele necesare, cum ar fi plăcile de siloz, tijele diagonale, tijele transversale, șinele de legătură, materialul șuruburilor și instrucțiunile de asamblare.

Silozurile de stocare dreptunghiulare sunt proiectate în așa fel încât să poată fi configurate individual ca celulă de bază sau în legătură cu Silozurile de depozitare dreptunghiulare

HIMEL pot fi adaptate oricărei clădiri pentru a economisi spațiu. Grinzile din rețea sau alte cadre pot fi integrate în silozuri.

Dimensiuni speciale la cerere

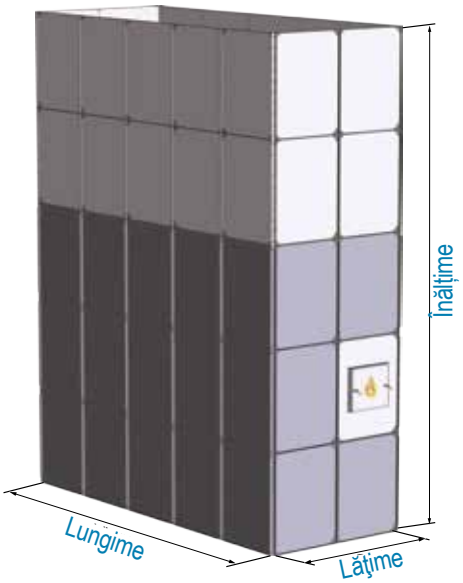

Celula de bază 2,14 x 5,23 m, ușa de acces nu este inclusă în prețul de bază

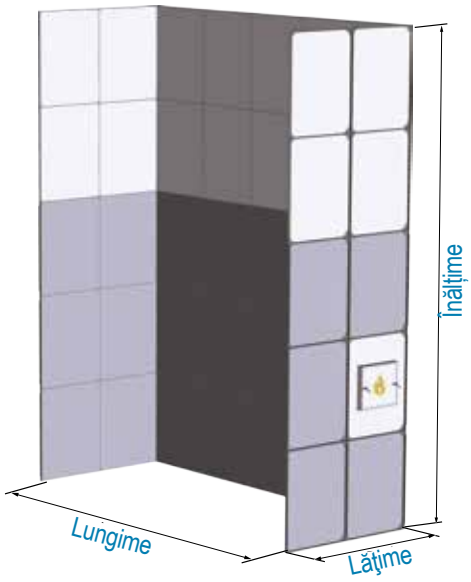

Celula de extensie 2,14 x 5,23m, ușa de acces nu este inclusă în prețul de bază

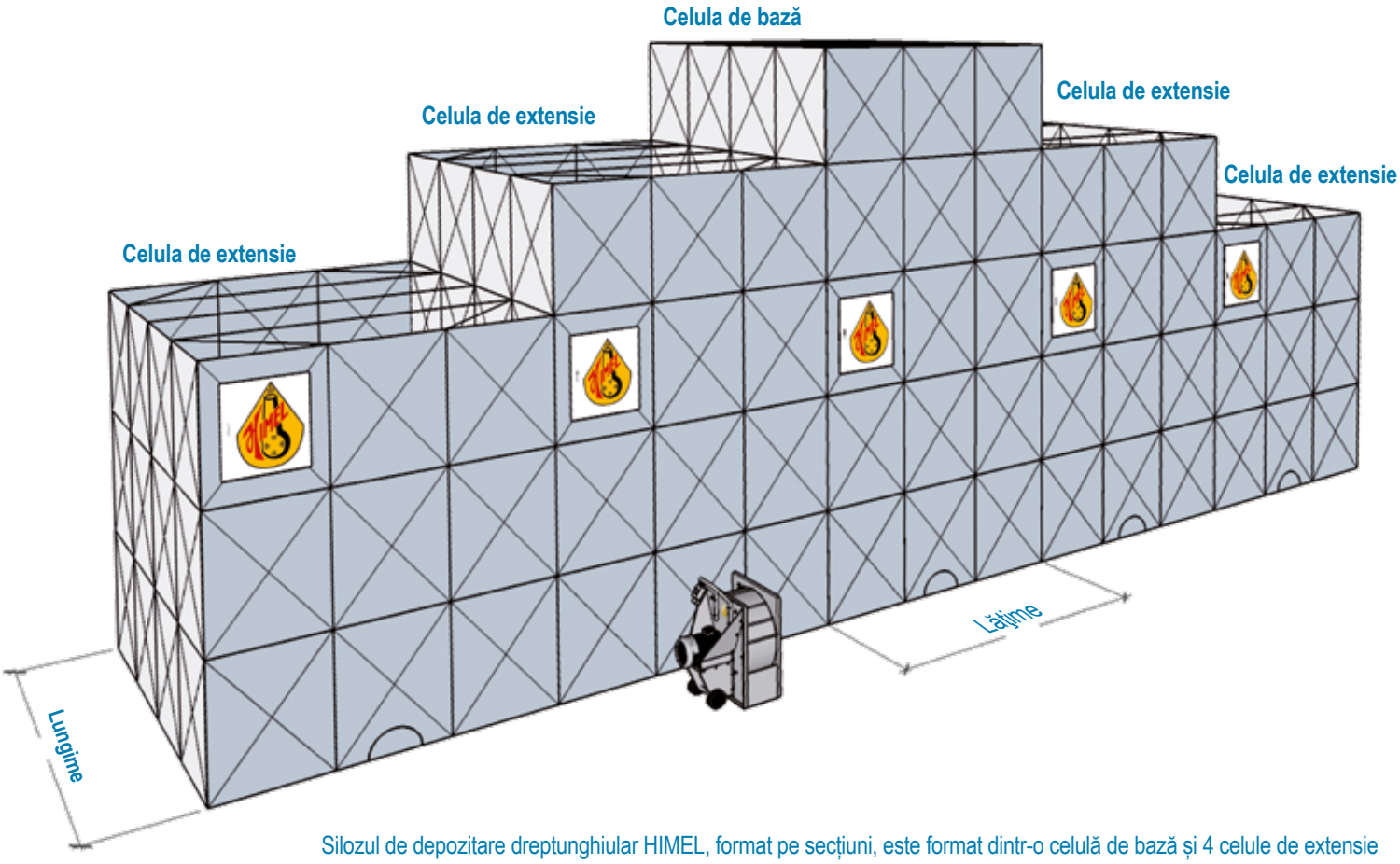

Silozul de depozitare dreptunghiular HIMEL, format pe secțiuni, este format dintr-o celulă de bază și 4 celule de extensie

Silozuri de depozitare dreptunghiulare

Înălțime siloz 2,64 m

Măsuri (m)			Celula de bază		Celula de extensie	
Lăţime	Lungime	Conţinut (m³)	fără TVA	cu TVA	fără TVA	cu TVA
2,14	2,14	12,09	2.170,00	2.582,30	1.590,00	1.892,10
2,14	3,17	17,91	2.704,00	3.217,76	1.857,00	2.209,83
2,14	4,20	23,73	3.238,00	3.853,22	2.124,00	2.527,56
2,14	5,23	29,55	3.772,00	4.488,68	2.391,00	2.845,29
2,14	6,26	35,37	4.340,00	5.164,60	2.658,00	3.163,02
3,17	3,17	26,53	3.238,00	3.853,22	2.391,00	2.845,29
3,17	4,20	35,15	3.772,00	4.488,68	2.658,00	3.163,02
3,17	5,23	43,77	4.340,00	5.164,60	2.925,00	3.480,75
3,17	6,26	52,39	4.873,00	5.798,87	3.192,00	3.798,48
4,20	4,20	46,57	4.340,00	5.164,60	3.192,00	3.798,48
4,20	5,23	57,99	4.873,00	5.798,87	3.459,00	4.116,21
4,20	6,26	69,41	5.407,00	6.434,33	3.726,00	4.433,94
5,23	5,23	72,21	5.407,00	6.434,33	3.993,00	4.751,67
5,23	6,26	86,43	5.941,00	7.069,79	4.294,00	5.109,86
6,26	6,26	103,46	6.475,00	7.705,25	4.828,00	5.745,32

Înălțime siloz 3,96 m

	Celula de bază		Celula de extensie	
Conţinut (m³)	fără TVA	cu TVA	fără TVA	cu TVA
18,14	3.260,00	3.879,40	2.391,00	2.845,29
26,86	4.061,00	4.832,59	2.792,00	3.322,48
35,59	4.896,00	5.826,24	3.192,00	3.798,48
44,32	5.697,00	6.779,43	3.593,00	4.275,67
53,05	6.498,00	7.732,62	3.993,00	4.751,67
39,79	4.896,00	5.826,24	3.593,00	4.275,67
52,72	5.697,00	6.779,43	3.993,00	4.751,67
65,65	6.498,00	7.732,62	4.428,00	5.269,32
78,58	7.299,00	8.685,81	4.828,00	5.745,32
69,85	6.498,00	7.732,62	4.828,00	5.745,32
86,99	7.299,00	8.685,81	5.228,00	6.221,32
104,12	8.100,00	9.639,00	5.629,00	6.698,51
108,32	8.100,00	9.639,00	6.029,00	7.174,51
129,65	8.935,00	10.632,65	6.430,00	7.651,70
155,18	9.736,00	11.585,84	7.231,00	8.604,89

Înălțime siloz 5,28 m

Măsuri (m)			Celula de bază		Celula de extensie	
Lăţime	Lungime	Conţinut (m³)	fără TVA	cu TVA	fără TVA	cu TVA
2,14	2,14	24,18	4.624,00	5.502,56	3.371,00	4.011,49
2,14	3,17	35,82	5.751,00	6.843,69	3.935,00	4.682,65
2,14	4,20	47,46	6.878,00	8.184,82	4.533,00	5.394,27
2,14	5,23	59,09	8.006,00	9.527,14	5.096,00	6.064,24
2,14	6,26	70,73	9.168,00	10.909,92	5.660,00	6.735,40
3,17	3,17	53,06	6.878,00	8.184,82	5.096,00	6.064,24
3,17	4,20	70,30	8.006,00	9.527,14	5.660,00	6.735,40
3,17	5,23	87,54	9.168,00	10.909,92	6.224,00	7.406,56
3,17	6,26	104,78	10.295,00	12.251,05	6.788,00	8.077,72
4,20	4,20	93,14	9.168,00	10.909,92	6.788,00	8.077,72
4,20	5,23	115,98	10.295,00	12.251,05	7.351,00	8.747,69
4,20	6,26	138,82	11.422,00	13.592,18	7.915,00	9.418,85
5,23	5,23	144,42	11.422,00	13.592,18	8.479,00	10.090,01
5,23	6,26	172,87	12.550,00	14.934,50	9.077,00	10.801,63
6,26	6,26	206,91	13.712,00	16.317,28	10.204,00	12.142,76

Înălțime siloz 6,60 m

	Celula de bază		Celula de extensie	
Conţinut (m³)	fără TVA	cu TVA	fără TVA	cu TVA
30,23	5.953,00	7.084,07	4.351,00	5.177,69
44,77	7.407,00	8.814,33	5.112,00	6.083,28
59,32	8.861,00	10.544,59	5.839,00	6.948,41
73,87	10.349,00	12.315,31	6.566,00	7.813,54
88,42	11.803,00	14.045,57	7.293,00	8.678,67
66,32	8.861,00	10.544,59	6.566,00	7.813,54
87,87	10.349,00	12.315,31	7.293,00	8.678,67
109,42	11.803,00	14.045,57	8.020,00	9.543,80
130,97	13.257,00	15.775,83	8.747,00	10.408,93
116,42	11.803,00	14.045,57	8.747,00	10.408,93
144,98	13.257,00	15.775,83	9.508,00	11.314,52
173,53	14.745,00	17.546,55	10.235,00	12.179,65
180,53	14.745,00	17.546,55	10.962,00	13.044,78
216,08	16.199,00	19.276,81	11.689,00	13.909,91
258,64	17.653,00	21.007,07	13.144,00	15.641,36

Înălțime siloz 7,92 m

Măsuri (m)			Celula de bază		Celula de extensie	
Lăţime	Lungime	Conţinut (m³)	fără TVA	cu TVA	fără TVA	cu TVA
2,14	2,14	36,27	7.384,00	8.786,96	5.441,00	6.474,79
2,14	3,17	53,73	9.190,00	10.936,10	6.345,00	7.550,55
2,14	4,20	71,18	11.031,00	13.126,89	7.248,00	8.625,12
2,14	5,23	88,64	12.837,00	15.276,03	8.151,00	9.699,69
2,14	6,26	106,10	14.677,00	17.465,63	9.054,00	10.774,26
3,17	3,17	79,59	11.031,00	13.126,89	8.151,00	9.699,69
3,17	4,20	105,45	12.837,00	15.276,03	9.054,00	10.774,26
3,17	5,23	131,31	14.677,00	17.465,63	9.991,00	11.889,29
3,17	6,26	157,17	16.483,00	19.614,77	10.894,00	12.963,86
4,20	4,20	139,71	14.677,00	17.465,63	10.894,00	12.963,86
4,20	5,23	173,97	16.483,00	19.614,77	11.797,00	14.038,43
4,20	6,26	208,23	18.290,00	21.765,10	12.700,00	15.113,00
5,23	5,23	216,63	18.290,00	21.765,10	13.604,00	16.188,76
5,23	6,26	259,30	20.130,00	23.954,70	14.541,00	17.303,79
6,26	6,26	310,37	21.936,00	26.103,84	16.347,00	19.452,93

Înălțime siloz 9,24 m

	Celula de bază		Celula de extensie	
Conţinut (m³)	fără TVA	cu TVA	fără TVA	cu TVA
42,32	8.815,00	10.489,85	6.498,00	7.732,62
62,68	11.008,00	13.099,52	7.577,00	9.016,63
83,05	13.166,00	15.667,54	8.656,00	10.300,64
103,42	15.359,00	18.277,21	9.770,00	11.626,30
123,78	17.517,00	20.845,23	10.849,00	12.910,31
92,85	13.166,00	15.667,54	9.770,00	11.626,30
123,02	15.359,00	18.277,21	10.849,00	12.910,31
153,19	17.517,00	20.845,23	11.928,00	14.194,32
183,36	19.710,00	23.454,90	13.007,00	15.478,33
162,99	17.517,00	20.845,23	13.007,00	15.478,33
202,97	19.710,00	23.454,90	14.120,00	16.802,80
242,94	21.868,00	26.022,92	15.200,00	18.088,00
252,74	21.868,00	26.022,92	16.279,00	19.372,01
302,52	24.060,00	28.631,40	17.358,00	20.656,02
362,09	26.219,00	31.200,61	19.551,00	23.265,69

Exemplu de comandă

1x	Celula de bază 2,14 x 5,23, Înălțime 6,6m
1x	Celula de extensie 2,14 x 5,23, Înălțime 6,6m
2x	Ușă de acces pentru silozuri rotunde și dreptunghiulare
2x	Țeavă de extracție cu ramă cadru, pentru siloz dreptunghiular

Echipament de bază

Dimensiuni standard cu podea cu flux

Sistem modular pentru auto-asamblare a silozurilor de stocare dreptunghiulare pentru instalare interioară cu un volum de până la 9,24 m. Silozurile de depozitare cu podea cu flux HIMEL sunt potrivite pentru uscarea prin ventilație, precum și pentru golirea pneumatică a reziduurilor silozurilor de depozitare dreptunghiulare.

Plăcile de siloz zincate au o dimensiune externă de 1320 x 1030 mm și sunt asamblate în poziție verticală pentru a forma un sistem complet de siloz.

Silozul de depozitare dreptunghiular este livrat în piese individuale pentru auto-asamblare și include toate piesele necesare, cum ar fi plăcile de siloz, tijele diagonale, tijele transversale, șinele de legătură, canalele de ventilație a turelei de acoperiș, lamele de ieșire, orificiile de admisie a aerului, materialul șuruburilor și instrucțiunile de asamblare.

Silozurile de stocare dreptunghiulare sunt proiectate în așa fel încât să poată fi configurate individual ca celulă de bază sau în legătură cu celulele de extensie pentru a forma un siloz de perete despărțitor.

Silozurile de depozitare dreptunghiulare HIMEL pot fi adaptate oricărei clădiri pentru a economisi spațiu. Grinzile din rețea sau alte cadre pot fi integrate în silozuri.

Conductele de aer principale Ø630mm și o structură din lemn de 10cm nu sunt incluse în prețul de bază.

Dimensiuni speciale la cerere

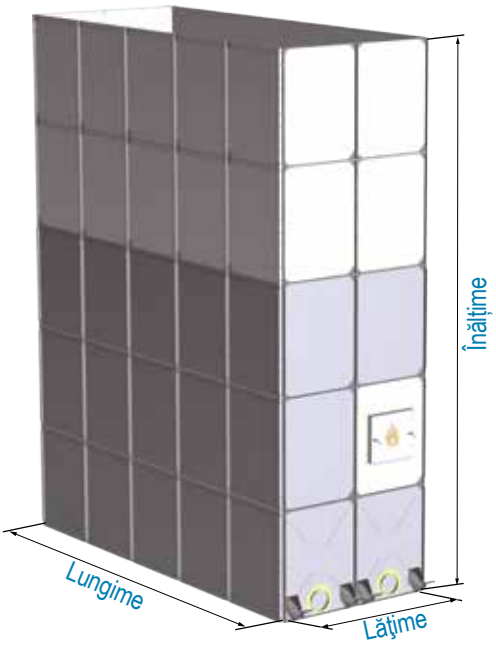

Celula de bază cu podea cu flux 2,14 x 5,23 m, ușă de acces nu este inclusă în prețul de bază

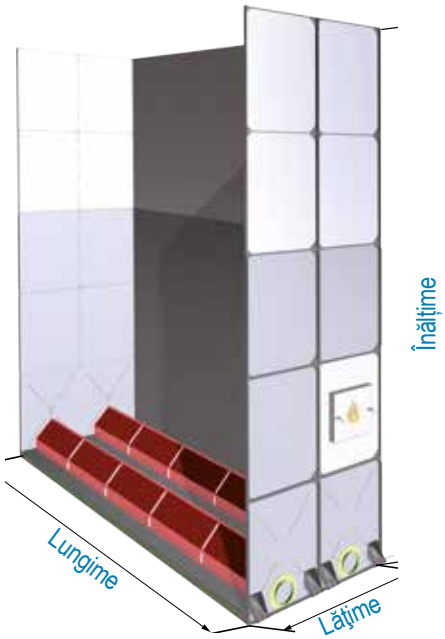

Celulă de extensie 2,14 x 5,23m, ușă de acces nu este inclusă în prețul de bază

Conductele de ventilație ale turelei de acoperiș când sunt instalate

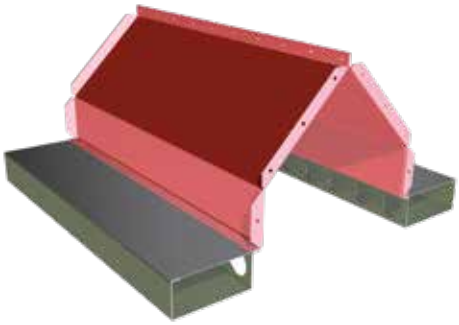

Imagine în detaliu a podelei cu flux, substructura metalică nu este inclusă în prețul de bază. Preț la cerere

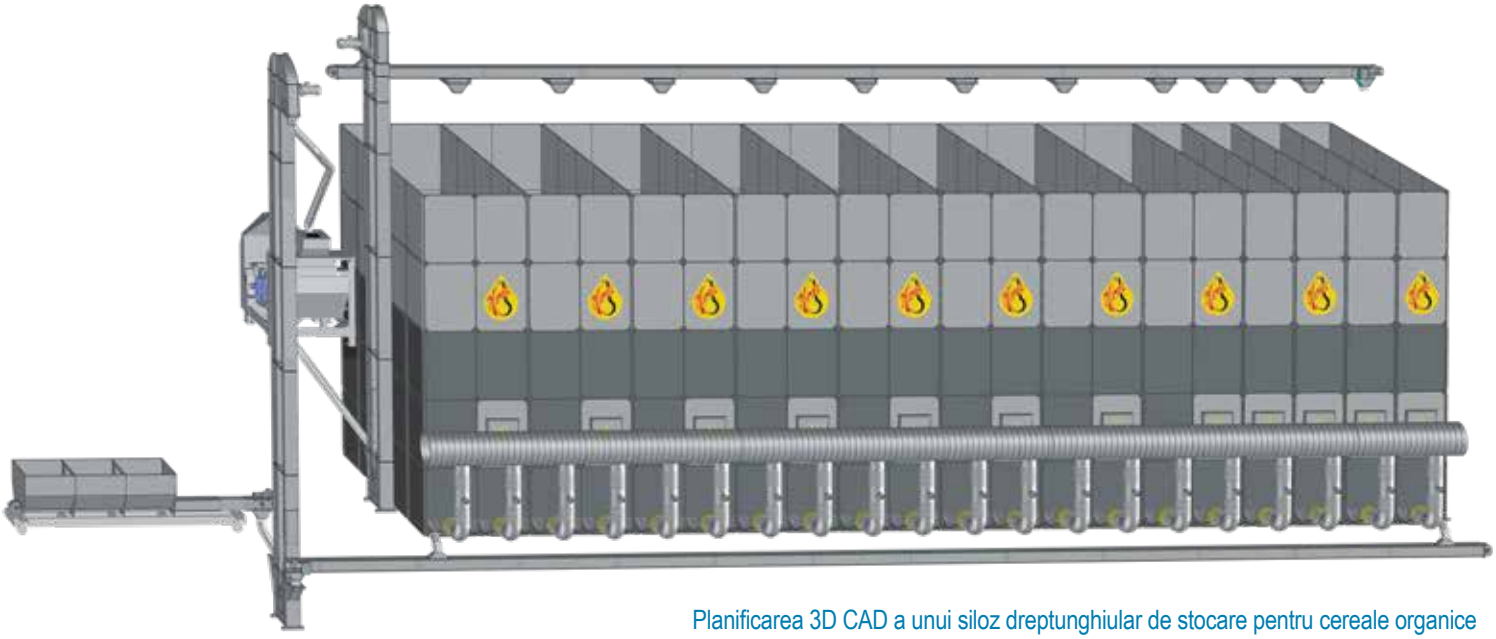

Planificarea 3D CAD a unui siloz dreptunghiular de stocare pentru cereale organice

Silozuri de depozitare dreptunghiulare

Înălțime siloz 2,64 m

Măsuri (m)			Celula de bază		Celula de extensie	
Lățime	Lungime	Conţinut (m³)	fără TVA	cu TVA	fără TVA	cu TVA
2,14	2,14	12,09	3.786,00	4.505,34	3.400,00	4.046,00
2,14	3,17	17,91	4.734,00	5.633,46	4.109,00	4.889,71
2,14	4,20	23,73	5.717,00	6.803,23	4.817,00	5.732,23
2,14	5,23	29,55	6.665,00	7.931,35	5.526,00	6.575,94
2,14	6,26	35,37	7.614,00	9.060,66	6.269,00	7.460,11
3,17	3,17	26,53	6.284,00	7.477,96	5.678,00	6.756,82
3,17	4,20	35,15	7.428,00	8.839,32	6.616,00	7.873,04
3,17	5,23	43,77	8.573,00	10.201,87	7.521,00	8.949,99
3,17	6,26	52,39	9.717,00	11.563,23	8.426,00	10.026,94
4,20	4,20	46,57	9.139,00	10.875,41	8.382,00	9.974,58
4,20	5,23	57,99	10.480,00	12.471,20	9.482,00	11.283,58
4,20	6,26	69,41	11.854,00	14.106,26	10.583,00	12.593,77
5,23	5,23	72,21	12.421,00	14.780,99	11.443,00	13.617,17
5,23	6,26	86,43	13.957,00	16.608,83	12.774,00	15.201,06
6,26	6,26	103,46	16.060,00	19.111,40	14.931,00	17.767,89

Înălțime siloz 3,96 m

	Celula de bază		Celula de extensie	
Conţinut (m³)	fără TVA	cu TVA	fără TVA	cu TVA
18,14	4.854,00	5.776,26	4.282,00	5.095,58
26,86	6.103,00	7.262,57	5.138,00	6.114,22
35,59	7.319,00	8.709,61	6.027,00	7.172,13
44,32	8.534,00	10.155,46	6.883,00	8.190,77
53,05	9.750,00	11.602,50	7.738,00	9.208,22
39,79	7.885,00	9.383,15	7.035,00	8.371,65
52,72	9.297,00	11.063,43	8.086,00	9.622,34
65,65	10.742,00	12.782,98	9.138,00	10.874,22
78,58	12.154,00	14.463,26	10.189,00	12.124,91
69,85	11.309,00	13.457,71	10.145,00	12.072,55
86,99	12.916,00	15.370,04	11.393,00	13.557,67
104,12	14.524,00	17.283,56	12.674,00	15.082,06
108,32	15.090,00	17.957,10	13.682,00	16.281,58
129,65	16.928,00	20.144,32	15.125,00	17.998,75
155,18	19.298,00	22.964,62	17.576,00	20.915,44

Înălțime siloz 5,28 m

Măsuri (m)			Celula de bază		Celula de extensie	
Lățime	Lungime	Conţinut (m³)	fără TVA	cu TVA	fără TVA	cu TVA
2,14	2,14	24,18	6.075,00	7.229,25	5.223,00	6.215,37
2,14	3,17	35,82	7.617,00	9.064,23	6.290,00	7.485,10
2,14	4,20	47,46	9.159,00	10.899,21	7.322,00	8.713,18
2,14	5,23	59,09	10.735,00	12.774,65	8.355,00	9.942,45
2,14	6,26	70,73	12.277,00	14.609,63	9.387,00	11.170,53
3,17	3,17	53,06	9.666,00	11.502,54	9.387,00	10.051,93
3,17	4,20	70,30	11.438,00	13.611,22	9.675,00	11.513,25
3,17	5,23	87,54	13.176,00	15.679,44	9.180,00	10.924,20
3,17	6,26	104,78	14.914,00	17.747,66	10.604,00	12.618,76
4,20	4,20	93,14	13.683,00	16.282,77	12.062,00	14.353,78
4,20	5,23	115,98	15.651,00	18.624,69	13.486,00	16.048,34
4,20	6,26	138,82	17.585,00	20.926,15	14.911,00	17.744,09
5,23	5,23	144,42	18.092,00	21.529,48	16.035,00	19.081,65
5,23	6,26	172,87	20.222,00	24.064,18	17.690,00	21.051,10
6,26	6,26	206,91	22.893,00	27.242,67	20.435,00	24.317,65

Înălțime siloz 6,60 m

	Celula de bază		Celula de extensie	
Conţinut (m³)	fără TVA	cu TVA	fără TVA	cu TVA
30,23	7.381,00	8.783,39	6.318,00	7.518,42
44,77	9.250,00	11.007,50	7.527,00	8.957,13
59,32	11.153,00	13.272,07	8.737,00	10.397,03
73,87	13.021,00	15.494,99	9.946,00	11.835,74
88,42	14.924,00	17.759,56	11.189,00	13.314,91
66,32	11.660,00	13.875,40	10.038,00	11.945,22
87,87	13.724,00	16.331,56	11.477,00	13.657,63
109,42	15.823,00	18.829,37	12.882,00	15.329,58
130,97	17.888,00	21.286,72	14.287,00	17.001,53
116,42	16.330,00	19.432,70	14.184,00	16.878,96
144,98	18.591,00	22.123,29	15.785,00	18.784,15
173,53	20.885,00	24.853,15	17.420,00	20.729,80
180,53	21.392,00	25.456,48	18.721,00	22.277,99
216,08	23.849,00	28.380,31	20.518,00	24.416,42
258,64	26.847,00	31.947,93	23.651,00	28.144,69

Înălțime siloz 7,92 m

Măsuri (m)			Celula de bază		Celula de extensie	
Lățime	Lungime	Conţinut (m³)	fără TVA	cu TVA	fără TVA	cu TVA
2,14	2,14	36,27	8.739,00	10.399,41	7.405,00	8.811,95
2,14	3,17	53,73	10.994,00	13.082,86	8.803,00	10.475,57
2,14	4,20	71,18	13.215,00	15.725,85	10.202,00	12.140,38
2,14	5,23	88,64	15.469,00	18.408,11	11.635,00	13.845,65
2,14	6,26	106,10	17.690,00	21.051,10	13.033,00	15.509,27
3,17	3,17	79,59	13.696,00	16.298,24	11.702,00	13.925,38
3,17	4,20	105,45	16.147,00	19.214,93	13.296,00	15.822,24
3,17	5,23	131,31	18.564,00	22.091,16	14.891,00	17.720,29
3,17	6,26	157,17	21.015,00	25.007,85	16.485,00	19.617,15
4,20	4,20	139,71	19.045,00	22.663,55	16.356,00	19.463,64
4,20	5,23	173,97	21.692,00	25.813,48	18.181,00	21.635,39
4,20	6,26	208,23	24.305,00	28.922,95	19.972,00	23.766,68
5,23	5,23	216,63	24.786,00	29.495,34	21.437,00	25.510,03
5,23	6,26	259,30	27.629,00	32.878,51	23.458,00	27.915,02
6,26	6,26	310,37	30.919,00	36.793,61	26.910,00	32.022,90

Înălțime siloz 9,24 m

	Celula de bază		Celula de extensie	
Conţinut (m³)	fără TVA	cu TVA	fără TVA	cu TVA
42,32	10.147,00	12.074,93	8.542,00	10.164,98
62,68	12.754,00	15.177,26	10.130,00	12.054,70
83,05	15.362,00	18.280,78	11.753,00	13.986,07
103,42	17.935,00	21.342,65	13.341,00	15.875,79
123,78	20.542,00	24.444,98	14.929,00	17.765,51
92,85	15.843,00	18.853,17	13.408,00	15.955,52
123,02	18.612,00	22.148,28	15.192,00	18.078,48
153,19	21.415,00	25.483,85	17.010,00	20.241,90
183,36	24.184,00	28.778,96	18.794,00	22.364,86
162,99	21.896,00	26.056,24	18.665,00	22.211,35
202,97	24.861,00	29.584,59	20.645,00	24.567,55
242,94	27.860,00	33.153,40	22.660,00	26.965,40
252,74	28.342,00	33.726,98	24.315,00	28.934,85
302,52	31.537,00	37.529,03	26.491,00	31.524,29
362,09	35.179,00	41.863,01	30.356,00	36.123,64

Exemplu de comandă

1x	Celula de bază 2,14 x 5,23, SiloÎnălțime 6,6m
1x	Celulă de extensie 2,14 x 5,23, SiloÎnălțime 6,6m
2x	Ușă de acces pentru silozuri rotunde și dreptunghiulare
4x	Conductă de aer Ø630mm x 1030mm cu 1 piesă de conectare și valvă de aer
1x	Capac de etanșare pentru conducta de aer Ø630mm
1x	Furtun de aerare Ø630 - 630mm l=1,5m cu curele
1x	Ventilator BLG3 7,5kW
1x	Duză de refulare Ø630mm BLG3

Echipament de bază

Silozurile din pânză UV HIMEL sunt ideale pentru depozitarea furajelor concentrate de toate tipurile. Țesătura silozului care permite trecerea fluxurilor de aer garantează o circulare perfectă a aerului împiedicând formarea apei de condens și a mucegaiului în siloz. Astfel furajul rămâne proaspăt și își păstrează valoarea.

- Ideal pentru bunuri care pot fi vărsate și bunuri pentru depozitare.
- Depozitare igienică a bunurilor făinoase ca de exemplu furajul finit sau furajul combinat
- Cadrul se montează simplu și rapid.
- Standard cu pâlnie de alimentare automată (etanșă)
- Capac închis, prevăzut cu racorduri de umplere și de ventilare
- Montaj simplu al spiralelor transportoare HIMEL sau al transportoarelor melcate HIMEL
- La cerere cu cadru din oțel
- Rezistență puternică UV
- Durabil și valoros.

Noi construim silozul după măsurile date de Dumneavoastră, pentru ca spațiile Dumneavoastră să poată fi utilizate optim.

Gură de evacuare cu șibăr din inox

Silozuri de pânză UV

Silozuri de pânză UV

Siloz UV din material textil

Nr.Cod	Numele articolului	fără TVA	cu TVA
0000732	Siloz S20 UV cu sac de siloz de 3,2m³	653,00	777,07
0000734	Siloz G20 UV 3,2m³ cu cadru din oțel zincat	1.353,00	1.610,07
1300015	Linie de umplere pentru silozul S20 și G20	285,00	339,15
0000736	Siloz S35 UV cu sac de siloz 5,4m³	748,00	890,12
0000738	Siloz G35 UV 5,4m³ cu cadru din oțel zincat	1.630,00	1.939,70
1300016	Linie de umplere pentru silozul S35 și G35	302,00	359,38
0000740	Siloz S50 UV cu sac de siloz de 7,8m³	1.042,00	1.239,98
0000742	Siloz G50 UV 7,8m³ cu cadru din oțel zincat	1.997,00	2.376,43
1300017	Linie de umplere pentru silozul S50 și G50	329,00	391,51
0000744	Siloz S63 UV cu sac de siloz de 9,9m³	1.130,00	1.344,70
0000746	Siloz G63 UV 9,9m³ cu cadru din oțel zincat	2.251,00	2.678,69
1300018	Linie de umplere pentru silozul S63 și G63	337,00	401,03
0000748	Siloz S95 UV cu sac de siloz de 14,8m³	1.421,00	1.690,99
0000750	Siloz G95 UV 14,8m³ cu cadru din oțel zincat	3.071,00	3.654,49
1300019	Linie de umplere pentru silozul S95 și G95	381,00	453,39
0000752	Siloz S124 UV cu sac de siloz de 19,9m³	1.558,00	1.854,02
0000754	Siloz G124 UV 19,9m³ cu cadru din oțel zincat	3.257,00	3.875,83
1300020	Linie de umplere pentru silozul S124 și G124	388,00	461,72
0000756	Siloz S160 UV cu sac de siloz de 26,0m³	3.113,00	3.704,47
0000758	Siloz G160 UV 26,0m³ cu cadru din oțel zincat	6.867,00	8.171,73
1300021	Linie de umplere pentru silozul S160 și G160	467,00	555,73

Accesorii pentru siloz UV din material textil

Nr.Cod	Numele articolului	fără TVA	cu TVA
3000231	Șubăr de descărcare din oțel inoxidabil Ø250mm cu bandă de tensiune	175,00	208,25
3000232	Șubăr de descărcare din oțel inoxidabil Ø350mm cu bandă de tensiune	197,00	234,43
3001706	Șubăr plat 300 x 300mm	92,00	109,48
1400009	Piesă de trecere Ø350mm - 300 x 300mm	101,00	120,19
3001844	Conductă de evacuare Ø350mm l=0,08m	48,00	57,12
3000308	TW - cuplaj tip VK-80 3 „din alamă	32,00	38,08
3002913	TW - cuplaj tip VK-100 4 „din alamă	124,00	147,56
3003262	TW - cuplaj tip Storz 100-4 „din aluminiu	124,00	147,56
3000165	Piesă de trecere flexibilă Ø350mm l=0,5m	119,00	141,61
3002992	Inel de prindere din 2 părți Ø350mm, cu etanșare moale	25,00	29,75
3000397	Colier de prindere Ø250mm	4,00	4,76
3002024	Colier de prindere Ø350mm	9,00	10,71
3001978	Tub Ø3“ per metru, grosime = 2.0mm	21,00	24,99
3001963	Arc Ø3“ 90° raza medie=205mm grosime=3,2mm	40,00	47,60
1400036	Manșon de conectare 3 “	14,00	16,66
5040057	Niplu de sudură 3 “	24,00	28,56
3002404	Suport pentru linia de umplere 3 “	40,00	47,60
3001566	Clemă de țeavă de 4 ”pentru montare pe perete, zincată	27,00	32,13
2900142	Flanșă pentru conductă de 3 “	13,00	15,47
2903661	Flanșă pentru conductă de 4 “	20,00	23,80
0922041	Duza de umplere de 4 “ pentru siloz exterior	196,00	233,24
1100707	Suport potrivit pentru indicator de nivel, reglabil pe înălțime	97,00	115,43

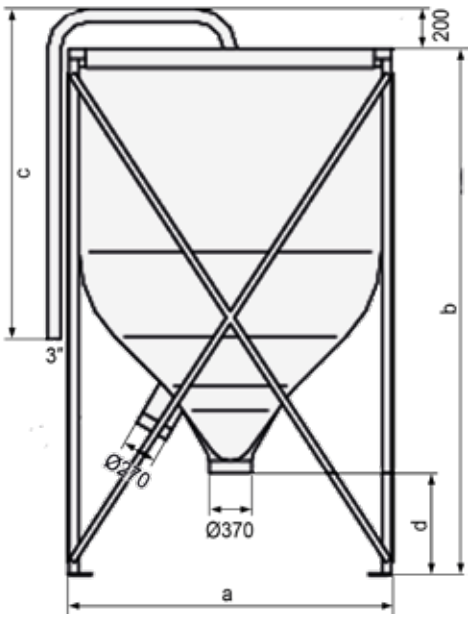

Silozuri din pânză UV - Conținut și greutate

Siloz	m³	to	Greutate
20	3,2	2,1	180
35	5,4	3,5	210
50	7,8	5,1	260
63	9,9	6,4	270
95	14,8	9,6	430
124	19,9	12,9	470

Măsuri siloz UV

Siloz	a	b*	c	d
20	1,61	2,98	1,60	0,70
35	1,92	3,33	1,95	0,70
50	2,20	3,82	2,50	0,90
63	2,20	4,37	3,05	0,90
95	2,53	5,01	3,65	1,00
124	2,53	5,71	4,35	1,00
160	2,99	5,50	4,15	0,80

Densitate aparentă 650kg/m³. Unități de măsură în m
* = Este posibilă reducerea înălțimii

Echipament de bază

Cu pereții silozului rezistenți la raze UV împotriva luminii solare (DBP)

- Silozuri din pânză UV care permite trecerea fluxurilor de aer, din material rezistent pentru o durată lungă de viață
- Cadru zincat din oțel
- Capacitate de depozitare de la 2-45 m³
- Capac închis, prevăzut cu racorduri de umplere și de ventilare Ø180 mm
- Etanș datorită cutiei de alimentare automate cu înclinație de peste 60° (evacuare treptată)
- Racord mare de evacuare Ø 350mm
- Evacuare laterală Ø 250mm, suplimentar pentru preluare confortabilă a furajelor
- Silozuri cu cadru de sprijin sau structură în sistem modular pentru montajul simplu
- La cerere cu șibăr din oțel inoxidabil Ø 250 mm și Ø 350mm
- Rezistente la acid propionic
- La cerere siloz pentru depozitarea mineralelor

Pentru un cadru de sprijin din lemn (construcție proprie) recomandăm modelele de silozuri S cu mâneci mai largi.

Alte mărimi la cerere! Silozuri adecvate pentru depozitarea produselor alimentare! La cerere cu strat din PVC pentru substanțe minerale.

La comandă aveți în vedere: Preluarea prin șibăr sau prin transportorul melcat

Siloz de reparare și înlocuire

Cu sistem de asamblare rapidă la cerere

Siloz modular HIMEL

...pentru depozitarea cerealelor sau a altor produse (făinoase), dotat cu pâlnie de evacuare la 45° sau 60°.

Se poate instala ca un siloz mic sau ca un siloz mare cu capacități de la 0,3 m³ până la 67 m³.

- Gură mare de evacuare cu șibăr pentru o preluare în siguranță
- La cerere cu fereastră de monitorizare pentru controlul nivelului de umplere
- Șibăre separate la silozurile mai mari de 60°
- Înălțimi variabile de evacuare datorită picioarelor de prelungire (accesoriu), pentru adaptarea optimă la agregatele HIMEL de transport
- Sistem modular pentru montajul propriu simplu și avantajos ca preț

La cerere cu capac de siloz

Accesorii:
- **Transportor spiralat HIMEL**
- **Transportor cu lanț HIMEL**

"Rapid și fără probleme de la siloz la animal "

HIMEL Siloz modular cu conducta de umplere și filtre de ventilație (Accesorii speciale)

Siloz modular agrar 45 °

Nr.Cod	Numele articolului	Cap./m³	Cap./to.	fără TVA	cu TVA
0003318	Agrosilo 100/45° h=2,46	1,28	0,83	1.551,00	1.845,69
0003319	Agrosilo 100/45° h=3,72	2,41	1,57	2.005,00	2.385,95
0003320	Agrosilo 100/45° h=4,98	3,55	2,31	2.458,00	2.925,02
0003321	Agrosilo 100/45° h=6,24	4,69	3,05	2.911,00	3.464,09
0003322	Agrosilo 125/45° h=2,46	2,09	1,36	1.998,00	2.377,62
0003323	Agrosilo 125/45° h=3,72	3,91	2,54	2.477,00	2.947,63
0003324	Agrosilo 125/45° h=4,98	5,72	3,72	3.022,00	3.596,18
0003325	Agrosilo 125/45° h=6,24	7,54	4,9	3.570,00	4.248,30
0003326	Agrosilo 150/45° h=2,82	3,15	2,05	1.858,00	2.211,02
0003327	Agrosilo 150/45° h=4,08	5,8	3,77	2.248,00	2.675,12
0003328	Agrosilo 150/45° h=5,34	8,45	5,49	2.897,00	3.447,43
0003329	Agrosilo 150/45° h=6,60	11,1	7,21	3.541,00	4.213,79
0003330	Agrosilo 200/45° h=2,82	6,02	3,91	2.555,00	3.040,45
0003331	Agrosilo 200/45° h=4,08	10,81	7,03	3.068,00	3.650,92
0003332	Agrosilo 200/45° h=5,34	15,6	10,14	3.694,00	4.395,86
0003333	Agrosilo 200/45° h=6,60	20,39	13,26	4.300,00	5.117,00
0003334	Agrosilo 250/45° h=2,49	6,23	4,05	3.539,00	4.211,41
0003335	Agrosilo 250/45° h=4,38	17,58	11,42	4.787,00	5.696,53
0003336	Agrosilo 250/45° h=6,27	28,92	18,8	6.357,00	7.564,83
0003337	Agrosilo 300/45° h=2,69	9,36	6,08	4.672,00	5.559,68
0003338	Agrosilo 300/45° h=4,58	25,25	16,41	6.412,00	7.630,28
0003339	Agrosilo 300/45° h=6,47	41,15	26,75	8.727,00	10.385,13

Siloz modular agrar 60 °

Nr.Cod	Numele articolului	Cap./m³	Cap./to.	fără TVA	cu TVA
0003340	Agrosilo 100/60° h=2,46	1,4	0,9	1.571,00	1.869,49
0003341	Agrosilo 100/60° h=3,72	2,5	1,63	2.025,00	2.409,75
0003342	Agrosilo 100/60° h=4,98	3,7	2,37	2.477,00	2.947,63
0003343	Agrosilo 100/60° h=6,24	4,8	3,11	2.931,00	3.487,89
0003344	Agrosilo 125/60° h=2,46	2,3	1,5	2.254,00	2.682,26
0003345	Agrosilo 125/60° h=3,72	4,1	2,68	2.481,00	2.952,39
0003346	Agrosilo 125/60° h=4,98	5,9	3,86	2.959,00	3.521,21
0003347	Agrosilo 125/60° h=6,24	7,8	5,04	3.650,00	4.343,50
0003348	Agrosilo 150/60° h=2,81	3,5	2,29	2.104,00	2.503,76
0003349	Agrosilo 150/60° h=4,07	6,2	4,01	2.543,00	3.026,17
0003350	Agrosilo 150/60° h=5,33	8,8	5,73	2.984,00	3.550,96
0003351	Agrosilo 150/60° h=6,59	11,5	7,45	3.690,00	4.391,10
0003352	Agrosilo 200/60° h=3,32	6,9	4,5	2.734,00	3.253,46
0003391	Agrosilo 200/60° h=4,58	11,7	7,61	3.297,00	3.923,43
0003392	Agrosilo 200/60° h=5,84	16,5	10,73	3.861,00	4.594,59
0003393	Agrosilo 200/60° h=7,10	21,3	13,84	4.520,00	5.378,80
0003356	Agrosilo 250/60° h=3,82	11,8	7,67	4.388,00	5.221,72
0003357	Agrosilo 250/60° h=5,08	19,4	15,59	5.011,00	5.963,09
0003358	Agrosilo 250/60° h=6,34	26,9	17,5	6.325,00	7.526,75
0003394	Agrosilo 300/60° h=4,12	17,6	11,46	5.772,00	6.868,68
0003395	Agrosilo 300/60° h=5,38	28,2	18,35	6.912,00	8.225,28
0003396	Agrosilo 300/60° h=6,64	38,8	25,23	8.629,00	10.268,51

Echipament de bază

- Până la maxim 780 kg/m³ densitate aparentă
- Evacuare 300mmx300mm fără clapetă de blocare
- Sistem de construcție modulară gata de montaj și ieftină
- Pentru amplasare interioară, zincat, executat stabil
- Cheltuieli reduse cu transportul prin livrarea completă pe palet
- Silozurile modulare agricole sunt furnizate cu o trapă de inspecție, geam de inspecție, șubăr acționat manual și capac de oțel
- Structură a piciorului optimizată pentru montare rapidă
- Pâlnie fără perete separator
- Nu este indicată pentru cereale
- Indicată pentru peleți și peleți furajere

Siloz modular Agrar în unghi drept la cerere!

Siloz modular Agrar

Siloz modular Agrar 45°

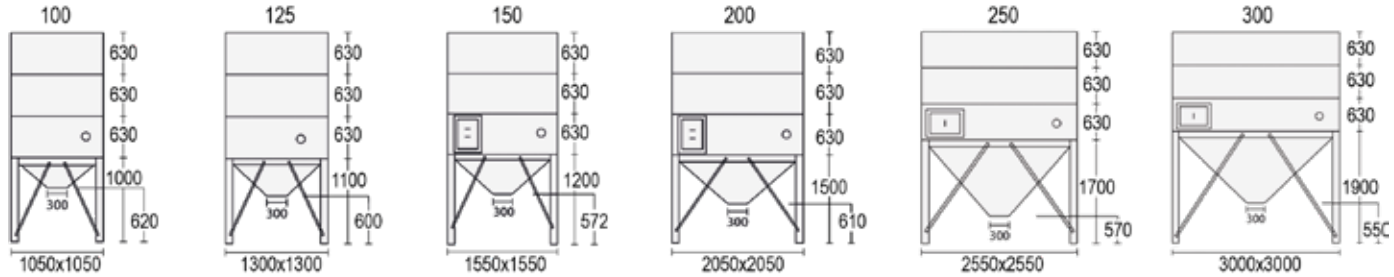

Siloz modular Agrar 60°

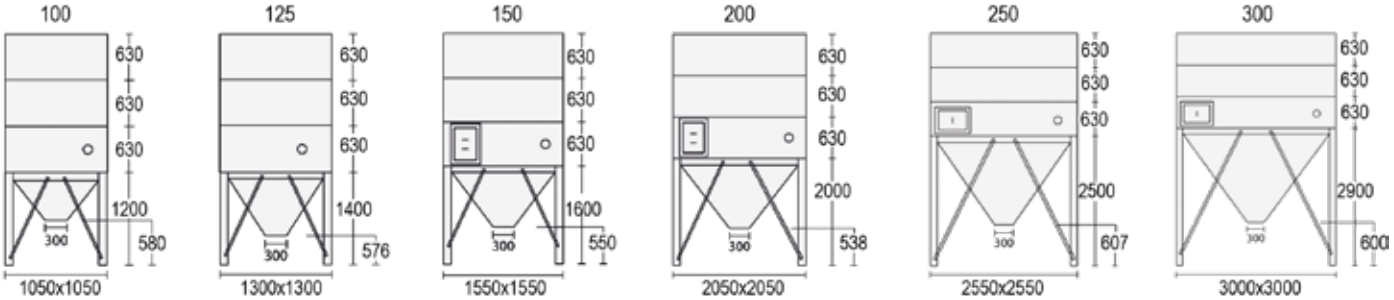

Echipament de bază

Siloz modular cu pâlnie de evacuare la 45°

- Pentru instalarea internă în construcție zincată
- Evacuare zincată 300 x 300 mm cu șibăr
- Adecvat pentru depozitarea produselor care curg, având o densitate de 650 kg/m³
- Pregătit pentru montajul agregatelor transportoare
- Peretele interior al silozului este netedt
- Sistem modular pentru montajul propriu avantajos ca preț
- Fără fereastră de vizualizare și fără capac de siloz
- Pentru a atinge înălțimi mai mari de evacuare se pot folosi suplimentar picioare de prelungire. La cerere silozuri exterioare și silozuri de cereale

Siloz modular integrat in instalația de măcinare & amestecare

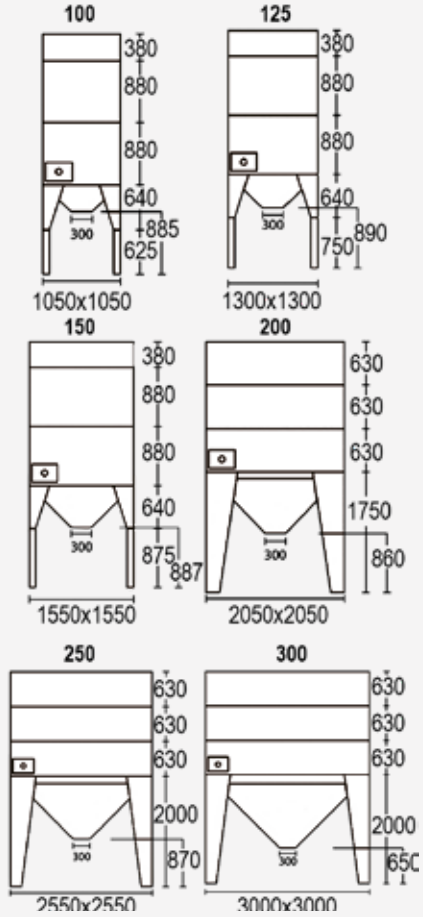

Siloz modular 45 °, 650kg / m³

Nr.Cod	Numele articolului	Cap./m³	Cap./to.	fără TVA	cu TVA
0002187	Siloz modular 100/45° h=1,27m	0,1	0,1	1.080,00	1.285,20
0002188	Siloz modular 100/45° h=1,65m	0,5	0,3	1.194,00	1.420,86
0002189	Siloz modular 100/45° h=2,15m	0,9	0,6	1.387,00	1.650,53
0002190	Siloz modular 100/45° h=2,53m	1,3	0,8	1.522,00	1.811,18
0002191	Siloz modular 100/45° h=3,03m	1,7	1,1	1.609,00	1.914,71
0002192	Siloz modular 100/45° h=3,41m	2,1	1,3	1.731,00	2.059,89
0002193	Siloz modular 100/45° h=3,91m	2,5	1,6	1.826,00	2.172,94
0002194	Siloz modular 100/45° h=4,29m	2,9	1,9	1.953,00	2.324,07
0002195	Siloz modular 100/45° h=4,79m	3,3	2,2	2.045,00	2.433,55
0000763	Siloz modular 125/45° h=1,39m	0,3	0,2	1.582,00	1.882,58
0000764	Siloz modular 125/45° h=1,77m	0,8	0,5	1.692,00	2.013,48
0000765	Siloz modular 125/45° h=2,27m	1,5	1,0	1.835,00	2.183,65
0000766	Siloz modular 125/45° h=2,65m	2,1	1,4	2.033,00	2.419,27
0000767	Siloz modular 125/45° h=3,15m	2,8	1,8	2.236,00	2.660,84
0000768	Siloz modular 125/45° h=3,53m	3,4	2,2	2.394,00	2.848,86
0000769	Siloz modular 125/45° h=4,03m	4,1	2,7	2.596,00	3.089,24
0000770	Siloz modular 125/45° h=4,41m	4,6	3,0	2.755,00	3.278,45
0000771	Siloz modular 125/45° h=4,91m	5,4	3,5	2.958,00	3.520,02
0000772	Siloz modular 150/45° h=1,57m	0,5	0,3	1.677,00	1.995,63
0000773	Siloz modular 150/45° h=1,95m	1,3	0,8	1.864,00	2.218,16
0000774	Siloz modular 150/45° h=2,45m	2,4	1,5	2.132,00	2.537,08
0000775	Siloz modular 150/45° h=2,83m	3,1	2,0	2.322,00	2.763,18
0000776	Siloz modular 150/45° h=3,33m	4,2	2,7	2.507,00	2.983,33
0000777	Siloz modular 150/45° h=3,71m	5,0	3,2	2.707,00	3.221,33
0000778	Siloz modular 150/45° h=4,21m	6,1	3,9	2.858,00	3.401,02
0000779	Siloz modular 150/45° h=4,59m	6,8	4,5	3.006,00	3.577,14
0000780	Siloz modular 150/45° h=5,09m	7,9	5,1	3.215,00	3.825,85

Siloz modular 45 °, 900kg / m³

Nr.Cod	Numele articolului	Cap./m³	Cap./to.	fără TVA	cu TVA
0000781	Siloz modular 200/45° h=1,80m	1,2	0,9	2.662,00	3.167,78
0000783	Siloz modular 200/45° h=2,43m	4,6	3,0	3.208,00	3.817,52
0000784	Siloz modular 200/45° h=3,06m	6,0	4,5	3.468,00	4.126,92
0000785	Siloz modular 200/45° h=3,69m	7,9	5,2	3.852,00	4.583,88
0000786	Siloz modular 200/45° h=4,32m	9,4	6,1	4.339,00	5.163,41
0000787	Siloz modular 200/45° h=4,95m	11,3	7,3	4.932,00	5.869,08
0000788	Siloz modular 200/45° h=5,58m	12,7	8,3	5.295,00	6.301,05
0000789	Siloz modular 200/45° h=6,21m	14,6	9,5	5.656,00	6.730,64
0000790	Siloz modular 250/45° h=2,05m	2,5	1,8	3.814,00	4.538,66
0000791	Siloz modular 250/45° h=2,68m	6,2	4,7	4.323,00	5.144,37
0000792	Siloz modular 250/45° h=3,32m	10,0	7,5	4.836,00	5.754,84
0000793	Siloz modular 250/45° h=3,95m	13,8	10,3	5.346,00	6.361,74
0000794	Siloz modular 250/45° h=4,58m	17,6	13,2	5.965,00	7.098,35
0000795	Siloz modular 250/45° h=5,21m	21,4	16,0	6.631,00	7.890,89
0000796	Siloz modular 250/45° h=5,84m	25,1	18,9	7.115,00	8.466,85
0000797	Siloz modular 250/45° h=6,47m	28,9	21,7	8.124,00	9.667,56
0000798	Siloz modular 250/45° h=7,11m	32,7	24,5	8.207,00	9.766,33
0001664	Siloz modular 300/45° h=2,06m	4,1	3,1	4.784,00	5.692,96
0001665	Siloz modular 300/45° h=2,69m	9,4	7,0	5.153,00	6.132,07
0001666	Siloz modular300/45° h=3,32m	14,6	10,1	5.779,00	6.877,01
0001667	Siloz modular 300/45° h=3,95m	19,9	15,0	6.622,00	7.880,18
0001668	Siloz modular 300/45° h=4,58m	25,2	18,9	6.990,00	8.318,10
0001669	Siloz modular 300/45° h=5,21m	30,5	22,9	8.363,00	9.951,97
0001670	Siloz modular 300/45° h=5,84m	35,8	26,9	9.133,00	10.868,27
0001671	Siloz modular 300/45° h=6,47m	41,1	30,8	9.866,00	11.740,54
0001672	Siloz modular 300/45° h=7,11m	46,4	34,8	10.450,00	12.435,50
0001673	Siloz modular 300/45° h=7,74m	51,7	38,8	11.533,00	13.724,27
0001674	Siloz modular 300/45° h=8,37m	57,0	42,7	12.203,00	14.521,57
0001675	Siloz modular 300/45° h=9,00m	62,3	46,7	13.016,00	15.489,04
0001676	Siloz modular 300/45° h=9,63m	67,5	50,7	13.924,00	16.569,56
1100707	Suport potrivit pentru indicator de nivel, reglabil pe înălțime				

Vedere interioară pâlnie de evacuare cu șibăr

Siloz modular 60°, 650kg/m³

Nr.Cod	Numele articolului	Cap./m³	Cap./to.	fără TVA	cu TVA
0002196	Siloz modular 100/60° h=1,52m	0,2	0,2	1.142,00	1.358,98
0002197	Siloz modular 100/60° h=1,90m	0,6	0,4	1.267,00	1.507,73
0002198	Siloz modular 100/60° h=2,40m	1,0	0,7	1.457,00	1.733,83
0002199	Siloz modular 100/60° h=2,78m	1,4	0,9	1.596,00	1.899,24
0002200	Siloz modular 100/60° h=3,28m	1,8	1,2	1.676,00	1.994,44
0002201	Siloz modular 100/60° h=3,66m	2,2	1,4	1.803,00	2.145,57
0002202	Siloz modular 100/60° h=4,16m	2,6	1,7	1.941,00	2.309,79
0002203	Siloz modular 100/60° h=4,54m	3,0	1,9	2.021,00	2.404,99
0002204	Siloz modular 100/60° h=5,04m	3,4	2,2	2.115,00	2.516,85
0000813	Siloz modular 125/60° h=1,52m	0,5	0,3	1.639,00	1.950,41
0000814	Siloz modular 125/60° h=1,90m	1,0	0,7	2.016,00	2.399,04
0000815	Siloz modular 125/60° h=2,40m	1,7	1,1	2.084,00	2.479,96
0000816	Siloz modular 125/60° h=2,78m	2,3	1,5	2.258,00	2.687,02
0000817	Siloz modular 125/60° h=3,28m	3,0	2,0	2.458,00	2.925,02
0000818	Siloz modular 125/60° h=3,66m	3,5	2,3	2.617,00	3.114,23
0000819	Siloz modular 125/60° h=4,16m	4,3	2,8	2.820,00	3.355,80
0000820	Siloz modular 125/60° h=4,54m	4,8	3,1	2.980,00	3.546,20
0000821	Siloz modular 125/60° h=5,04m	5,5	3,6	3.180,00	3.784,20
0000822	Siloz modular 150/60° h=1,82m	0,8	0,6	1.888,00	2.246,72
0000823	Siloz modular 150/60° h=2,18m	1,6	1,1	2.074,00	2.468,06
0000824	Siloz modular 150/60° h=2,70m	2,7	1,8	2.343,00	2.788,17
0000825	Siloz modular 150/60° h=3,06m	3,5	2,3	2.530,00	3.010,70
0000826	Siloz modular 150/60° h=3,57m	4,5	3,0	2.723,00	3.240,37
0000827	Siloz modular 150/60° h=3,94m	5,3	3,5	2.883,00	3.430,77
0000828	Siloz modular 150/60° h=4,46m	6,4	4,2	3.071,00	3.654,49
0000829	Siloz modular 150/60° h=4,82m	7,2	4,7	3.236,00	3.850,84
0000830	Siloz modular 150/60° h=5,34m	8,2	5,4	3.425,00	4.075,75

Siloz modular 60°, 900kg/m³

Nr.Cod	Numele articolului	Cap./m³	Cap./to.	fără TVA	cu TVA
0000831	Siloz modular 200/60° h=2,05m	2,1	1,6	2.945,00	3.504,55
0000832	Siloz modular 200/60° h=2,68m	4,5	3,4	3.733,00	4.442,27
0000834	Siloz modular 200/60° h=3,31m	6,9	5,2	4.067,00	4.839,73
0000835	Siloz modular 200/60° h=3,95m	9,3	7,0	4.275,00	5.087,25
0000836	Siloz modular 200/60° h=4,58m	11,7	8,8	4.758,00	5.662,02
0000837	Siloz modular 200/60° h=5,20m	14,1	10,5	5.121,00	6.093,99
0000838	Siloz modular 200/60° h=5,83m	16,4	12,3	5.484,00	6.525,96
0000839	Siloz modular 200/60° h=6,47m	18,8	14,1	5.848,00	6.959,12
0000840	Siloz modular 250/60° h=2,58m	4,2	3,2	4.507,00	5.363,33
0000841	Siloz modular 250/60° h=3,19m	8,0	6,0	5.093,00	6.060,67
0000842	Siloz modular 250/60° h=3,82m	11,8	8,8	5.586,00	6.647,34
0000843	Siloz modular 250/60° h=4,45m	15,6	11,7	6.071,00	7.224,49
0000844	Siloz modular 250/60° h=5,08m	19,3	14,5	6.668,00	7.934,92
0000845	Siloz modular 250/60° h=5,71m	23,1	17,3	7.553,00	8.988,07
0000846	Siloz modular 250/60° h=6,34m	26,9	20,2	8.038,00	9.565,22
0000847	Siloz modular 250/60° h=6,97m	30,7	23,0	8.523,00	10.142,37
0000848	Siloz modular 250/60° h=7,60m	34,5	25,8	9.131,00	10.865,89
0000292	Siloz modular 300/60° h=2,94m	7,0	5,5	6.178,00	7.351,82
0000293	Siloz modular 300/60° h=3,57m	12,3	9,2	6.881,00	8.188,39
0000294	Siloz modular 300/60° h=4,20m	17,6	13,2	7.431,00	8.842,89
0000295	Siloz modular 300/60° h=4,83m	22,9	17,2	8.009,00	9.530,71
0000296	Siloz modular 300/60° h=5,46m	28,2	21,1	8.693,00	10.344,67
0000297	Siloz modular 300/60° h=6,09m	33,5	25,1	10.650,00	12.673,50
0000298	Siloz modular 300/60° h=6,72m	38,7	29,1	11.322,00	13.473,18
0000299	Siloz modular 300/60° h=7,35m	44,0	33,0	12.042,00	14.329,98
0000300	Siloz modular 300/60° h=7,98m	49,3	37,0	12.622,00	15.020,18
0000301	Siloz modular 300/60° h=8,61m	54,6	41,0	13.800,00	16.422,00
0000302	Siloz modular 300/60° h=9,24m	59,9	44,9	14.469,00	17.218,11
0000303	Siloz modular 300/60° h=9,87m	65,2	48,9	15.137,00	18.013,03
0000304	Siloz modular 300/60° h=10,50m	70,5	52,9	15.807,00	18.810,33
0000305	Siloz modular 300/60° h=11,14m	75,8	56,8	16.417,00	19.536,23
0000306	Siloz modular 300/60° h=11,77m	81,1	60,8	17.110,00	20.360,90
1300253	Tranziție 500x500 – cuvă de intrare transportor melcat / spirală				
1300252	2x cuvă de intrare transportor melcat / spirală				

Echipament de bază

Siloz modular cu pâlnie de evacuare la 60°

- Pentru instalarea internă în construcție zincată
- Evacuare zincată 500 x 500 mm cu 2 șibăre (cca. 2 x 250 mm lățime).(la modelul de siloz 100, evacuarea = 300 x 300 mm)
- Cu fereastră de vizualizare pentru controlul nivelului de umplere și capac pentru siloz
- Adecvat pentru depozitarea produselor făinoase, având densitate aparentă de 650 kg/m³
- Pregătit pentru montajul agregatelor transportoare
- Peretele interior al silozului este neted
- Sistem modular pentru montajul propriu avantajos ca preț

Pentru a atinge înălțimi mai mari de evacuare se pot folosi suplimentar picioare de prelungire. La cerere silozuri exterioare și silozuri de cereale!

Silozuri exterioare și pentru cereale la cerere!

Construcție stabilă a picioarelor

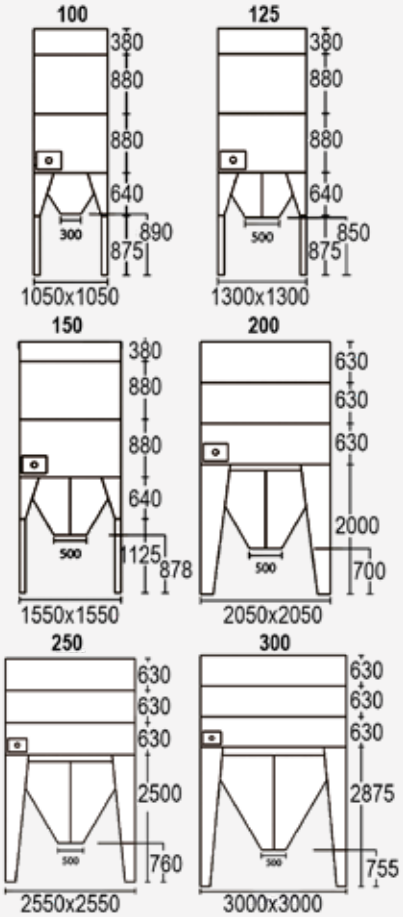

Echipament de bază

Siloz modular HIMEL, dreptunghiular (Panta pâlniei cel puțin 60 ° -70 °), (Tip 200x300 pe o parte, pâlnie de cel puțin 45 °)

- Pentru instalare internă în construcție zincată
- Evacuare zincată 300 x 300 mm (la modelul 100x150, 150x200)
- Evacuare zincată 500 x 500 mm (la modelul 200x300, 250x300)
- Fereastră de vizualizare pentru controlul nivelului de umplere și capac pentru siloz
- Adecvat pentru depozitarea produselor făinoase, având densitate aparentă de 650 kg/m³
- Pregătit pentru montajul agregatelor transportoare
- Peretele interior al silozului este neted
- Sistem modular pentru montajul propriu avantajos ca preț
- Pentru a atinge înălțimi mai mari de evacuare se pot folosi suplimentar picioare de prelungire

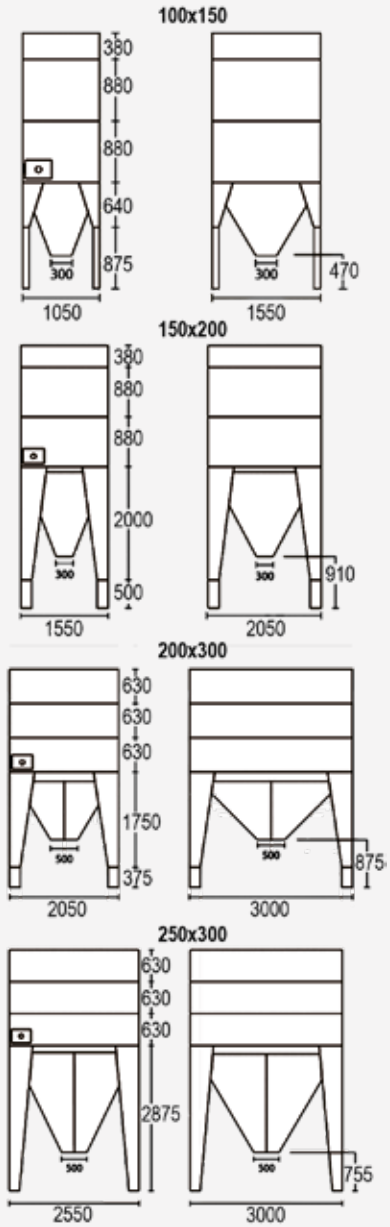

Siloz modular dreptunghiular

Nr.Cod	Numele articolului	Cap./m³	Cap./to.	fără TVA	cu TVA
0000963	Siloz modular 100x150 h=1,51m	0,6	0,4	1.526,00	1.815,94
0000964	Siloz modular 100x150 h=1,89m	1,1	0,7	1.691,00	2.012,29
0000965	Siloz modular 100x150 h=2,39m	1,8	1,2	1.941,00	2.309,79
0000966	Siloz modular 100x150 h=2,77m	2,3	1,5	2.076,00	2.470,44
0000967	Siloz modular 100x150 h=3,27m	3	2,0	2.231,00	2.654,89
0000968	Siloz modular 100x150 h=3,65m	3,5	2,3	2.384,00	2.836,96
0000969	Siloz modular 100x150 h=4,16m	4,2	2,8	2.516,00	2.994,04
0000970	Siloz modular 100x150 h=4,54m	4,8	3,1	2.651,00	3.154,69
0000971	Siloz modular 100x150 h=5,04m	5,4	3,5	2.805,00	3.337,95
0000972	Siloz modular 150x200 h=2,55m	1,6	1,1	3.422,00	4.072,18
0000973	Siloz modular 150x200 h=2,93m	2,7	1,8	3.623,00	4.311,37
0000974	Siloz modular 150x200 h=3,43m	4,1	2,7	3.909,00	4.651,71
0000975	Siloz modular 150x200 h=3,81m	5,2	3,4	4.105,00	4.884,95
0000976	Siloz modular 150x200 h=4,31m	6,6	4,3	4.318,00	5.138,42
0000977	Siloz modular 150x200 h=4,69m	7,7	5,0	4.495,00	5.349,05
0000978	Siloz modular 150x200 h=5,19m	9,1	5,9	4.783,00	5.691,77
0000979	Siloz modular 150x200 h=5,57m	10,2	6,6	4.886,00	5.814,34
0000980	Siloz modular 150x200 h=6,07m	11,6	7,5	5.096,00	6.064,24
0000367	Siloz modular 200x300 h=2,18m	4,9	3,2	4.445,00	5.289,55
0000368	Siloz modular 200x300 h=2,81m	8,5	5,5	5.121,00	6.093,99
0000369	Siloz modular 200x300 h=3,44m	12,1	7,8	5.661,00	6.736,59
0000370	Siloz modular 200x300 h=4,07m	15,6	10,2	6.218,00	7.399,42
0000371	Siloz modular 200x300 h=4,70m	19,2	12,5	6.901,00	8.212,19
0000372	Siloz modular 200x300 h=5,32m	22,7	14,8	7.523,00	8.952,37
0000373	Siloz modular 200x300 h=5,96m	26,3	17,1	9.138,00	10.874,22
0000374	Siloz modular 200x300 h=6,59m	29,9	19,4	9.691,00	11.532,29
0000375	Siloz modular 200x300 h=7,22m	33,4	21,7	10.249,00	12.196,31
0000395	Siloz modular 250x300 h=2,93m	6	3,9	5.870,00	6.985,30
0000396	Siloz modular 250x300 h=3,56m	10,5	6,8	6.618,00	7.875,42
0000397	Siloz modular 250x300 h=4,19m	15	9,7	7.195,00	8.562,05
0000398	Siloz modular 250x300 h=4,82m	19,5	12,7	7.769,00	9.245,11
0000399	Siloz modular 250x300 h=5,45m	23,9	15,6	8.482,00	10.093,58
0000400	Siloz modular 250x300 h=6,08m	28,4	18,5	9.117,00	10.849,23
0000401	Siloz modular 250x300 h=6,71m	32,9	21,4	11.117,00	13.229,23
0000402	Siloz modular 250x300 h=7,34m	37,4	24,3	11.692,00	13.913,48
0000403	Siloz modular 250x300 h=7,97m	41,9	27,2	12.266,00	14.596,54

Tranziții silozuri modulare transportoare melcate

Nr.Cod	Numele articolului	fără TVA	cu TVA
1300253	Tranziție siloz modular 500x500 cuvă alimentare transportor melcat / spirală	290,00	345,10
1300252	Tranziție siloz modular 500x500 2x cuvă alimentare transportor melcat / spirală	258,00	307,02
3000153	Tranziție 500x500 la 300x300mm pentru golire siloz modular	97,00	115,43
2202432	Placă de reglare pentru golirea silozului modular 300x300 cuvă alimentare transportor melcat, domeniu de reglare +/- 25 °	58,00	69,02
2903131	Capac pentru cuvă alimentare transportor melcat pentru placa reglabilă a silozului modular , galvanizat	28,00	33,32
1200266	Cuvă 0 ° 410x440mm în exterior 450x480mm	110,00	130,90
1200267	Cuvă 45° 410x440mm în exterior 450x480mm	110,00	130,90
1200268	Cuvă 60° 410x440mm în exterior 450x480mm	110,00	130,90
1200614	Cot 15 ° pt. Cuvă de alimentare	94,00	111,86
1200696	Cot 30° pt. Cuva de alimentare	99,00	117,81
1200697	Cot 45° pt. Cuva de alimentare	99,00	117,81
1200741	Cot 50° pt. Cuva de alimentare	138,00	164,22
1200691	Tranzitie FS150F pe Cuva de alimentare transportor melcat cu clemă	125,00	148,75
1200620	Tranziție FS200F pe Cuva de alimentare transportor melcat cu clemă	138,00	164,22
1200513	Șibăr cuvă de alimentare FS	202,00	240,38

Exemplu de comandă

Nr.Cod	Numele articolului	Pos.	fără TVA	cu TVA
3000153	Tranziție 500x500 la 300x300mm pentru golire siloz modular	1	97,00	115,43
2202432	Placă de reglare pentru golirea silozului modular 300x300 cuvă alimentare transportor melcat, domeniu de reglare +/- 25 °	2	58,00	69,02
2903131	Capac pentru cuvă alimentare transportor melcat pentru placa reglabilă a silozului modular , galvanizat	3	28,00	33,32
1200267	Cuvă 45° 410x440mm în exterior 450x480mm pt. FS 102/152	4	110,00	130,90
1200620	Tranzitie FS200F pe admisie cuvă alimentare melcat cu clemă	5	138,00	164,22
1200513	Șibăr cuvă de alimentare FS		202,00	240,38

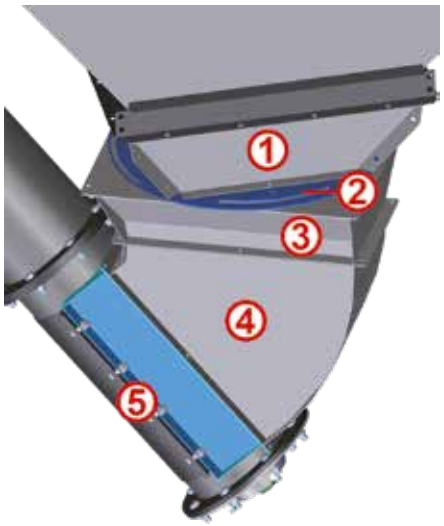

Tranziție de la silozul modular la transportorul melcat.

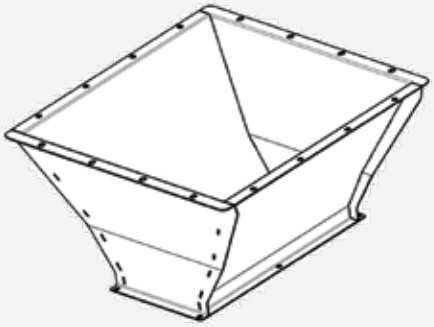

Tranziție 500 x 500 mm la vană admisie transportor melcat / spirală

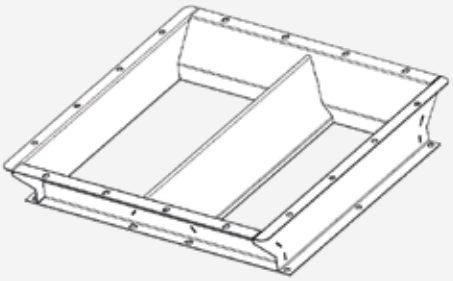

Tranziție 500 x 500mm la 2x vană admisie

HIMEL

Siloz exterior

SISTEME DE MĂCINARE ȘI AMESTECARE • SISTEME DE TRANSPORT • SISTEME DE DEPOZITARE A CEREALELOR • SISTEME DE TOCARE A PAIELOR • REMORCI TEHNOLOGICE PENTRU FURAJ UNIC (TMR) • TEHNOLOGIA PRELUCRĂRILOR METALICE Ș.A.

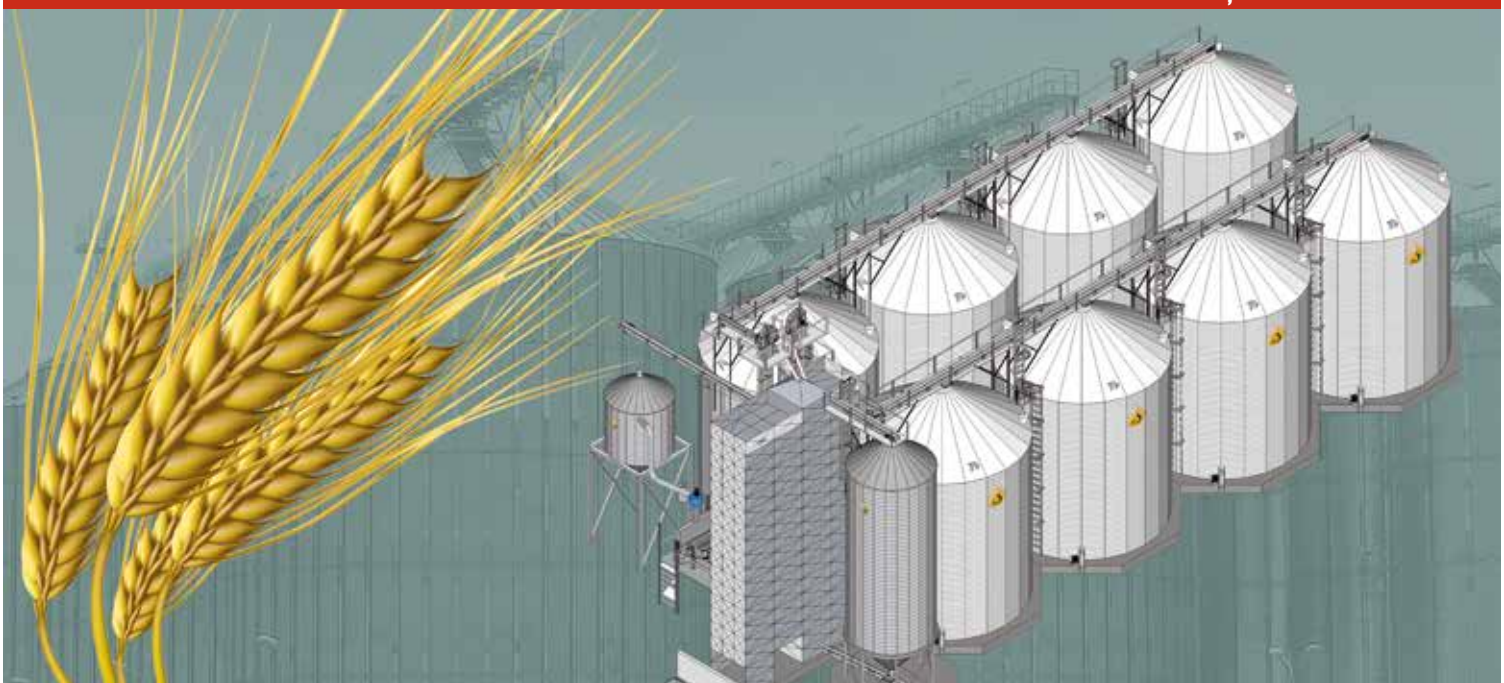

Silozurile exterioare HIMEL

Unesc, ca de altfel în toate produsele HIMEL, cea mai bună calitate cu cea mai bună funcționalitate. Silozurile exterioare HIMEL pot fi livrate în dimensiuni standard pentru a găsi mereu soluția ideală pentru exploatația dumneavoastră. Oțelul de cea mai bună calitate (zincat) dă silozurilor noastre exterioare stabilitatea necesară și o durată lungă de viață. Noi îndeplinim normele DIN care sunt necesare pentru aprobarea unui amplasament.

- Timp scurt de montaj
- Construcție simplă, cea mai ieftină soluție
- Diametrul silozului de la Ø1,85 m – Ø30,00 m și înălțimea până la 27 m
- Construcție robustă în proiectarea sistemelor
- Calcule statice conform DIN
- Proiectări 3D în CAD, asistare computerizată

HIMEL livrează silozurile exterioare individual sau ca o unitate completă. Programul cuprinde toate produsele de la jgheabul de cereale până la echipamentele de încărcare. Dumneavoastră hotărâți dacă toate manevrele trebuie făcute manual sau dacă doriți să reglați funcțiile din panoul de comandă HIMEL.

Siloz Ø în m	Bucăți tablă siloz	Siloz Ø în m	Bucăți tablă siloz
3,64	4	10,00	11
4,55	5	10,91	12
5,46	6	12,73	14
6,37	7	14,55	16
7,28	8	16,37	18
8,19	9	18,19	20
9,10	10	20,00	22

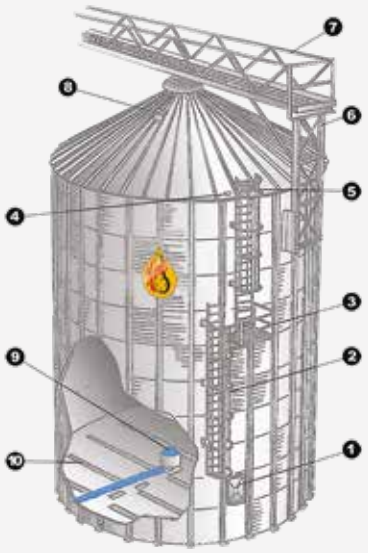

1 = Ușă de urcare
2 = Scară urcare
3 = Platformă repaus
4 = Suport senzor de atenționare a nivelului de umplere
5 = Trapă inspecție
6 = Suport pasarelă
7 = Pasarelă
8 = Suport dispozitiv de suspendare a termometrului
9 = Spirală pentru măturare
10 = Sistem de ventilație

Silozuri exterioare - zincate

Nr.Cod	Numele articolului	Înălțime m	Inele	Cap. / to
0002851	Siloz cilindric Ø3,64m h = 4,45m	5,53	5	39
0002852	Siloz cilindric Ø3,64m h=5,33m	6,41	6	46
0002853	Siloz cilindric Ø3,64m h=6,21m	7,29	7	53
0002854	Siloz cilindric Ø3,64m h=7,09m	8,17	8	60
0002855	Siloz cilindric Ø3,64m h=7,97m	9,05	9	67
0002856	Siloz cilindric Ø3,64m h=8,85m	9,93	10	74
0002857	Siloz cilindric Ø3,64m h=9,73m	10,81	11	82
0002858	Siloz cilindric Ø3,64m h=10,61m	11,69	12	89
0002859	Siloz cilindric Ø3,64m h=11,49m	12,57	13	96
0002860	Siloz cilindric Ø3,64m h=12,37m	13,45	14	103
0002861	Tub de extracție Ø300mm			
0002862	Scară de acoperiș			
0002863	Y - racord de ventilație Ø300mm			
0003024	Set de ancorare la sol pentru siloz Ø3,64m			
0002864	Siloz cilindric Ø4,55m h=4,45m	5,82	5	61
0002865	Siloz cilindric Ø4,55m h=5,33m	6,70	6	73
0002866	Siloz cilindric Ø4,55m h=6,21m	7,58	7	84
0002867	Siloz cilindric Ø4,55m h=7,09m	8,46	8	95
0002868	Siloz cilindric Ø4,55m h=7,97m	9,34	9	106
0002869	Siloz cilindric Ø4,55m h=8,85m	10,22	10	117
0002870	Siloz cilindric Ø4,55m h=9,73m	11,10	11	128
0002871	Siloz cilindric Ø4,55m h=10,61m	11,98	12	140
0002872	Siloz cilindric Ø4,55m h=11,49m	12,86	13	151
0002873	Siloz cilindric Ø4,55m h=12,37m	13,74	14	162
0002874	Tub de extracție Ø300mm			
0002875	Scară de acoperiș			
0002876	Y - racord de ventilație Ø300mm			
0003025	Set de ancorare la sol pentru siloz Ø4,55m			
0002877	Siloz cilindric Ø5,46m h=4,45m	6,10	5	90
0002878	Siloz cilindric Ø5,46m h=5,33m	6,98	6	106
0002879	Siloz cilindric Ø5,46m h=6,21m	7,86	7	122
0002880	Siloz cilindric Ø5,46m h=7,09m	8,74	8	138
0002881	Siloz cilindric Ø5,46m h=7,97m	9,62	9	154
0002882	Siloz cilindric Ø5,46m h=8,85m	10,50	10	170
0002883	Siloz cilindric Ø5,46m h=9,73m	11,38	11	186
0002884	Siloz cilindric Ø5,46m h=10,61m	12,26	12	202
0002885	Siloz cilindric Ø5,46m h=11,49m	13,14	13	218
0002886	Siloz cilindric Ø5,46m h=12,37m	14,02	14	234
0002887	Tub de extracție Ø300mm			
0002888	Scară de acoperiș			
0002889	Y - racord de ventilație Ø300mm			
0003026	Set de ancorare la sol pentru siloz Ø5,46m			
0002890	Siloz cilindric Ø6,37m h=4,45m	6,38	5	125
0002891	Siloz cilindric Ø6,37m h=5,33m	7,26	6	146
0002892	Siloz cilindric Ø6,37m h=6,21m	8,14	7	168
0002893	Siloz cilindric Ø6,37m h=7,09m	9,02	8	190
0002894	Siloz cilindric Ø6,37m h=7,97m	9,90	9	212
0002895	Siloz cilindric Ø6,37m h=8,85m	10,78	10	234
0002896	Siloz cilindric Ø6,37m h=9,73m	11,66	11	256
0002897	Siloz cilindric Ø6,37m h=10,61m	12,54	12	278
0002898	Siloz cilindric Ø6,37m h=11,49m	13,42	13	300
0002899	Siloz cilindric Ø6,37m h=12,37m	14,30	14	322
0002900	Tub de extracție Ø300mm			
0002901	Scară de acoperiș			
0002902	Y - racord de ventilație Ø300mm			
0003027	Set de ancorare la sol pentru siloz Ø6,37m			
0002903	Siloz cilindric Ø7,28m h=7,09m	9,24	8	250
0002904	Siloz cilindric Ø7,28m h=7,97m	10,12	9	280
0002905	Siloz cilindric Ø7,28m h=8,85m	11,00	10	308
0002906	Siloz cilindric Ø7,28m h=9,73m	11,88	11	337
0002907	Siloz cilindric Ø7,28m h=10,61m	12,76	12	365
0002908	Siloz cilindric Ø7,28m h=11,49m	13,64	13	394
0002909	Siloz cilindric Ø7,28m h=12,37m	14,52	14	422
0002910	Siloz cilindric Ø7,28m h=13,25m	15,40	15	451
0002911	Siloz cilindric Ø7,28m h=14,13m	16,28	16	480
0002912	Tub de extracție Ø300mm			
0002913	Scară de acoperiș			
0002914	Y - racord de ventilație Ø300mm			
0003028	Set de ancorare la sol pentru siloz Ø7.28m			

Silozuri exterioare - zincate

Nr.Cod	Numele articolului	Înălțime m	Inele	Cap. / to
0002915	Siloz cilindric Ø8,19m h=7,09m	9,51	8	321
0002916	Siloz cilindric Ø8,19m h=7,97m	10,39	9	357
0002917	Siloz cilindric Ø8,19m h=8,85m	11,27	10	393
0002918	Siloz cilindric Ø8,19m h=9,73m	12,15	11	429
0002919	Siloz cilindric Ø8,19m h=10,61m	13,03	12	466
0002920	Siloz cilindric Ø8,19m h=11,49m	13,91	13	502
0002921	Siloz cilindric Ø8,19m h=12,37m	14,79	14	538
0002922	Siloz cilindric Ø8,19m h=13,25m	15,67	15	574
0002923	Siloz cilindric Ø8,19m h=14,13m	16,55	16	610
0002924	Tub de extracție Ø300mm			
0002925	Scară de acoperiș			
0002926	Y - racord de ventilație Ø300mm			
0003029	Set de ancorare la sol pentru siloz Ø8,19m			
0002927	Siloz cilindric Ø9,10m h=7,09m	9,87	8	400
0002928	Siloz cilindric Ø9,10m h=7,97m	10,75	9	445
0002929	Siloz cilindric Ø9,10m h=8,85m	11,63	10	490
0002930	Siloz cilindric Ø9,10m h=9,73m	12,51	11	534
0002931	Siloz cilindric Ø9,10m h=10,61m	13,39	12	579
0002932	Siloz cilindric Ø9,10m h=11,49m	14,27	13	624
0002933	Siloz cilindric Ø9,10m h=12,37m	15,15	14	668
0002934	Siloz cilindric Ø9,10m h=13,25m	16,03	15	713
0002935	Siloz cilindric Ø9,10m h=14,13m	16,91	16	758
0002936	Tub de extracție Ø300mm			
0002937	Scară de acoperiș			
0002938	Y - racord de ventilație Ø300mm			
0003030	Set de ancorare la sol pentru siloz Ø9,10m			
0002939	Siloz cilindric Ø10,0m h=8,85m	11,68	10	596
0002940	Siloz cilindric Ø10,0m h=9,73m	12,56	11	666
0002941	Siloz cilindric Ø10,0m h=10,61m	13,44	12	704
0002942	Siloz cilindric Ø10,0m h=11,49m	14,32	13	758
0002943	Siloz cilindric Ø10,0m h=12,37m	15,20	14	812
0002944	Siloz cilindric Ø10,0m h=13,25m	16,08	15	866
0002945	Siloz cilindric Ø10,0m h=14,13m	16,96	16	920
0002946	Siloz cilindric Ø10,0m h=15,01m	17,84	17	974
0002947	Siloz cilindric Ø10,0m h=15,89m	18,72	18	1027
0002948	Tub de extracție Ø300mm			
0002949	Scară de acoperiș			
0002950	Y - racord de ventilație Ø300mm			
0003031	Set de ancorare la sol pentru siloz Ø10,00m			
0002951	Siloz cilindric Ø10,91m h=8,85m	12,04	10	716
0002952	Siloz cilindric Ø10,91m h=9,73m	12,92	11	780
0002953	Siloz cilindric Ø10,91m h=10,61m	13,80	12	844
0002954	Siloz cilindric Ø10,91m h=11,49m	14,68	13	908
0002955	Siloz cilindric Ø10,91m h=12,37m	15,56	14	972
0002956	Siloz cilindric Ø10,91m h=13,25m	16,44	15	1036
0002957	Siloz cilindric Ø10,91m h=14,13m	17,32	16	1101
0002958	Siloz cilindric Ø10,91m h=15,01m	18,20	17	1165
0002959	Siloz cilindric Ø10,91m h=15,89m	19,08	18	1229
0002960	Tub de extracție Ø300mm			
0002961	Scară de acoperiș			
0002962	Y - racord de ventilație Ø300mm			
0003032	Set de ancorare la sol pentru siloz Ø10,91m			
0002963	Siloz cilindric Ø12,73m h=8,85m	12,60	10	990
0002964	Siloz cilindric Ø12,73m h=9,73m	13,48	11	1078
0002965	Siloz cilindric Ø12,73m h=10,61m	14,36	12	1165
0002966	Siloz cilindric Ø12,73m h=11,49m	15,24	13	1252
0002967	Siloz cilindric Ø12,73m h=12,37m	16,12	14	1340
0002968	Siloz cilindric Ø12,73m h=13,25m	17,00	15	1427
0002969	Siloz cilindric Ø12,73m h=14,13m	17,88	16	1514
0002970	Siloz cilindric Ø12,73m h=15,01m	18,76	17	1602
0002971	Siloz cilindric Ø12,73m h=15,89m	19,64	18	1689
0002972	Tub de extracție Ø300mm			
0002973	Scară de acoperiș			
0002974	Y - racord de ventilație Ø300mm			
0003033	Set de ancorare la sol pentru siloz Ø12,73m			

Echipament de bază

- Sistem modular pentru montajul propriu
- Deschidere de inspecție pentru controlul calității
- Cu niște costuri mici de depozitare se atinge o capacitate mare de depozitare care poate fi extinsă după bunul plac
- Sistemele de silozuri HIMEL reprezintă cea mai bună calitate a materialului până în cel mai mic detaliu și garantează astfel o durată lungă de viață.
- Păstrează nutrienții valoroși ai produselor depozitate
- Ușa de urcare este prevăzută la exterior suplimentar cu un capac, pentru ca ușa interioară de urcare să amortizeze optim forța care apare când depozitul este plin. (STANDARD!)
- Șuruburile și suporturile sunt astfel concepute ca sarcina verticală să fie dusă la podea, iar mișcările orizontale să fie asimilate.
- Silozurile exterioare pot fi utilate cu sisteme de ventilare și aspirare, precum și cu mai multe mecanisme de siguranță și de control.
- Ondulațiile tablei la distanțe mari (68x13mm) oferă siguranță maximă pe verticală
- Timpul scurt de montaj, structura robustă și clară se pretează pentru montajul facil.
- Cu ajutorul șuruburilor speciale, rezistente, prevăzute cu garnituri se atinge o etanșeizare excelentă. Astfel montajul este foarte simplu.
- Scara silozului: siguranță la fiecare pas
- Toate suporturile de peste 3mm grosime sunt galvanizate
- La cerere livrăm pentru montajul propriu troliul pentru siloz prevăzut suplimentar în acest sens. Sau dacă doriți, echipa de montaj HIMEL vă stă oricând la dispoziție cu sfaturi și fapte.
- La cerere livrăm și planul de fundație împreună cu calculele statice
- Standardele respectate de noi cu strictețe și profesionalism vă garantează siguranța
- Pâlniile silozurilor mici și medii, de până la 250 t sunt astfel construite, încât golirea se poate face fără muncă manuală și fără o tehnologie costisitoare.

La cerere siloz exterior cu pâlnie de alimentare.

Cantitate calculată în tone la o densitate aparentă de 780kg/m^3

La comandarea unei țevi de extracție, vă rugăm să specificați unghiul de montaj!

Ușă de acces dublă standard

Echipament de bază

pentru instalare la exterior Silozuri de buncăr HIMEL cu buncăr de 45 °
- Pâlnie de 45 ° din tablă de oțel zincat
- Cu trapă de inspecție
- Gură de golire 600 mm

Pâlnie de 60 ° la cerere
Belüftungseinrichtungen auf Anfrage

De patru ori HIMEL plus "X" pentru Dispozitive de ventilație la cerere

HIMEL monitorizare temperaturi
HIMEL construcție de elevatoare și canale transportoare
HIMEL monitorizări ale nivelului de umplere
HIMEL platforme de montaj și pasarele

HIMEL livrează silozurile exterioare individual sau ca o unitate completă. Programul cuprinde toate produsele de la canalul de cereale până la echipamentele de încărcare. Dumneavoastră hotărâți dacă toate manevrele trebuie făcute manual sau dacă doriți să reglați funcțiile din panoul de comandă HIMEL.

Preț la cerere

Silozuri cu con

Nr.Cod	Numele articolului	Cap. m³	fără TVA	cu TVA
	Siloz cu con Ø3,64m h=11,43m	98	18.737,00	22.297,03
	Siloz cu con Ø3,64m h=14,95m	137	21.144,00	25.161,36
	Siloz cu con Ø4,55m h=11,26m	142	20.831,00	24.788,89
	Siloz cu con Ø4,55m h=14,78m	203	23.903,00	28.444,57
	Siloz cu con Ø4,55m h=18,31m	263	29.562,00	35.178,78
	Siloz cu con Ø5,46m h=11,98m	210	27.894,00	33.193,86
	Siloz cu con Ø5,46m h=14,62m	276	30.678,00	36.506,82
	Siloz cu con Ø6,37m h=11,82m	264	33.905,00	40.346,95
	Tranziție Ø600mm la 200x200mm		422,00	502,18
	Șubăr 200x200mm mecanic		568,00	675,92

Accesorii siloz exterior

Nr.Cod	Numele articolului	Inele	Platformă
0002987	Scară de acces h = 5,33m cu pas către scara acoperișului	6	
0002988	Scară de acces h = 6,21m cu pas către scara acoperișului	7	
0002989	Scară de acces h = 7,09m cu pas către scara acoperișului	8	
0002990	Scară de acces h = 7,97m cu pas către scara acoperișului	9	
0002991	Scară de acces h = 8,85m cu pas către scara acoperișului	10	
0002992	Scară de acces h = 9,73m cu pas către scara acoperișului	11	
0002993	Scară de acces h=10,61m cu pas către scara acoperișului	12	1
0002994	Scară de acces h=11,49m cu pas către scara acoperișului	13	1
0002995	Scară de acces h=12,37m cu pas către scara acoperișului	14	2
0002996	Scară de acces h=13,25m cu pas către scara acoperișului	15	2
0002997	Scară de acces h=14,13m cu pas către scara acoperișului	16	2
0002998	Scară de acces h=15,01m cu pas către scara acoperișului	17	2
0002999	Scară de acces h=15,89m cu pas către scara acoperișului	18	2
0003000	Scară portabilă de 3m lungime		
0003001	Suprapreț pentru acoperișul silozului Ø3,64m sarcină de zăpadă 1,5kN		
0003002	Suprapreț pentru acoperișul silozului Ø4,55m sarcină de zăpadă 1,5kN		
0003003	Suprapreț pentru acoperișul silozului Ø5,46m sarcină de zăpadă 1,5kN		
0003004	Suprapreț pentru acoperișul silozului Ø6,37m sarcină de zăpadă 1,5kN		
0003005	Suprapreț pentru acoperișul silozului Ø7,28m sarcină de zăpadă 1,5kN		
0003006	Suprapreț pentru acoperișul silozului Ø8,19m sarcină de zăpadă 1,5kN		
0003059	Suprapreț pentru acoperișul silozului Ø9,10m sarcină de zăpadă 1,5kN		
1300323	Balustradă de siguranță pentru scara de acoperiș		
0003008	Platformă cu șanțuri cu bordură pentru Ø3.64m-Ø9.10m		
0003009	Platformă cu șanțuri cu bordură pentru Ø10.0m-Ø12.74m		
0003049	Platformă de montare 1x1m		
0003010	Scară pentru pasarelă-platformă pentru Ø3.64m-Ø8.19m		
0003011	Scară pentru pasarelă-platformă pentru Ø9,10m-Ø14,56m		
0003012	Pasarelă lățime = 1,2m cu 2 structuri de sprijin Ø3,64m		
0003013	Pasarelă lățime = 1,2m cu 2 structuri de sprijin Ø4,55m		
0003014	Pasarelă lățime = 1,2m cu 2 structuri de sprijin Ø5,46m		
0003015	Pasarelă lățime = 1,2m cu 2 structuri de sprijin Ø6,37m		
0003016	Pasarelă lățime = 1,2m cu 2 structuri de sprijin Ø7,28m		
0003017	Pasarelă lățime = 1,2m cu 2 structuri de sprijin Ø8,19m		
0003018	Pasarelă lățime = 1,2m cu 2 structuri de sprijin Ø9,10m		
0003019	Pasarelă lățime = 1,2m cu 2 structuri de sprijin Ø10,0m		
0003020	Pasarelă lățime = 1,2m cu 2 structuri de sprijin Ø10,91m		
0003021	Pasarelă lățime = 1,2m cu 2 structuri de sprijin Ø12,73m		
0003022	Pasarelă lățime = 1,2m cu 2 structuri de sprijin Ø14,55m		

Scară urcare

Țeavă de extracție

Senzor rotativ

Cupolă de aerisire pentru acoperișul silozului

Accesorii siloz exterior

Nr.Cod	Numele articolului	fără TVA	cu TVA
1300193	Stut de umplere Ø3 "	183,00	217,77
1300196	Stut de umplere Ø150mm pt. margine flanșată	183,00	217,77
1300198	Stut de umplere Ø200mm pt. margine flanșată	200,00	238,00
1300238	Stut de umplere Ø250mm pt. margine flanșată	293,00	348,67
1300288	Stut de umplere Ø300mm pt. margine flanșată	200,00	238,00
1300277	Capac de ploaie zincat pentru ștuț de umplere Ø150 siloz exterior	143,00	170,17
1300287	Capac de ploaie zincat pentru ștuț de umplere Ø200 siloz exterior	158,00	188,02
1300373	Capac de ploaie zincat pentru ștuț de umplere Ø250 siloz exterior	231,00	274,89
1300195	Piesă de conectare pentru măsurarea temperaturii 1/2 "	139,00	165,41
1300330	Piesă de conectare pentru măsurarea temperaturii 1 "	139,00	165,41
1300322	Piesă de conectare pentru eșantionare manuală de 3 "	183,00	217,77
0003056	Cupolă de aerisire pentru acoperișul silozului până la Ø6,37m	119,00	141,61
0000184	Cupolă de aerisire pentru acoperișul silozului până la Ø7,28m	119,00	141,61
4500957	Senzor rotativ cu palete cu aprobare ATEX	724,00	861,56
1300266	Șubăr evacuare 45 ° pentru golirea controlată a reziduurilor	271,00	322,49
0920802	Burduf de etanșare a conductei de extracție - transportor cu melcat Ø102mm	170,00	202,30
0920286	Burduf de etanșare a conductei de extracție -transportor cu melcat Ø152mm	246,00	292,74
1300325	Capac FS150F / FS152 pentru tub de extracție Ø320mm	246,00	292,74
1300324	Capac FS200 pentru tub de extracție Ø320mm	246,00	292,74
1300307	Capac conductă siloz Ø310mm cu șurub fluture	139,00	165,41
0002848	Suport pentru unități de transport (până la 40to / h)	761,00	905,59
2202301	Suport pentru tub de extracție 4mm	90,00	107,10
2202480	Consolă suport pentru transportor melcat în jgheab Ø152mm	35,00	41,65
2202479	Consolă suport pentru transportor melcat în jgheab Ø200mm	35,00	41,65
1300289	Set de fixare pentru transportor cu melcat Ø150mm pe acoperișul silozului	585,00	696,15
1300290	Set de fixare pentru transportor cu melcat Ø200mm pe acoperișul silozului	629,00	748,51
1300291	Set de fixare pentru transportor cu melcat Ø250mm pe acoperișul silozului	723,00	860,37
2203241	Scară pentru ușa silozului	65,00	77,35

Montajul silozului

Suntem acolo pentru dumneavoastră!

Fie că e vorba de silozuri mari, impunătoare, fie că e vorba de silozuri mici, aveți de ales la toate silozurile noastre exterioare HIMEL ori să le montați dumneavoastră înșivă ori să chemați echipa noastră la montaj. Sistemul modular robust și precis se pretează, în special, la montajul propriu, iar noi vă livrăm la cerere, suplimentar, troliul de siloz prevăzute pentru acest tip de montaj.Echipa de montaj HIMEL vă stă oricând la dispoziție cu sfaturi și fapte

Secțiune acces siloz transportor melcat

Închidere de siguranță, suport de protecție

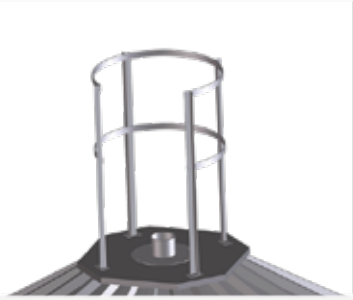

Coneziune siloz protecție

Suport pe cilindrul silozului

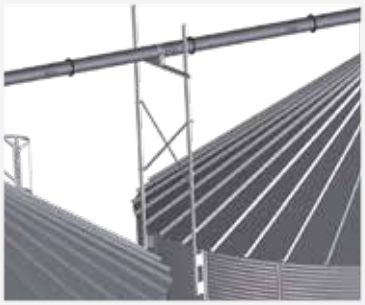

Echipament de bază

Dispozitiv pentru măsurarea temperaturii pentru siloz exterior

Dispozitiv digital pentru măsurarea temperaturii pentru silozurile exterioare HTG1
- Dispozitiv portabil cu afișaj luminos și software ușor de utilizat.
- Panou de comandă suplimentar pentru instalația de ventilație a cerealelor, la cerere
- Poate fi extins cu o conexiune la PC opțional 230V

Dispozitiv de suspendare simplu pentru măsurarea temperaturii pentru silozuri exterioare Ø 5,46m- Ø 7,28m
- Un cablu rigidizat de măsurare 010,5mm cu senzori de precizie
- O consolă de acoperiș zincată pentru suportul cablului de măsurare
- O rigidizare a acoperișului după inelul 12 al silozului

Dispozitiv de suspendare triplu pentru măsurarea temperaturii pentru silozuri Ø7,28m – Ø12,73m
- 3 cabluri de măsurare rigidizate de Ø10,5mm cu senzori de precizie
- 3 console pe acoperiș pentru suportul cablurilor de măsurare
- 6 rigidizări la acoperișul silozului
- 3 console pentru suport la acoperișul silozului cu o secțiune în acoperiș
- 20m cablu de rețea pentru legătura dintre curelele de măsurare

Dispozitiv de măsurare a temperaturii pentru silozuri interne
- Potrivite pentru silozurile HIMEL rotunde și dreptunghiulare pentru echiparea ulterioară a silozurilor existente. Este potrivit și pentru depozitul orizontal
- Nu există cuiburi de căldură (Hot Spots) prin controlul circulației temperaturii
- Cablul de măsurare garantează o măsurare uniformă a temperaturii printr-un diametru de până la Ø5m

Dispozitiv de măsurare a temperaturii HTG

Nr.Cod	Numele articolului	fără TVA	cu TVA
0000258	Dispozitiv digital de măsurare HTG1 cu afișaj de temperatură	744,00	885,36
0000259	Cablu de rețea cu manșon de protecție /m	3,00	3,57
0001032	Conexiune PC la HTG1 cu software	1.342,00	1.596,98
0001031	Suport de suspendare în interiorul silozului pentru cablul de măsurare a temperaturii	97,00	115,43

Sonde de măsurare a temperaturii

Nr.Cod	Numele articolului	fără TVA	cu TVA
0000256	Sondă de măsurare a temperaturii 1 cablu pentru siloz Ø3,64m - Ø7,28m până la 12 inele	628,00	747,32
0000257	Sondă de măsurare a temperaturii 1 cablu pentru siloz Ø3,64m - Ø7,28m până la 14 inele	1.039,00	1.236,41
0000263	Sonde de măsurare a temperaturii 3 cabluri pentru siloz Ø7,28m - Ø12,73m până la 9 inele	2.670,00	3.177,30
0000264	Sonde de măsurare a temperaturii 3 cabluri pentru siloz Ø7,28m - Ø12,73m până la 12 inele	2.902,00	3.453,38
0000265	Sonde de măsurare a temperaturii 3 cabluri pentru siloz Ø7,28m - Ø12,73m până la 15 inele	3.091,00	3.678,29
0000266	Sonde de măsurare a temperaturii 3 cabluri pentru siloz Ø7,28m - Ø12,73m până la 16 inele	3.338,00	3.972,22
0001026	Sondă de măsurare a temperaturii, 5m cu 3 senzori	281,00	334,39
0001027	Sondă de măsurare a temperaturii, 6m cu 3 senzori	290,00	345,10
0001028	Sondă de măsurare a temperaturii, 7m cu 4 senzori	321,00	381,99
0001029	Sondă de măsurare a temperaturii, 8m cu 4 senzori	334,00	397,46
0001030	Sondă de măsurare a temperaturii, 9m cu 5 senzori	362,00	430,78

Dispozitiv pentru măsurarea temperaturii HTG

Dispozitiv triplu de suspendare pentru măsurarea temperaturii

Instalație pentru măsurarea temperaturii

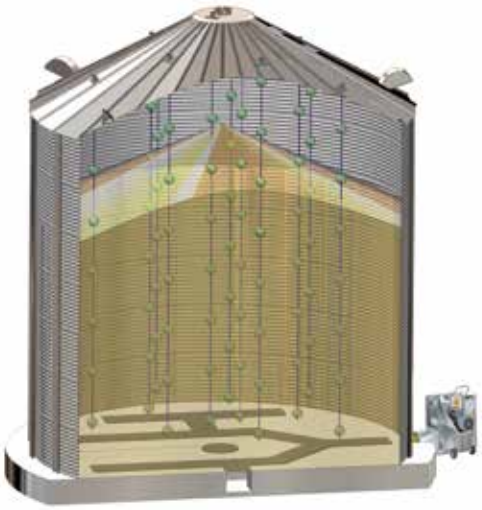

suspendare în acoperișul silozului

suspendare din exterior

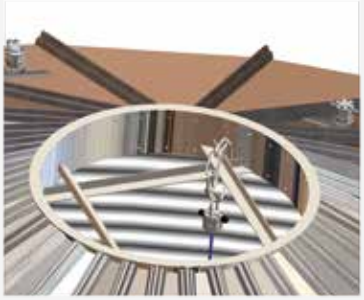

suspendare dinspre interior

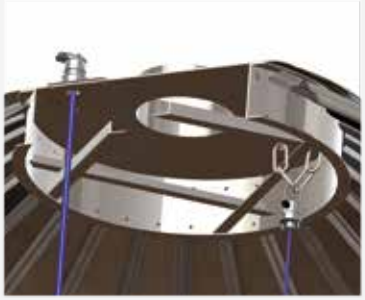

dispozitiv de suspendare în siloz

Transportor melcat măturător mobil

Nr.Cod	Numele articolului	fără TVA	cu TVA
0002838	Transportor melcat măturător pentru siloz Ø3,64 antrenare 1,5kW	2.989,00	3.556,91
0002839	Transportor melcat măturător pentru siloz Ø4,55 antrenare 1,5kW	3.020,00	3.593,80
0002840	Transportor melcat măturător pentru siloz Ø5,46 antrenare 1,5kW	3.090,00	3.677,10
0002841	Transportor melcat măturător pentru siloz Ø6,37 antrenare 2,2kW	3.128,00	3.722,32
0002842	Transportor melcat măturător pentru siloz Ø7,28 antrenare 2,2kW	3.174,00	3.777,06
0002843	Transportor melcat măturător pentru siloz Ø8,19 antrenare 2,2kW	3.390,00	4.034,10
0002844	Transportor melcat măturător pentru siloz Ø9,10 antrenare 2,2kW	3.482,00	4.143,58
	Suprapreț pentru transportor măturător cu motor ATEX	817,00	972,23
0002845	Suprapreț pentru capacități 30to/h	85,00	101,15
1300274	Acoperiș pentru transportor melcat măturător	200,00	238,00
1300298	Golire centrală pentru transportor melcat măturător cu 2 goliri intermediare cu control de la distanță, potrivit pentru transportor melcat in jgheab Ø152mm	1.876,00	2.232,44
1300308	Golire centrală pentru transportor melcat măturător cu 2 goliri intermediare cu control de la distanță, potrivit pentru transportor melcat in jgheab Ø200mm	2.045,00	2.433,55
2202676	Suport de oprire pentru transportorul măturător	43,00	51,17

Transportor melcat măturător staționar

Nr.Cod	Numele articolului	fără TVA	cu TVA
0003143	Transportor melcat măturător pentru siloz Ø5,46 antrenare 1,5kW	5.541,00	6.593,79
0003144	Transportor melcat măturător pentru siloz Ø6,37 antrenare 1,5kW	5.585,00	6.646,15
0003145	Transportor melcat măturător pentru siloz Ø7,28 antrenare 1,5kW	5.723,00	6.810,37
0003146	Transportor melcat măturător pentru siloz Ø8,19 antrenare 1,5kW	5.785,00	6.884,15
0003147	Transportor melcat măturător pentru siloz Ø9,10 antrenare 2,2kW	5.813,00	6.917,47
0003152	Golire principală cu glisator manual	707,00	841,33
0003153	Golire intermediară cu glisator manual	498,00	592,62
0003154	Comandă de la distanță pentru glisator manual	693,00	824,67
0003155	Țeavă de 6m pentru comandă de la distanță	64,00	76,16

Echipament de bază

Transportor melcat măturător mobil HIMEL
Capacitate 15to/h (30to/h):

- Melc măturător strada pentru golirea reziduurilor cereale
- Utilizare mobilă
- Cu un motor puternic de acționare
- Reutilizabil pentru silozuri cu aceleași

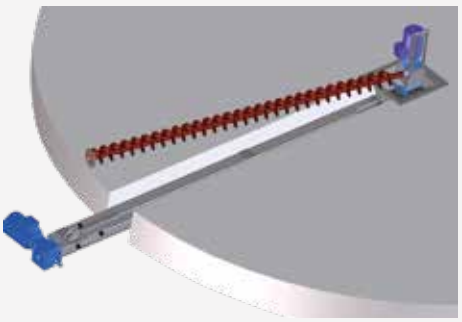

Spirală pentru măturare stationară

Sită alimentare

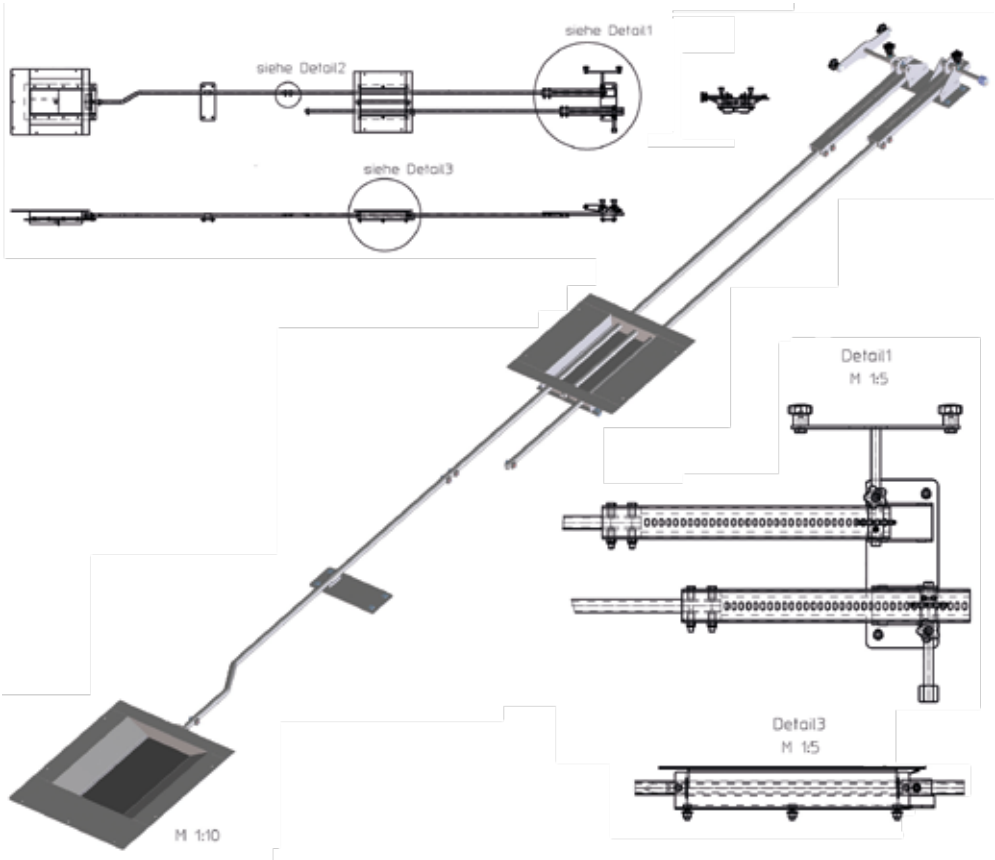

Șubăr de golire centrală cu golire intermediară

Echipament de bază

Sistem de ventilație prin pardoseală, compus din:

- Plăci cu găuri B=300mm, L=500 – 2000mm, zincate
- Cofraje pierdute B=300mm, L=500-2000mm, zincate
- Piese pentru unghiuri, piese în cruce și capac final
- La cerere cu desen 3D în CAD pentru fundație

Podea de aerisire pe suprafață completă la cerere!

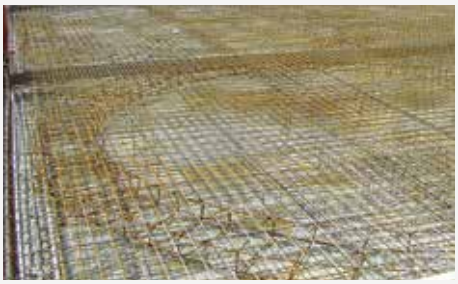

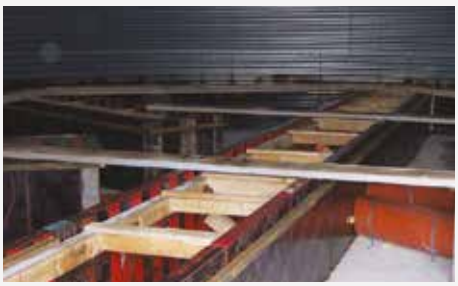

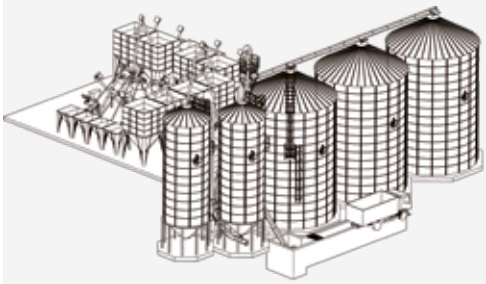

Sistem de aerare în podea pentru siloz exterior

Nr.Cod	Numele articolului	fără TVA	cu TVA
0003073	Sistem de aerare in podea pentru siloz exterior Ø3,64m fără structură, înălțime max.9 inele	3.497,00	4.161,43
0003074	Sistem de aerare in podea pentru siloz exterior Ø4,55m fără structură, înălțime max.9 inele	5.497,00	6.541,43
0003075	Sistem de aerare in podea pentru siloz exterior Ø5,46m fără structură, înălțime max.9 inele	7.587,00	9.028,53
0003076	Sistem de aerare in podea pentru siloz exterior Ø6,37m fără structură, înălțime max.9 inele	10.414,00	12.392,66
0003077	Sistem de aerare in podea pentru siloz exterior Ø7,28m fără structură, înălțime max.9 inele	15.425,00	18.355,75
0003078	Sistem de aerare in podea pentru siloz exterior Ø3,64m cu structură, înălțime max.9 inele	5.042,00	5.999,98
0003079	Sistem de aerare in podea pentru siloz exterior Ø4,55m cu structură, înălțime max.9 inele	8.009,00	9.530,71
0003051	Sistem de aerare in podea pentru siloz exterior Ø5,46m cu structură, înălțime max.9 inele	9.993,00	11.891,67
0003052	Sistem de aerare in podea pentru siloz exterior Ø6,37m cu structură, înălțime max.9 inele	14.786,00	17.595,34
0003053	Sistem de aerare in podea pentru siloz exterior Ø7,28m cu structură, înălțime max.9 inele	17.110,00	20.360,90
0003054	Ușă de acces pentru con de ventilație	684,00	813,96
0003055	Racord de ventilație Ø300mm pentru con de ventilație	214,00	254,66
1300313	Șubăr de golire 200x200	173,00	205,87

Con de ventilație

Nr.Cod	Numele articolului	fără TVA	cu TVA
0003073	Con de ventilație Ø3,64m fără structură, înălțime max.9 inele	3.497,00	4.161,43
0003074	Con de ventilație Ø4,55m fără structură, înălțime max.9 inele	5.497,00	6.541,43
0003075	Con de ventilație Ø5,46m fără structură, înălțime max.9 inele	7.587,00	9.028,53
0003076	Con de ventilație Ø6,37m fără structură, înălțime max.9 inele	10.414,00	12.392,66
0003077	Con de ventilație Ø7,28m fără structură, înălțime max.9 inele	15.425,00	18.355,75
0003078	Con de ventilație Ø3,64m cu structură, înălțime max.9 inele	5.042,00	5.999,98
0003079	Con de ventilație Ø4,55m cu structură, înălțime max.9 inele	8.009,00	9.530,71
0003051	Con de ventilație Ø5,46m cu structură, înălțime max.9 inele	9.993,00	11.891,67
0003052	Con de ventilație Ø6,37m cu structură, înălțime max.9 inele	14.786,00	17.595,34
0003053	Con de ventilație Ø7,28m cu structură, înălțime max.9 inele	17.110,00	20.360,90
0003054	Ușă de acces pentru con de ventilație	684,00	813,96
0003055	Racord de ventilație Ø300mm pentru con de ventilație	214,00	254,66
1300313	Șibăr de golire 200x200	173,00	205,87

Echipament de bază

- Con de ventilație HIMEL:
- Garnitură zincată fără racord de ventilare Ø300mm
- La preluare pot rămâne resturi.
- Volum mai mic la utilizarea conului de ventilare
- Con 28° fără ridicare

Ø Siloz (m)	Înălțime (m)	Volum min.(m^3)
3,64	0,97	6,4
4,55	1,20	12,5
5,46	1,45	21,9
6,37	1,69	34,9
7,28	1,94	52,6

Con 28° Cu ridicare 50cm

Ø Silo z(m)	Înălțime (m)	Volum min.(m^3)
3,64	1,47	11,6
4,55	1,70	20,6
5,46	1,95	33,6
6,37	2,19	50,9
7,28	2,44	73,4

Construcție con de venilație

Desen construcție

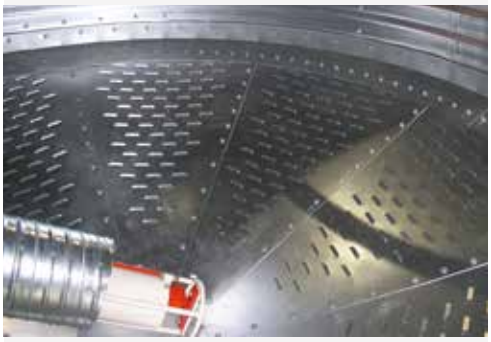

con de ventilație

Echipament de bază

Avantajele unui siloz de amestecare furaje cu pâlnie de alimentare cu pereți netezi:

- Pâlnia de alimentare HIMEL este transparent pentru un control optim al nivelului de umplere
- Pâlnia de alimentare cu perete neted HIMEL garantează un comportament ideal la evacuare
- Marginile de scurgere a apei de ploaie protejează de umezeală gura de evacuare, respectiv cutia melcului sau a spiralei
- Un picior de sprijin este echipat ca o conductă de umplere cu cot special, iar celelalte picioare de sprijin servesc la aerisire
- Cu gură de evacuare compusă din două părți
- Culoare albă, la cerere maro sau verde
- Se pot livra diferite piese de reducție pentru transportoarele melcate HIMEL sau cele elicoidale
- Accesorii speciale: Radiotelecomandă pentru agregatele de transport HIMEL

Densitatea aparentă 650kg/m³

Standard se livrează gură de evacuare compusă din două părți sau o pâlnie de evacuare adecvat pentru un transportor melcat HIMEL.

Scară pentru siloz numai pentru export!

GFK Siloz cu racord de cauciuc țeavă și ventilație

GFK silozuri pentru furaje

Nr.Cod	Numele articolului	m³	to.	fără TVA	cu TVA
0087501	GFK silozuri pentru furaje HEM4 pâlnie cu perete neted cu linie de umplere și aerisire, 3 picioare	4,0	2,5	3.142,00	3.738,98
0087502	GFK silozuri pentru furaje HEM6 pâlnie cu perete neted cu linie de umplere și aerisire, 3 picioare	6,0	3,5	3.784,00	4.502,96
0087503	GFK silozuri pentru furaje HEM8 pâlnie cu perete neted cu linie de umplere și aerisire, 3 picioare	8,3	5,0	4.355,00	5.182,45
0087504	GFK silozuri pentru furaje HEM10 pâlnie cu perete neted cu linie de umplere și aerisire, 3 picioare	10,0	6,0	4.617,00	5.494,23
0087505	GFK silozuri pentru furaje HEM12 pâlnie cu perete neted cu linie de umplere și aerisire, 3 picioare	12,0	7,0	4.974,00	5.919,06
0087506	GFK silozuri pentru furaje HEM15 pâlnie cu perete neted cu linie de umplere și aerisire, 3 picioare	15,0	9,0	5.688,00	6.768,72
0087507	GFK silozuri pentru furaje HEM18 pâlnie cu perete neted cu linie de umplere și aerisire, 4 picioare	18,0	11,0	6.593,00	7.845,67
0087508	GFK silozuri pentru furaje HEM20 pâlnie cu perete neted cu linie de umplere și aerisire, 4 picioare	20,0	12,0	6.950,00	8.270,50
0087509	GFK silozuri pentru furaje HEM23 pâlnie cu perete neted cu linie de umplere și aerisire, 4 picioare	23,0	14,0	7.783,00	9.261,77
0087511	GFK silozuri pentru furaje HEM26 pâlnie cu perete neted cu linie de umplere și aerisire, 4 picioare	26,0	16,0	8.925,00	10.620,75
0087512	GFK silozuri pentru furaje HEM31 pâlnie cu perete neted cu linie de umplere și aerisire, 4 picioare	31,0	18,5	10.308,00	12.266,52
0087017	Set ancoră la sol configurat până la 15m³ (3 bucăți)			36,00	42,84
0087018	Set ancoră la sol de la 18m³ (8 bucăți)			57,00	67,83
0087019	Adaptor pentru admisie spirală cu șubăr manual 45 ° potrivit pentru transportor cu spirala de 75 mm			508,00	604,52
0087023	Adaptor pentru admisie spirală cu șubăr manual 45 ° potrivit pentru transportor cu spirală de 110 mm			510,00	606,90
0087020	Set de fixare pentru transportor melcat 152 cu sigiliu lanțuri și cleme de conectare			123,00	146,37
0087021	Set de fixare pentru transportor melcat 102 cu sigiliu lanțuri și cleme de conectare			123,00	146,37
1300199	Tranziție GFK-șubăr siloz pe 300x300mm potrivit pentru cuva admisie transportoarelor cu spirală si cu lant			214,00	254,66
0087528	Vopsire siloz (verde, maro, transparent) până la 15m³			160,00	190,40
0087529	Vopsire siloz (verde, maro, transparent) până la 31m³			289,00	343,91
0087522	Trapa de curățare			421,00	500,99
3000308	TW - cuplaj tip VK-80			32,00	38,08
1300193	Duză de umplere 3 “, zincată cu inel cu flanșă			139,00	165,41
1300363	Suport de montare pentru țevi de cauciuc pe siloz GFK			68,00	80,92

Tablou electric cu telecomandă

Nr.Cod	Numele articolului	fără TVA	cu TVA
0002386	Tablou electruc cu telecomandă 4 canale pentru 1 agregat de până la 4kW	786,00	935,34
0002387	Tablou electruc cu telecomandă 4 canale pentru 2 agregate de până la 4kW	1.037,00	1.234,03
0002388	Tablou electruc cu telecomandă 4 canale pentru 3 agregate de până la 4kW	1.311,00	1.560,09
0002389	Tablou electruc cu telecomandă 4 canale pentru 4 agregate de până la 4kW	1.581,00	1.881,39
0002390	Transmițător manual suplimentar pe 4 canale	119,00	141,61

Radiotelecomandă

muchie pt scurgerea apei de ploaie

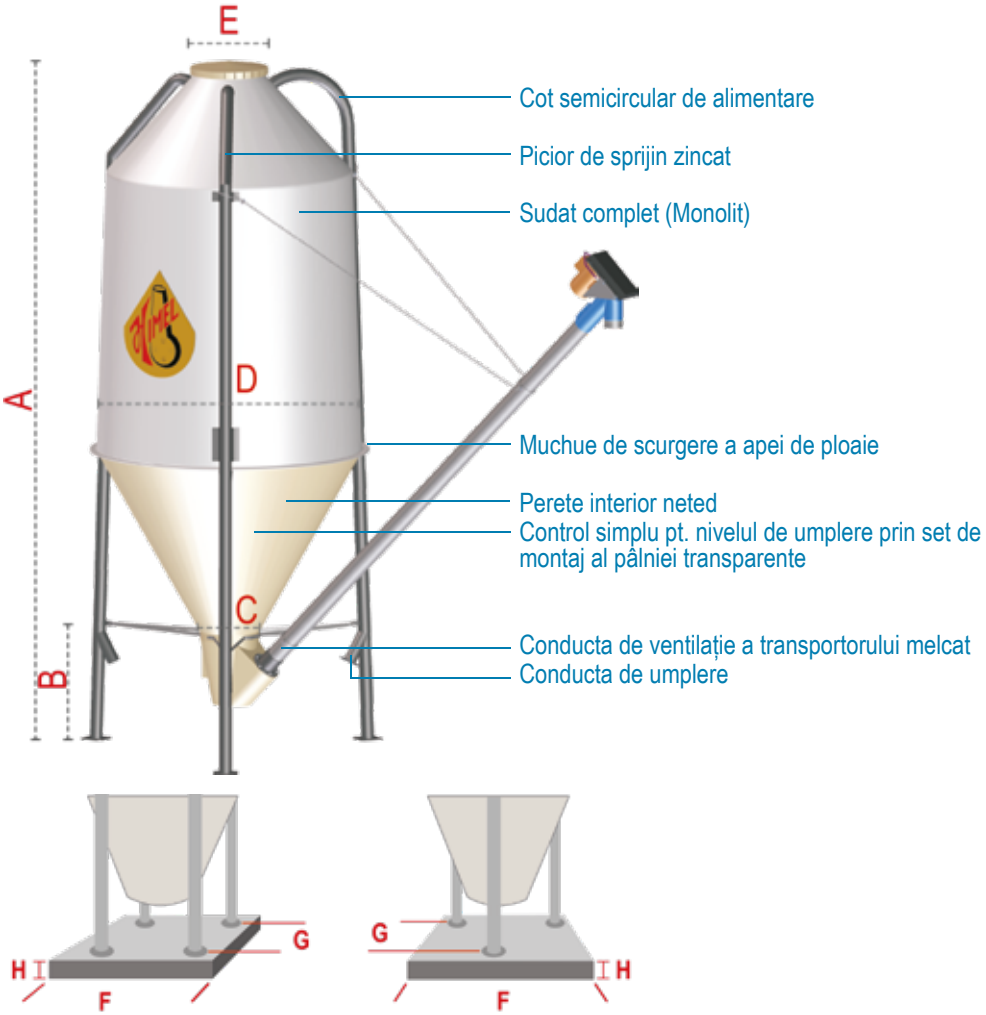

Denumire articol	m³	to.	Picioare	A	B	C	D	E	F	G	H
GFK Siloz furaj HEM 4	4	2,5	3	3800	950	500	1800	580	2500	1850	250
GFK Siloz furaj HEM 6	6	3,5	3	4225	950	500	2060	580	2500	2000	250
GFK Siloz furaj HEM 8	8,3	5,0	3	5025	950	500	2060	580	2500	2000	250
GFK Siloz furaj HEM10	10	6,0	3	5230	950	500	2350	580	3000	2200	250
GFK Siloz furaj HEM12	12	7,0	3	5800	950	500	2350	580	3000	2200	250
GFK Siloz furaj HEM15	15	9,0	3	6250	950	500	2470	580	3000	2350	250
GFK Siloz furaj HEM18	18	11,0	4	7050	950	500	2470	580	3000	1900	300
GFK Siloz furaj HEM20	20	12,0	4	7670	950	500	2470	580	3000	1900	300
GFK Siloz furaj HEM23	23	14,0	4	8350	950	500	2470	580	3000	1900	300
GFK Siloz furaj HEM26	26	16,0	4	9150	950	500	2470	580	3000	1900	300
GFK Siloz furaj HEM31	31	18,5	4	10120	950	500	2470	580	3000	1900	300

Pâlnie transparentă

GFK producție siloz

GFK silozuri pentru furaje

Silozuri pentru amestecare furaje GFK HIMEL sunt instalate pentru depozitarea furajelor combinate în zonă exterioară. Reducția spre pâlnia de alimentare și capac sunt complet sudate la siloz și astfel sunt perfect etanșe.

Un siloz pentru amestecare furaje GFK HIMEL nu este construit ca de obicei din două jumătăți de cofraje, ci după preluarea din forma de turnare este fabricat dintr-o bucată. Diferența decisivă: în comparație cu silozurile obișnuite, formate din două jumătăți de cofraje, silozurile de furaje combinate GFK nu se deformează în timpul transportului și astfel au o precizie de 100%.

Cotul conductei de umplere nu este conceput ca segment, ci este rotund – astfel materialul transportat ajunge mult mai ușor în siloz. În afară de asta, în acest mod secțiunea transversală a conductei nu este îngustată: aceasta permite capacitate de umplere foarte mare și se previne deteriorarea marginilor prin frecare precum și orice alte avarii directe. Sistemul de silozuri orizontale are formă conică pentru ca materialul să poată curge sigur și cât mai repede.

Sarcina silozului este preluată de o îmbinare orizontală, care este ranforsată cu inserții de oțel. Urmarea: corpul silozului GFK nu va fi supus niciunor puncte de sarcină mari. Printr-un procedeu special de fabricare, pâlnia de evacuare este foarte netedă și seamănă cu o suprafață lăcuită. Cutia HIMEL cu pereți netezi permite, astfel, o evacuare optimă.

Zona de îmbinare orizontală este după asamblare turnată în fibră de sticlă. Aceasta în sine garantează etanșeitatea absolută a silozului. Prin marginea de scurgere a apei de ploaie de la îmbinarea orizontală a silozului apa de ploaie nu ajunge la pâlnia de evacuare. Astfel este ferită de umezeală gura de evacuare cu șibăr, respectiv cutia melcului sau a spiralei.

Transparența completă a pâlniei permite un control optim al nivelului de umplere a conținutului și este astfel mult mai facil de verificat decât cu linia de vizibilitate îngustă obișnuită.

O trapă de inspecție poate fi obținută ca un accesoriu special.

GFK siloz pentru amestecare furaje, verde

Echipamente de bază silozuri GFK

- Picioare zincate pentru fiabilitate protecție împotriva ruginii și durată lungă de viață
- Construcție monolitică
- Nu există conexiuni prin șurub pe siloz
- Toate cusăturile legate de producție sunt sudate.
- Acest lucru împiedică pătrunderea apei
- Partea superioară a silozului are o formă conică, ceea ce garantează evacuarea în siguranță a furajelor.
- Îndoire rotundă de umplere înaltă. Puțin uzură pe arcadă și furajul este suflat în mijlocul silozului
- Construcție interioară netedă a silozului Silozurile HIMEL GFK sunt fabricate folosind tehnologia înfășurării și acoperite cu GELCO-AT. Acest lucru previne lipirea reziduurilor de alimen te și duce la o golire optimă fără a fi nevoie de curățare
- Control bun al nivelului datorită pâlniei transparente
- Marginea de scurgere a apei dintre siloz și pâlnie împiedică scurgerea apei de-a lungul pâlnie
- Transferul încărcăturilor de la siloz la picioare are loc la pâlnie printr-un inel de segment de oțel. În consecință, parantezele verticale nu sunt puternic stresate

Greutate totală siloz GFk gol

0087512	31 m³:	862 kg
0087511	26 m³:	795 kg
0087509	23 m³:	689 kg
0087508	20 m³:	513 kg
0087507	18 m³:	477 kg
0087506	15 m³:	400 kg
0087505	12 m³:	326 kg
0087504	10 m³:	307 kg
0087503	8,3 m³:	269 kg
0087502	6 m³:	240 kg
0087501	4 m³:	197 kg

Atașamente GFK

Nr.Cod	Numele articolului		fără TVA	cu TVA
0087513	Șubăr dublu pentru GFK-siloz pentru furaj	1	246,00	292,74
1200266	Cuvă 0 ° 410x440mm pentru FS102/152	2	110,00	130,90
1200267	Cuvă 45° 410x440mm pentru FS102/152 fără spirală	2	110,00	130,90
1200268	Cuvă 60° 410x440mm pentru FS102/152	2	110,00	130,90
1300248	Tranziție GFK-șubăr siloz pe cuvă transportor melcat		220,00	261,80
1200513	Șibăr între admisie vană și admisie cuvă FS102/152	11	153,00	182,07
1300199	Tranziție GFK-șubăr siloz pe 300x300 potrivit pentru admisie cuvă transportor cu spirală și cu lanț	3	214,00	254,66
0060003	Cuvă admisie transportor cu lanț 300x300, 1 sens V2A	4	284,00	337,96
1300243	Tranziție GFK-șubăr 2x cuvă admisie pentru transportor melcat și transportor cu spirală	5	178,00	211,82
1200589	Carcasă de admisie combi 300x300mm pentru spirală Ø75 și Ø110	6	274,00	326,06
1200624	Vană de admisie completă 440X230mm pentru transportor cu spirală Ø110	7	274,00	326,06
1200057	Vană de admisie completă 440X230mm pentru transportor cu spirală Ø75	7	245,00	291,55
1200644	Vană de admisie completă FS 102 440x230, fără lagăr		134,00	159,46
1200646	Vană de admisie completă FS 152 440x230, fără lagăr		134,00	159,46
1200656	Lagăr vană de admisie FS102 trusă de modernizare		40,00	47,60
1200657	Lagăr vană de admisie FS152 trusă de modernizare		45,00	53,55
1200644	Vană de admisie completă FS 102, fără lagăr	9	134,00	159,46
1200614	Cot 15° pentru vană de admisie pentru transportor melcat și transportor cu spirală	8	94,00	111,86
1200696	Cot 30° pentru vană de admisie FS102/152 transportor melcat și transportor cu spirală	8	99,00	117,81
1200697	Cot 45° pentru vană de admisie FS102/152 transportor melcat și transportor cu spirală	8	99,00	117,81
0920949	GFK-capac siloz pliabil pentru comanda de la distanță		182,00	216,58
0923545	Tranziție siloz extern Ø435mm pe carcasă admisie transportor melcat	10	114,00	135,66

Picioare de extensie GFK

Nr.Cod	Numele articolului	fără TVA	cu TVA
0087523	Extensia piciorului 0,5 m siloz GFK, pe silo picior	69,00	82,11
0087524	Extensia piciorului 1,0 m siloz GFK, pe silo picior	120,00	142,80
0087525	Extensia piciorului 1,5 m siloz GFK, pe silo picior	240,00	285,60

Guri de golire pentru silozurile GFK

Nr.cod	Numele articolului		fără TVA	cu TVA
0087513	Șubăr dublu	1	246,00	292,74
0087514	Buncăr pentru șurub transportor înclinat de 25°	2	211,00	251,09
0087515	Cutie de melc L3 45 ° fără manșon de cauciuc	3	219,00	260,61
0087516	Tranziție (510-440mm)	4	110,00	130,90
0087518	Pâlnie 35 ° cu împingător pentru golirea cu melc transportor	5	230,00	273,70
0087519	Pâlnie de descărcare 0 ° cu racord transportor cu șurub	6	292,00	347,48
0087520	Pâlnie pentru șurub transportor înclinat la 30 °	7	228,00	271,32
0087517	Pâlnie cu ieșire înclinată d = 250mm	8	221,00	262,99
0087530	Ieșire cu lamelă Ø150 pentru pâlnie siloz GFk pe lateral	9	193,00	229,67

Membrana climatică GFK

Nr.Cod	Numele articolului	fără TVA	cu TVA
0087541	Membrana climatică „freshair" HIMEL pentru achiziții noi	193,00	229,67
0087542	Kit de modernizare a membranei climatice „freshair" HIMEL	362,00	430,78

Elemente golire

Diapozitiv dublu de evacuare
Ușor de deschis și închis
Umplerea sigură a cărucioarelor manuale

Cutie de primire a melcului
- 45° / 30° / 0°
- Depozitarea melcilor metalici
- Garnitură din cauciuc melc / siloz
- Suspensia melcului ca accesoriu
- Controlul melcului prin radio la cerere

Cutie de primire spirală
- 0° și 45°
- Depozitarea metalului spiralei
- Rulmenți cu bile auto-aliniați într-o carcasă etanșă din PVC
- Rulmenți lubrifiați permanent
- GFK solid
- Construcție impermeabilă

Membrana climatică

Cea mai bună calitate a furajelor și durata de valabilitate extinsă datorită membranei climatice „freshair" HIME

- Generare redusă de praf la umplere Membrana climatică „freshair" se închide automat atunci când es te umplută cu un cisternă
- Păstrarea calității furajelor în timpul depozitării prin schimb constant de aer și alimentare cu aer proaspăt
- Aerul cald în creștere poate scăpa
- Inhibă creșterea mucegaiului în siloz
- Fără condens atunci când silozul este încălzit de radiația solară
- Posibilă adaptarea cu kitul de adaptare la silozurile FKP existente

Pos. 1

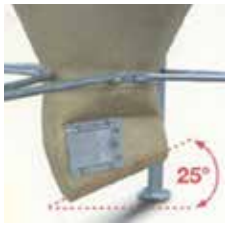

Pos. 2

Pos. 3

Pos. 4

Pos. 5

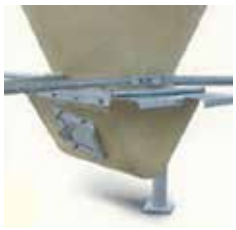
Pos. 6

Pos. 7

Pos. 8

Membrana climatică

Membrana climatică

Pos. 9

Transportoare cu lanț tubulare HIMEL

Materialul transportat ajunge prin tot felul de guri de alimentare în țevile transportoare zincate (la cerere, țevi din oțel). Un lanț special lung de până la 300m, prevăzut cu dispozitiv de preluare din plastic transportă produse făinoase și cereale până la cele mai diferite colțuri și locuri dorite.

- Stația de antrenare și pâlnia de alimentare
- Fabricate din oțel inoxidabil garantează o durată lungă de viață
- Comutator de siguranță și motor cu reductor
- Role de redirecționare din aluminiu turnat sub presiune, cu stocare
- Capacitate de transport de până la 4 t/oră
- Transportoarele cu lanț tubulare HIMEL se instalează ca o singură unitate de transport sau în furajarea în mai multe etape
- Mai multe tipuri de furaje pe unitate
- Economisiți timp de lucru prețios și creșteți astfel capacitatea de producție a fermei dumneavoastră
- Număr nelimitat de evacuări/ de dozări
- Ulterior poate fi extins oricând
- Transportul se face fără probleme și în mare măsură fără segregare
- Pot fi instalate în mod util cu ajutorul accesoriilor HIMEL la unitatea de furajare computerizată
- Dozator HIMEL, complet cu deschidere de curățare, operabil cu o singură mână, declanșare cu con, iar scala de volum se citește cu ușurință (în diferite mărimi)

Echipament de bază

Stație de antrenare Ø60 mm:

- Stație de antrenare cu electromotor 1500 rpm și angrenaj 1:40, dispozitiv de tensionare a lanțului
- Comutator de siguranță, carcasă din inox
- Lanț transportator tubular prevăzut cu diferite dispozitive de preluare, din plastic, cu uzură minimă
- Fără pâlnie de alimentare cu deschidere de 300 x 300 mm din inox, compactor mecanic și deschidere de control
- Toate rolele de redirecționare la 90° cu stocare pentru transportare ușoară
- Capacitate de transport cca. 0,8 t/oră la densitatea aparentă a materialului de 650 kg/ m^3 și motor de 1,5 kW
- Viteza lanțului de cca. 27 m min.
- Lungimea max. cca. 300 m

Adecvat pentru produse făinoase, dar totuși nu pentru pelete și furaje minerale.

Indicații de proiectare:

- Lungime teoretică: max. 300m
- 1 rolă de redirecționare, orizontal corespunde unei lungimi de 6m
- 1 rolă de redirecționare urcând la max. 45° corespunde unei lungimi de 12m
- 1m de țeavă transportoare urcând la max. 45° corespunde unei lungimi de 1,5m
- 1 pâlnie de alimentare corespunde unei lungimi de 15m

Transportor cu lanț tubular Ø60

Nr.Cod	Numele articolului	fără TVA	cu TVA
0060002	Stație de acționare a transportorului cu lanț tubular Ø60mm V2A 1,5kW	1.442,00	1.715,98
0060003	Pâlnie de admisie 300 x 300, cu 1 sens, V2A	284,00	337,96
0060004	Pâlnie de admisie 300 x 300, cu 2 căi, V2A	427,00	508,13
0060059	Șubăr V2A pentru pâlnie de admisie 300 x 300 cu tranziție la Ø350mm (Înălțimen reglabil)	509,00	605,71
0060007	Conductă de livrare zincată cu fereastră de vizionare l = 0,5m	20,00	35,70
0060009	Țeavă de livrare zincată l = 6,0m Ø60mm	10,00	11,90
0060013	Manșon de conectare în 2 părți, zincat Ø60mm	5,00	5,95
0060015	Lanț transportor țeavă Ø60mm, zincat	11,00	13,09
0060017	Legătură lanț, zincată	2,00	2,38
0060019	Rolă de deviere 90 °(aluminiu) cu rulment	306,00	364,14
0060020	Rolă de deviere 90 ° (plastic) cu rulment	75,00	89,25
0060022	Lamelă de ieșire acționată manual Ø60mm, ieșire Ø75mm	6,00	7,14
0060023	Tub telescopic Ø80mm l = 1-1,8m	11,00	13,09
0060027	Dozator unic 6 litri		
0060028	Dozator unic 10 litri		
0060036	Troliu manual până la 650 kg		
0060025	Capac de ploaie pentru stația de acționare (GFK)	169,00	201,11
0000009	Set de agățat (aproximativ 10 bucăți 0,5 m lungime)	32,00	38,08

Exemplu de comandă

Nr.Cod	Numele articolului	fără TVA	cu TVA
0060002	1x stație de acționare a transportorului cu lanț tubular Ø60mm V2A 1,5kW	1.442,00	1.715,98
0060003	1x pâlnie de admisie 300 x 300, cu 1 sens, V2A	284,00	337,96
0060007	1x țeavă de livrare zincată cu fereastră de vizionare l = 0,5m	20,00	35,70
0060009	3x țeavă de livrare galvanizată l = 6,0m Ø60mm	10,00	11,90
0060013	6x manșon de conectare, 2 părți, zincat Ø60mm	5,00	5,95
0060015	18x Lanț transportor țeavă 18x Ø60mm, zincat	11,00	13,09
0060017	1x racord cu lanț, zincat	2,00	2,38
0060020	6x fulie de deviere 90 ° (plastic) cu rulment	75,00	89,25
0060022	2x glisier de ieșire acționat manual Ø60mm, ieșire Ø80mm	6,00	7,14
4500047	2x glisier de ieșire acționat manual Ø60mm, ieșire Ø80mm		
0000175	1x accesoriu comutator	54,00	64,26
	Total		

HIMEL transportor cu lanț tubular

HIMEL

PIESE ELECTRICE & COMPONENTE ȚEAVĂ

SISTEME DE MĂCINARE ȘI AMESTECARE • SISTEME DE TRANSPORT• SISTEME DE DEPOZITARE A CEREALELOR • SISTEME DE TOCARE A PAIELOR • REMORCI TEHNOLOGICE PENTRU FURAJ UNIC (TMR) • TEHNOLOGIA PRELUCRĂRILOR METALICE Ș.A.

PIESE ELECTRICE & COMPONENTE ȚEAVĂ

4

Țeavă culisantă Ø 150 mm f.B. 2,0 - 3,8 m

5

Gură de închidere Ø 150 mm f.B

6

Clapete de închidere Ø 150 mm f.B. l=0,15 m

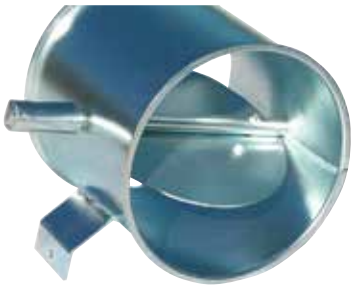

7

Clapete de închidere Ø150 mm f.B. l=0,15 m
pentru ramificație acționată de motor

8

Evacuare dreaptă Ø 150 mm f.B. fără șibăr

9

Evacuare dreaptă Ø 150 mm f.B. cu șibăr

10

Evacuare cu șibăr Ø 150 mm f.B.

11

Ramificație telecomandată 1 x 45° Ø 150 mm f.B

12

Ramificație2 x 45° 0150 mm f.B.

13

Cutie de pliere 1 x 45° Ø 150 mm f.B.

14

Deviator manual 2 x 45° Ø 150 mm f.B

15

Deviator Ø 150 mm f.B. 2 x 60° motorizat

16

Cap pivotant Ø 150 mm f.B.

17

Distribuitor rotativ pt țevi cu 4-țevi Ø150mm 45° pt telecomandă

18

Colier de strângere Ø 150 mm

Tubulatură Ø150mm și piese speciale

19

Colier de fixare Ø150 mm pt. fixare pe perete

24

Reducție Ø150 mm - Ø150 mm inel de cauciuc

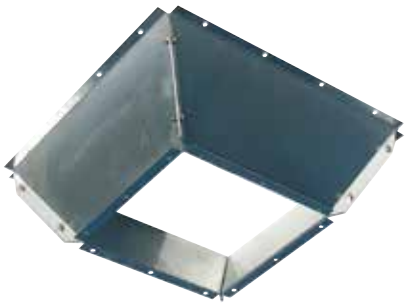

29

Reducție 500 x 500 - 300 x 300 mm

20

Inel de tensionare 2 părți Ø150 mm f.B.

25

Reducție Ø150 mm - Ø150 mm cleme de cauciuc

30

Reducție 300 x 300 mm - Ø150 mm f.B. (con

21

Inel de tensionare rapidă Ø150 mm f.B

26

Reducție Ø150 mm - 160RW

31

Furtun al spiralei Ø150 mm PUR

22

Racord furtun Ø150 mm f.B.

27

Reducție Ø150 mm - Ø250 mm f.B.

32

Ciclon Ø150 mm cauciuc

23

Colier pentru furtun Ø 80 - 350 mm (b=12 mm

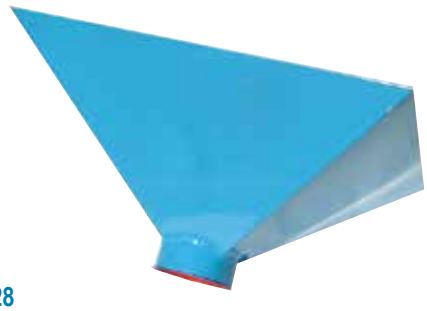

28

Pâlnie de alimentare 700 x 700 mm - Ø150 mm f.Bc

33

Clapetă de închidere Ø150 mm f.B. l=0,15m motorizată 240 V

Echipament de bază

Tubulatură Ø150 mm:
- Componente tubulatură, zincate cu bordurare (f.B.) 1,00 mm – perete

Distribuitor rotativ:
- Distribuitor rotativ, zincat, cu evacuări la 45° Ø150 mm f.B. și alimentare Ø150 mm f.B.
- Reglare cu ajutorul articulației cardanice prin control de la distanță
- Fără sistem de pârghii pentru control de la distanță

Distribuitor rotativ motorizat:
- Distribuitor rotativ, zincat, cu evacuări la 45° Ø150 mm f.B. și alimentare Ø150 mm f.B.
- Acționarea motorului cu reductor cu ajutorul consolei de angrenare, 0,37kW 400 V, comutator final și articulație cardanică de antrenare
- Fără comandă și fără sistem de pârghii

Explicația simbolurilor:
l = lungime
r = raza centrală
s = grosimea materialului
f.B. = pentru bordurare
RW = bordură circulară
PUR = poliuretan

La cerere alte componente de țeavă, diametre și lungimi.

Tub Ø 150 mm l=0,2 - 2,0 m f.B.

Segment cot 15 - 45° Ø 150 mm f.B r= 225mm

Pos. 3: Cot 90° Ø150mm f.B. r=225mm

Tubulatură Ø150mm

Nr.Cod	Numele articolului	Pos.	fără TVA	cu TVA
3000123	Tub Ø150mm l = 0,2m m.f.	1	9,00	10,71
3000124	Tub Ø150mm l = 0,5m m.f.		14,00	16,66
3000125	Tub Ø150mm l = 1,0m m.f.		21,00	24,99
3000126	Tub Ø150mm l = 2,0m m.f.		38,00	45,22
3000127	Cot 15 ° Ø150mm m.f.	2	10,00	11,9
3000128	Cot 30 ° Ø150mm m.f.		11,00	13,09
3000129	Cot 45 ° Ø150mm m.f.		12,00	14,28
3000130	Cot 90 ° Ø150mm m.f. r=225mm	3	32,00	38,08
3000131	Tub culisant Ø150mm m.f. 1,0 - 1,8m	4	144,00	171,36
3000132	Tub culisant Ø150mm m.f. 2,0 - 3,8m		210,00	249,90
3000133	Șibăr manual Ø150mm m.f.	5	58,00	69,02
3000134	Clapetă de închid. Ø150mm m.f. l = 0,15m controlabil de la distanță	6	142,00	168,98
1400005	Clapetă de închidere Ø150mm m.f. l = 0,15m motorizat 240 V	33	293,00	348,67
3000135	Descărcare dreapta Ø150mm m.f. cu șubăr	9	72,00	85,68
3000818	Descărcare dreapta Ø150mm m.f. fără șubăr	8	37,00	44,03
3000136	Descărcare 45 ° Ø150mm m.f. cu șubăr	10	94,00	111,86
3001847	Descărcare 45 ° Ø150mm m.f. fără șubăr		63,00	74,97
3000138	Ramificație 1x45 ° Ø150mm m.f.	11	59,00	70,21
3000139	Ramificație 2x45 ° Ø150mm m.f.	12	59,00	70,21
3000140	Deviator 1x45° Ø150mm m.f.	13	158,00	188,02
3000141	Deviator 2x45° Ø150mm m.f.	14	158,00	188,02
1400029	Deviator 2x45° Ø150mm m.f. motorizat		421,00	500,99
0002400	Deviator 2x60° Ø150mm m.f. motorizat 240V	15	538,00	640,22
3000137	Duză de ambalare Ø150mm f.B. cu cataramă și șibăr		182,00	216,58
3000142	Cap pivotant Ø150mm m.f.	16	139,00	165,41
3000143	Distribuitor rotativ cu 4 căi Ø150mm 45° acționat de la distanță	17	1.004,00	1.194,76
3000144	Distribuitor rotativ cu 6 căi Ø150mm 45° acționat de la distanță		1.249,00	1.486,31
3000145	Distribuitor rotativ cu 8 căi Ø150mm 45° acționat de la distanță		1.571,00	1.869,49
5040083	Legătură pentru distribuitoare rotative per metru		4,00	4,76
1400019	Distribuitor rotativ cu 4 căi Ø150mm 45° motorizat 400 V		1.623,00	1.931,37
1400020	Distribuitor rotativ cu 6 căi Ø150mm 45° motorizat 400 V		1.972,00	2.346,68
1400021	Distribuitor rotativ cu 8 căi Ø150mm 45° motorizat 400 V		2.405,00	2.861,95
3000146	Clemă de fixare Ø150mm	18	14,00	16,66
3000147	Clemă de fixare Ø150mm pentru montare pe perete	19	19,00	22,61
3000148	Inel de prindere 2 părți Ø150mm m.f.	20	4,00	4,76
3000387	Inel de prindere 2 părți Ø150mm m.f. cu garnitură moale		12,00	14,28
3002081	Inel de prindere rapidă Ø150mm m.f.	21	15,00	17,85
3001655	Furtun spiralat Ø150mm pe metru PUR (fără furtun de aspirație)	31	26,00	30,94
1400006	Conector furtun Ø150mm m.f. cu curea	22	10,00	11,90

Piese speciale de tuburi

Nr.Cod	Numele articolului	Pos.	fără TVA	cu TVA
3002992	Inel de prindere Ø350mm m.f. cu sigiliu moale		25,00	29,75
3000398	Clemă furtun Ø80mm (l = 12mm)	23	1,00	1,19
3000396	Clemă furtun Ø150mm (l = 12mm)		1,00	1,19
3000397	Clemă furtun Ø250mm (l = 12mm)		4,00	4,76
3002024	Clemă furtun Ø350mm (l = 14mm)		9,00	10,71
1400007	Tranzitie Ø150mm - Ø150mm inel-cuciuc	24	29,00	34,51
1400008	Tranzitie Ø150mm – Ø150mm clemă-cauciuc	25	44,00	52,36
3000240	Tranzitie 500x250 - 300x300mm		46,00	54,74
3000153	Tranzitie 500x500 - 300x300mm	29	97,00	115,43
1400042	Tranzitie Ø150mm m.f. - 300x300mm (h=50mm)		110,00	130,90
1300381	Tranziție 300x300mm la Ø150mm H=200mm	30	181,00	215,39
3000156	Cot 30° 300x300mm		50,00	59,50
1400009	Tranziție Ø350mm - 300x300mm cu bandă de tensionare Ø350mm		101,00	120,19
1400042	Tranziție Ø150mm - 300x300mm cu bandă de tensionare Ø150mm		110,00	130,90
3000157	Tranziție Ø80mm - Ø100mm m.f.		25,00	29,75
3000158	Tranziție Ø80mm - Ø150mm m.f.		31,00	36,89
3000159	Tranziție Ø100mm - Ø150mm m.f.		43,00	51,17
3000160	Tranziție Ø120mm - Ø150mm m.f.		29,00	34,51
3000161	Tranziție Ø150mm - Ø200mm m.f.		37,00	44,03
3000162	Tranziție Ø150mm - Ø250mm m.f.	27	51,00	60,69
3000163	Tranziție Ø150mm – Ø350mm m.f.		72,00	85,68
3000164	Tranziție Ø250mm - Ø350mm m.f.		87,00	103,53
1400024	Cuvă admisie 700x700mm - Ø150mm m.f.	28	274,00	326,06
0050124	Inel de prindere rapidă 160 RW		12,00	14,28
0050133	Tranziție 140x140 - Ø150mm m.f.		60,00	71,40
0050131	Tranziție 160 RW - 140x140mm		17,00	20,23
0050123	Tranziție 160 RW - 150mm m.f.	26	32,00	38,08

Tubulatură Ø200mm gros. = 2 mm

Nr.Cod	Numele articolului	fără TVA	cu TVA
3002767	Țub Ø200mm l = 0,5m m.f.	40,00	47,60
3002714	Țub Ø200mm l = 1,0m m.f.	60,00	71,40
3002756	Țub Ø200mm l = 2,0m m.f.	109,00	129,71
3002768	Cot 5 ° Ø200mm m.f.	16,00	19,04
3002728	Cot 15 ° Ø200mm m.f.	24,00	28,56
3002729	Cot 30 ° Ø200mm m.f.	24,00	28,56
3002730	Cot 45 ° Ø200mm m.f.	32,00	38,08
3000815	Șibăr manual Ø200mm m.f.	72,00	85,68
3002741	Descărcare dreapta Ø200mm m.f. fără șibăr	73,00	86,87
3002680	Descărcare 45 ° Ø200mm m.f. fără șibăr	107,00	127,33
3002770	Ramificație 1x45 ° Ø200mm m.f.	110,00	130,90
3002545	Ramificație 2x45 ° Ø200mm m.f.	110,00	130,90
3000762	Deviator 1x45° Ø200mm m.f.	294,00	349,86
3000763	Deviator 2x45° Ø200mm m.f.	279,00	332,01
3002771	Deviator 2x45° Ø200mm m.f. motorizat	1.235,00	1.469,65
3002694	Cap pivotant Ø200mm m.f.	258,00	307,02
3002772	Distribuitor rotativ cu 4 căi Ø200mm 45° acționat de la distanță	1.406,00	1.673,14
3002773	Distribuitor rotativ cu 6 căi Ø200mm 45° acționat de la distanță	1.540,00	1.832,60
3002718	Distribuitor rotativ cu 8 căi Ø200mm 45° acționat de la distanță	1.724,00	2.051,56
5040083	Legătură pentru distribuitoare rotative pe metru	4,00	4,76
3002693	Inel de prindere 2 părți Ø200mm m.f. cu sigiliu moale	14,00	16,66
3000822	Furtun spiralat Ø200mm pe metru PUR (fără furtun de aspirație)	100,00	119,00
3000821	Conector furtun Ø200mm m.f.	48,00	57,12

Tubulatură Ø250mm gros. = 2 mm

Nr.Cod	Numele articolului	fără TVA	cu TVA
3002774	Țub Ø250mm l = 0,5m m.f.	48,00	57,12
3002775	ȚubØ250mm l = 1,0m m.f.	74,00	88,06
3002776	Țub Ø250mm l = 2,0m m.f.	133,00	158,27
3002778	Cot 15 ° Ø250mm m.f.	26,00	30,94
3002779	Cot 30 ° Ø250mm m.f.	32,00	38,08
3002780	Cot 45 ° Ø250mm m.f.	42,00	49,98
3002781	Ramificație 1x45 ° Ø250mm m.f.	165,00	196,35
3002782	Ramificație 2x45 ° Ø250mm m.f.	165,00	196,35
3002783	Deviator 1x45° Ø250mm m.f.	532,00	633,08
3002784	Deviator 2x45° Ø250mm m.f.	532,00	633,08
3002785	Deviator 2x45° Ø250mm m.f. motorizat	1.587,00	1.888,53
3002610	Inel de prindere 2 părți Ø250mm m.f. cu sigiliu moale	22,00	26,18
3003046	Clemă de fixare Ø250mm pentru montare pe perete	15,00	17,85

Tubulatură Ø300mm gros. = 3 mm

Nr.Cod	Numele articolului	fără TVA	cu TVA
3003172	Țub Ø300mm l = 0,5m m.f.	57,00	67,83
3003173	Țub Ø300mm l = 1,0m m.f.	171,00	203,49
3003174	Țub Ø300mm l = 2,0m m.f.	191,00	227,29
3003169	Cot 15 ° Ø300mm m.f.	54,00	64,26
3003170	Cot 30 ° Ø300mm m.f.	60,00	71,40
3003171	Cot 45 ° Ø300mm m.f.	79,00	94,01
3003175	Ramificație 1x45 ° Ø300mm m.f.	205,00	243,95
3003176	Ramificație 2x45 ° Ø300mm m.f.	198,00	235,62
3003177	Deviator 1x45° Ø300mm m.f.	524,00	623,56
3003178	Deviator 2x45° Ø300mm m.f.	545,00	648,55
3003418	Deviator 2x45° Ø300mm m.f. motorizat	1.504,00	1.789,76
3002919	Inel de prindere 2 părți Ø300mm m.f. cu sigiliu moale	27,00	32,13

Echipament de bază

Tubulatură Ø200 mm până la cca. 40 t/oră:
Tubulatura zincate cu bordurare (f.B.)

Tubulatură Ø250 mm până la cca. 80 t/oră:
- Tubulatura zincate cu bordurare (f.B.)
- Țevi pentru eliminarea aerului s=1 mm, la cerere

Explicația simbolurilor:
l = lungime
r = raza centrală
s = grosimea materialului
f.B. = pentru bordurare
RW = bordură circulară
PUR = poliuretan

Distibuitor rotativ pt. țevi 4-țevi 0150 mm 45°

Echipament de bază

- Electromotor în poziție de montaj B3 (montat în picior)
- Tipul de protecție IP54, 400 V, 50 Hz, fără comutator și fără protecția motorului

Electromotoare în poziție de montaj B5 (montat în flanșă), la cerere

De la 4 kW vă recomandăm să instalați un comutator stea-triunghi.
Când comandați pentru înlocuire piese, verificați:
Montajul în picior sau în flanșă, diametrul arborelui și turația nominală.

Electromotor B3

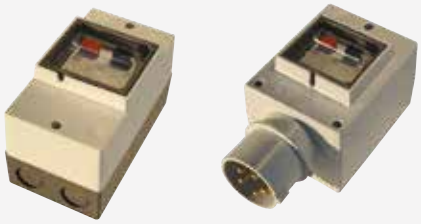

Comutator de protecție motor fără și cu dispozitiv ștecher

Comutator stea-triunghi fără priză

Comutator stea-triunghi fără priză

Priză și cuplaj cu fișă Cekon

Motoare electrice

Nr.Cod	Numele articolului	Ax Ø în mm	fără TVA	cu TVA
4000043	Motor electric 0,75kW 1000rpm	24	208,00	247,52
4000036	Motor electric 1,10kW 1000rpm	24	243,00	289,17
4000037	Motor electric 1,50kW 1000rpm	28	313,00	372,47
4000044	Motor electric 2,20kW 1000rpm	28	379,00	451,01
4000045	Motor electric 3,00kW 1000rpm	38	382,00	454,58
4000023	Motor electric 4,00kW 1000rpm	38	387,00	460,53
4000024	Motor electric 5,50kW 1000rpm	38	352,00	418,88
4000025	Motor electric 7,50kW 1000rpm	42	652,00	775,88
4000047	Motor electric 11,0kW 1000rpm	42	1.042,00	1.239,98
4000048	Motor electric 15,0kW 1000rpm	48	1.426,00	1.696,94
4000042	Motor electric 0,75kW 1500rpm	19	208,00	247,52
4000029	Motor electric 1,10kW 1500rpm	24	215,00	255,85
4000030	Motor electric 1,50kW 1500rpm	24	192,00	228,48
4000001	Motor electric 2,20kW 1500rpm	28	261,00	310,59
4000008	Motor electric 3,00kW 1500rpm	28	285,00	339,15
4000002	Motor electric 4,00kW 1500rpm	28	358,00	426,02
4000082	Motor electric 5,50kW 1500rpm (specific FS/GK)	28	305,00	362,95
4000035	Motor electric 5,50kW 1500rpm	38	632,00	752,08
4000017	Motor electric 7,50kW 1500rpm	38	539,00	641,41
4000016	Motor electric 11,0kW 1500rpm	42	548,00	652,12
4000007	Motor electric 15,0kW 1500rpm	42	1.013,00	1.205,47
4000039	Motor electric 18,5kW 1500rpm	48	1.463,00	1.740,97
4000041	Motor electric 30,0kW 1500rpm	55	2.151,00	2.559,69
4000006	Motor electric 3,00kW 3000rpm	28	259,00	308,21
4000026	Motor electric 4,00kW 3000rpm	28	394,00	468,86
4000003	Motor electric 5,50kW 3000rpm	38	469,00	558,11
4000004	Motor electric 7,50kW 3000rpm	38	357,00	424,83
4000316	Motor electric 11,0kW 3000rpm (specific mori SC/HS/SK)	38	647,00	769,93
4000021	Motor electric 11,0kW 3000rpm	42	775,00	922,25
4000014	Motor electric 15,0kW 3000rpm	42	842,00	1.001,98
4000015	Motor electric 18,5kW 3000rpm	42	617,00	734,23
4000031	Motor electric 22,0kW 3000rpm	48	1.480,00	1.761,20
4000019	Motor electric 30,0kW 3000rpm	55	1.206,00	1.435,14
4000032	Motor electric 37,0kW 3000rpm	55	1.489,00	1.771,91

Comutatoare de protecție a motoarelor

Nr.Cod	Numele articolului		fără TVA	cu TVA
4500045	Comutator de protecție motor 0.75kW pornit / oprit		73,00	86,87
4500046	Comutator de protecție motor 1.10kW pornit / oprit		67,00	79,73
4500047	Comutator de protecție motor 1,50 - 2,20 kW pornit / oprit		62,00	73,78
4500048	Comutator de protecție motor 3.0kW pornit / oprit		68,00	80,92
4500051	Comutator de protecție motor 0,75kW pornit / oprit cu dispozitiv de priză 16 A		86,00	102,34
4500052	Comutator de protecție motor 1.1kW pornit / oprit cu dispozitiv de priză 16 A		59,00	70,21
4500053	Comutator de protecție motor 1,5 – 2,2kW pornit / oprit cu dispozitiv de priză 16 A	64	59,00	70,21
4500054	Comutator de protecție motor 3.0 - 4.0kW pornit / oprit cu dispozitiv de priză 16 A	67	62,00	73,78
4500027	Întrerupător stea-triunghi 4.0kW		334,00	397,46
4500019	Întrerupător stea-triunghi 5,5 - 7,5kW		222,00	264,18
4500036	Întrerupător stea-triunghi 11,0 - 15,0kW		238,00	283,22
4500042	Întrerupător stea-triunghi 5,5 - 7,5kW cu dispozitiv de priză 32 A	209	237,00	282,03
4500050	Comutator stea-triunghi 2,2 - 4,0 kW cu ampermetru		393,00	467,67
4500038	Comutator stea-triunghi 5,5 kW cu ampermetru		437,00	520,03
4500039	Comutator stea-triunghi 7,5kW cu ampermetru		442,00	525,98
4500040	Comutator stea-triunghi 11,0 - 15,0 kW cu ampermetru		488,00	580,72
4500056	Cuplaj plug-in 16 amperi Cekon		14,00	16,66
4500057	Cuplaj plug-in 32 amperi Cekon		14,00	16,66
4500058	Cuplaj plug-in 63 amperi Cekon		52,00	61,88
4500006	Ștecher 16 amperi Cekon		7,00	8,33
4500026	Ștecher 32 amperi Cekon		14,00	16,66
4500055	Ștecher 63 amperi Cekon		60,00	71,40
0000175	Preț montaj comutator		54,00	64,26

REMORCI AMESTECĂTOARE

SISTEME DE MĂCINARE ȘI AMESTECARE • SISTEME DE TRANSPORT• SISTEME DE DEPOZITARE A CEREALELOR • SISTEME DE TOCARE A PAIELOR • REMORCI TEHNOLOGICE PENTRU FURAJ UNIC (TMR) • TEHNOLOGIA PRELUCRĂRILOR METALICE Ș.A.

DE CE AVEȚI NEVOIE TOCMAI DE O REMORCĂ AMESTECĂTOARE HIMEL ...

Cu aiutorul remorcii amestecătoare HIMEL obtineți în scurt timp un furaj de o calitate superioară.

Cu fiecare remorcă amestecătoare HIMEL realizați economii considerabile ,și îmbunătățiți calitatea produselor obținute în ferma Dumneavoastră.

PENTRU CĂ

- cu aiutorul remorcii amestecătoare HIMEL doar un singur angajat poate să preia, să amestece, transporte ,și porționeze cantități mari de furaje în cel mai scurt timp ,și toate acestea cu pierderi foarte mici de furaje;
- în remorca amestecătoare pot fi adăugate cantități mari de cereale însilozate, fân ,și paie care impreună cu furajele minerale, cereale aplatizate ,și uruială formează un amestec omogen, care va fi consumat în totalitate de animale fără a lăsa resturi de concentrate;
- prin utilizarea remorcii amestecătoare HIMEL, animalele Dumneavoastră vor lua în greutate până la 3 kg pe unitate ,și zi;
- cu aiutorul remorcii amestecătoare HIMEL se amestecă bine pulpa, borhotul sau melasa, iar produse considerate a fi deșeuri de producție, ca pulpa de fructe, frunze de sfeclă roșie,coji și altele pot fi transformate în furaje cu calități nutritive.

ȘI DE CE TREBUIE SĂ AVEȚI REMORCA AMESTECĂTOARE HIMEL!

Cu aiutorul remorcii amestecătoare HIMEL folositi în mod optim avantajele unei inovații.

Remorca amestecătoare HIMEL satisface cele mai mari cerințe în ceea ce privește performanța, durata lungă de viață, fiabilitatea ,și economia.

PENTRU CĂ

- Remorca amestecătoare HIMEL prezintă caracteristici ca acționarea prizei de putere, transmisie hidraulică stabilă, angrenaje mari, șasiu separat pentru cântărire în poziție coborâtă (seria H X) la cerere, picioare de sprin acționate hidraulic;
- Freza de înaltă performanță HIMEL cu peste 70 de cuțite taie rapid și curat;
- Tehnologia germană a construcției de mașini HIMEL se completează cu tehnologia modernă;
- Remorcile amestecătoare HIMEL, ca de altfel toate mașinile agricole speciale HIMEL, sunt dezvoltate de specialiști calificați prin metode moderne, sunt testate în conformitate cu cele mai exigente cerințe de funcționare;
- Sistemul de construire HIMEL oferă soluții avantajoase și în același timp pe măsură, pentru fiecare fermă; de la remorcă amestecătoare robustă (sisteme de doi sau trei melci amestecători) până la remorcile amestecătoare cu freză care dispun de sisteme de cântărire computerizate;

Structura

- Oțel, S355
- Baza vanei: 8mm, de la HX / H 88 10mm
- Pereți laterali: 6mm
- Cadru de șasiu separat, stabil, cu vană de amestec atașată
- Armături laterale pentru contravântuire longitudinală și transversală
- Suport puternic pentru brațele de frezat
- Atașare cu cârlig sau cuplu proțap
- Atașament cu cârlig înălțime 850mm (cu certificat TüV)
- Picior de sprijin stabil, hidraulic la cerere
- Bare de cântărire unghiulare (schimb ușor posibil)
- Viteza de coborâre reglabilă continuu
- Deschidere mare de descărcare
- Volumul rezervorului 110ltr. pentru ulei hidraulic

Șasiu

Întregul șasiu al vehiculului poate fi coborât peste osie folosind doi cilindri hidraulici mari. Seria H este echipată cu o axă rigidă. Trei bare de cântărire conectează cadrul șasiului cu vana de amestecare. În acest fel, greutatea poate fi, de asemenea, determinată cu precizie în timpul procesului de frezare. Toate osiile sunt testate TÜV (25/40 km / h) și sunt echipate cu anvelope de drum. Cu cuplu proțap sau cârlig.

Tehnologia frânelor

Toate remorcile tehnologice sunt echipate cu frânăpe osie. La cerere cu:

- Frână hidraulică (export)
- Frână hidraulică cu acumulator cu arc (TÜV, 8 km / h)
- Frână pneumatica (TÜV 25km / h)
- Sau doar frână de parcare (export)
- La cerere, este posibil până la 40 km / h

Anvelope

- Implementarea anvelopelor de până la HX108
- Anvelope de drum / camion la cerere (standard de la HX128)

HIMEL HX108 cu freză de mare capacitate

Remorcă tehnologică HX

Implementarea anvelopelor

Anvelope pentru camioane

Cadru cu suspensie

Separat, cadru de șasiu stabil

Mașina de frezat cu capacitate mare de tăiere liberă cu coborâre automată

Tăiere liberă Freză de mare capacitate

Inima remorcii tehnologice!
Frezele HIMEL cu un motor puternic din fontă cu raport de transmisie asigură îndepărtarea rapidă și curată din siloz. Hidraulica de la bord cu coborâre automată și cilindri hidraulici cu acțiune dublă garantează o capacitate ridicată.

- Lățime de tăiere 160cm, de la HX 108 180cm
- Înălțimea de frezare până la 5,5 m
- Tăierea liberă a frezei datorită unui rând suplimentar de cuțite în afara brațului de frezat
- Cilindrii hidraulici cu acțiune dublă împiedică mașina de frezat să „sară”
- Motor hidraulic mare care se rotește la stânga și la dreapta
- Motor hidraulic și cutie de viteze în tamburul de frezat
- Cabluri hidraulice așezate protejat în brațul de frezat. Important pentru umplerea externă
- Economie de spațiu cu frezare redusă, pe partea laterală a vanei de amestecare
- Deschiderea mare din peretele din spate a remorcii garantează o funcționare lină fără înfundare.

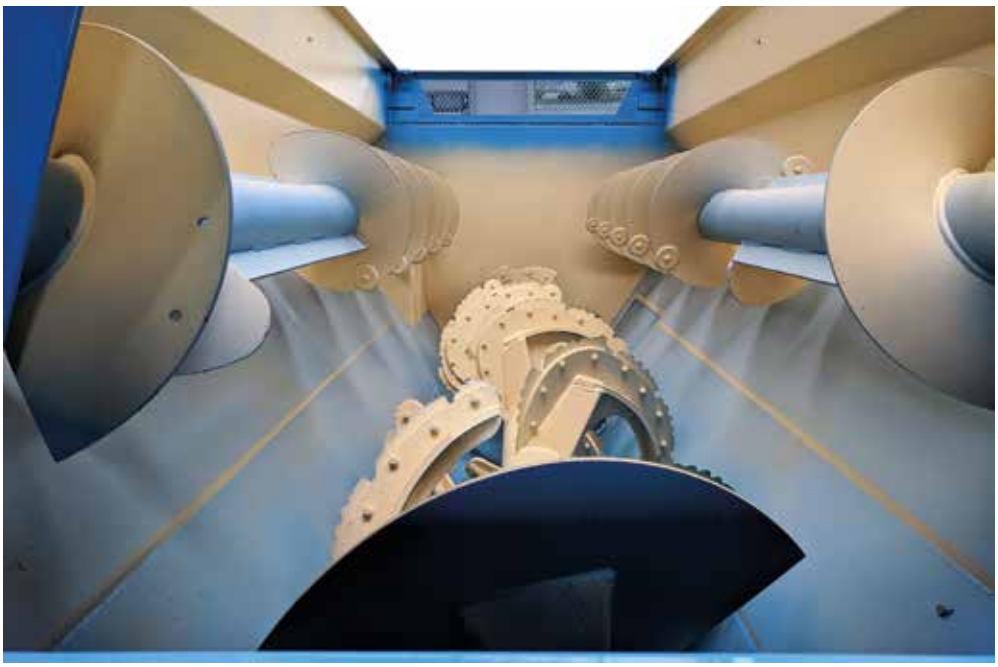

Sistem de amestecare HIMEL cu trei melci

Sistemul de amestecare

- Sistem de amestecare cu trei melci
- Arborele central deschis pentru o pregătire deosebit de delicată a furajului
- Cuțite de tăiat în loc de zdrobirea suprafețelor
- Doi melci de amestecare aerieni cu rulmenți pe ambele părți și cuțite rotative
- Ambii melci de amestecare se rotesc spre interior
- Durată lungă de viață datorită rulmenților mari
- Contra cuțite pentru suplimentare mărunțirii silozului de iarbă și paie
- Cerință de capacitate redusă
- Timpi scurți de amestecare
- Conservarea structurii furajului
- Doar tăiat și mărunțit, fără mizerie sau presare
- Diametrul melcilor de sus, aprox.480mm
- Diametrul melcului de amestecare aprox. 750mm
- Diametrul arborelui melcului de amestecare de 177,8 mm / perete de 16 mm

Deschidere mare în peretele din spate a remorcii

Ejecție față dreapta

Arborele central deschis

Calculator de cântărire cu transfer de date

Sistem de cântărire HIMEL

- Calculator de cântărire cu 24 de componente, afișaj mare, navigare simplă în meniu, 99 amestecuri și interfață PC pentru rețeta dvs. individuală de furaj
- Afișaj de cântărire cu funcție de tarare, suport pivotant cu protecție împotriva stropirii și semnal de alarmă pentru utilizarea precisă a componentelor
- Afișaj mare și claxon
- Descrierea componentelor în text simplu (de exemplu porumb, în loc de componenta 1)
- Este posibilă programarea pe computer
- Este posibil returul datelor pe computer: Comparație țintă / reală, consum, monitorizarea termenului

Calculator de cântărire HIMEL Winscale

Descărcare

O bandă de descărcare cu o podea cu racleți acționată hidraulic evacuează amestecul printr-un șubăr controlat hidraulic, dozat cu precizie. Ejecția frontală dreapta standard poate fi construită la stânga la cerere sau într-o versiune pe două laterale (de asemenea, ejectare spate pentru seria H). Ejecția are loc prin ajustarea înălțimii automat sau hidraulic.

- Capacitate mare de descărcare datorită benzii cu lanț
- Alternativ, o bandă de descărcare din cauciuc este posibilă pentru o funcționare lină
- Volumul de descărcare poate fi măsurat cu precizie prin poziția șubărului și viteza de rotație
- Ejectare dreapta față standard, stânga, ambele părți sau spate (numai remorci H) la cerere
- Ajustarea înălțimii este posibilă mecanic, automat sau hidraulic
- Dozaj exact, fără blocaje și uniform
- Șubăr de evacuare hidraulic cu suprafață mare
- Banda cu lanț poate fi furnizată într-o formă extinsă sau scurtată
- Este posibil un motor de mare viteză pe banda lanțului pentru o distanță de aruncare mai mare

HIMEL HX108 cu versiune standard de descărcare frontală dreapta

Comandă electromagnetică

Comandă cu manetă de acționare prin cablu flexibil

Bandă de descărcare din cauciuc

Descărcare spate pe ambele părți (remorcă H)

Remorcile amestecătoare și cu freză

Utilizare foarte simplă

Remorcă tehnologică H88 cu descărcare frontală,
computer de cântărire și comandă cu manetă de acționare prin cablu flexibil

Operațiunea

Hidraulica de la bord poate fi acționată convenabil de pe scaunul tractorului utilizând telecomanda electromagnetică sau o comandă cu manetă de acționare prin cablu flexibil.

- Telecomandă cu manetă de acționare prin cablu flexibil ca standard
- Toate funcțiile pot fi acționate de pe scaunul tractorului
- Coborâre automată pentru brațul de frezat
- Control electromagnetic la cerere pentru toate funcțiile
- Aranjament clar, etichetare clară

Transmisie și hidraulică

Untatea este acționată de un angrenaj de reducere planetar stabil, care întoarce direct melcul de amestecare mare, cu funcționare lină, cu cuțite speciale întărite. Melcii de amestecare superiori, rotativi spre interior, de pe ambele părți umplu în mod optim recipientul de amestecare. Melcii superiori de amestecare au o transmisie robustă a lanțului. Recipientul mare de amestecare realizat din oțel de calitate este suplimentar întărit de traversele longitudinale și transversale.

- Transmisii planetare mari
- Transmisie cu lanț cu întreținere redusă cu întinzător de lanț
- Hidraulica de la bord cu pompe și motoare cu ulei turnat
- Presiune hidraulică la bord 160bar
- Presiune de scădere automată 180 bar (ajustabil la capacitatea tractorului) Presiunea hidraulicii de frezare max.200 bar
- Protecție împotriva rupturii furtunului în toate punctele importante
- Rezervor mare de ulei cu filtru de ulei
- Sistem complet pentru ulei hidraulic potrivit pentru baze vegetale
- Viteza de frezare 400 rpm cu arborele cardanic cu 540 rpm

Tehnologie de securitate

- Coborâre automată
- Iluminat, lumini laterale și girofarurile sunt importante Măsuri de prevenire a accidentelor
- Cilindrii sunt cu suplimentar echipați cu supape de închidere de siguranță
- Ambreiaj de închidere
- Capac de protecție pentru freză

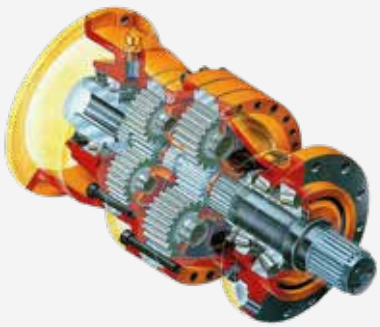

Remorcă tehnologică

Populațiile din ce în ce mai mari de animale necesită mecanizarea de către o remorcă tehnologică HEIMEL.

Remorca tehnologică HIMEL, ușor de utilizat și robustconstruită, înseamnă:

- Putere redusă - funcționare lină
- Amestecuri optime, omogene (TMR)
- Absența furajului zdrobit datorita sistemului de tăiere a cuțitelor de pe melcul central HIMEL Amestecare exactă (testată DLG)
- Baloții rotunzi sau patrati pot fi amestecați bine în porții, seria V & Z prelucrează și baloți întregi
- Fiabilitate ridicată - Remorcile tehnologice HIMEL sunt utilizate cu succes în fermele mari cu peste 1000 de animale

Cu compoziția corectă a rației Dumneavoastră de amestec, puteți realiza următoarele cu ajutorul remorcii tehnologice HIMEL în cel mai scurt timp

- Ingrediente mai mari în lapte
- Creșteri mai mari în greutate din furaje
- Turme mai sănătoase
- Fără selecție de hrană și jgheaburi de alimentare goale
- Costuri reduse de alimentare
- Costuri veterinare reduse

Remorcă amestecătoare HX

Remorcă tehnologică H68 cu descărcare în spate, computer de cântărire și comandă cu manetă de acționare prin cablu flexibil

Tipul (F)	Volum (m^3)	Lungime (m)	Lățimea de sus (A) (m)	Înălțime (B) (m)	Lățimea șinei (C) (m)	Greutate (D) (kg)	Putere (kW)	Înălțimea de frezare (D) (m)	Lățimea de frezare (E) (m)
HX 68	6,8	6,04	1,67	2,21	1,90	4770	30	3,40	1,55
HX 88	8,8	6,29	2,07	2,29	2,00	5100	37	3,80	1,55
HX108	10,8	6,54	2,07	2,39	2,00	6000	50	4,00	1,75
HX128	12,8	7,28	2,07	2,69	2,15	7020	65	4,50	1,75
HX148	14,8	7,28	2,07	2,80	2,20	7040	75	4,50	1,75
H 68	6,8	5,25	1,67	2,26	1,90	3700	25		
H 88	8,8	5,50	2,07	2,34	2,00	4050	35		
H108	10,8	5,75	2,07	2,44	2,00	4800	43		
H128	12,8	6,40	2,10	2,56	2,20	5000	45		
H148	14,8	6,40	2,10	2,69	2,20	5105	55		

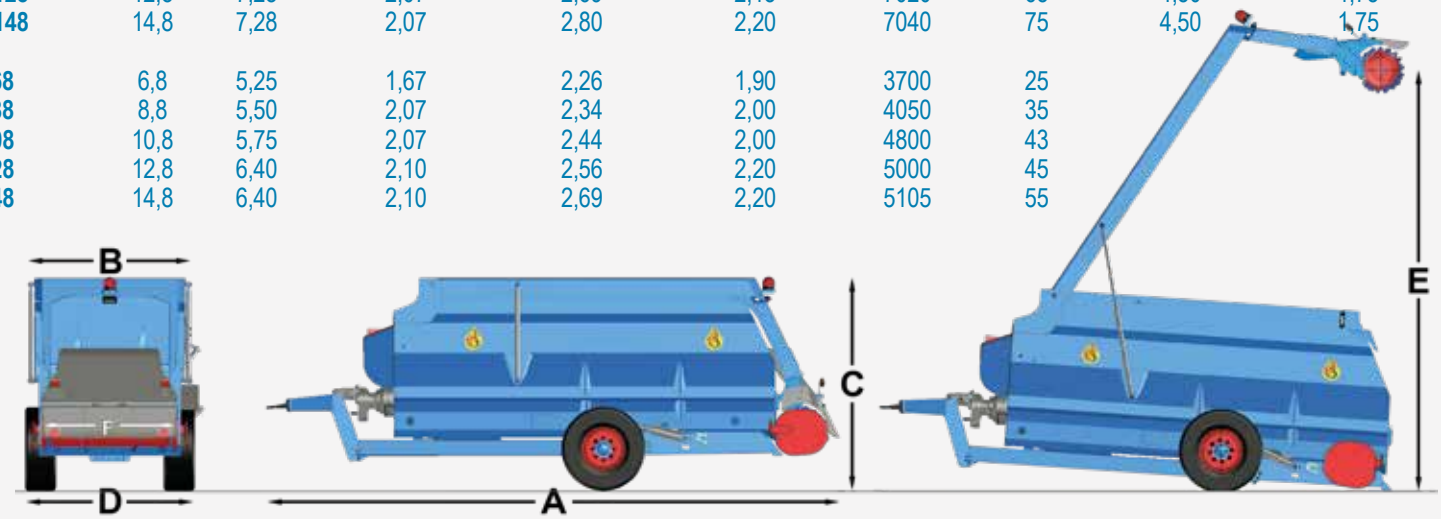

Remorcă tehnologică HX cu freză

Nr.Cod	Numele articolului	fără TVA	cu TVA
0000930	Remorcă tehnologică HX 68 6,8m³	39.500,00	47.005,00
0000931	Remorcă tehnologică HX 88 8,8m³	43.500,00	51.765,00
0000932	Remorcă tehnologică HX 108 10,8m³	45.500,00	54.145,00
0000933	Remorcă tehnologică HX 128 12,8m³	50.800,00	60.452,00
Remorcă tehnologică HX cu echipament de siguranță HIMEL (1) + (2) + (3)			
	Remorcă tehnologică HX 68	46.025,00	54.769,75
	Remorcă tehnologică HX 88	50.025,00	59.529,75
	Remorcă tehnologică HX 108	52.025,00	61.909,75
	Remorcă tehnologică HX 128	57.325,00	68.216,75

Remorcă tehnologică H fără freză

Nr.Cod	Numele articolului	fără TVA	cu TVA
0000505	Remorcă tehnologică H 68 6,8m³	32.000,00	38.080,00
0000506	Remorcă tehnologică H 88 8,8m³	37.000,00	44.030,00
0000507	Remorcă tehnologică H 108 10,8m³	39.500,00	47.005,00
0000508	Remorcă tehnologică H 128 12,8m³	43.750,00	52.062,50
Remorcă tehnologică H cu echipament de siguranță (1) + (2)			
	Remorcă tehnologică H 68 6,8m³	39.550,00	47.064,50
	Remorcă tehnologică H 88 8,8m³	40.775,00	48.522,25
	Remorcă tehnologică H 108 10,8m³	43.275,00	51.497,25
	Remorcă tehnologică H 128 12,8m³	47.525,00	56.554,75

Accesorii (la cerere)

Nr.Cod	Numele articolului		fără TVA	cu TVA
0000336	Sistem de cântărire cu afișaj și 3 bare de cântărire	(1)		
0000311	Sistem de cântărire cu computer de cântărire Winscale și 3 WS			
0001423	Afișaj atașat și lateral			
0001480	Frână hidraulică cu acumulator cu arc (aprobat TÜV)	(2)	1.575,00	1.874,25
0000498	Frână pneumatică (simplă)		2.500,00	2.975,00
0000499	Frână pneumatică (dublă)		2.500,00	2.975,00
0000497	Frână de parcare		300,00	357,00
0001493	Descărcare față stânga în loc de dreapta		800,00	952,00
0001494	Descărcare pe ambele părți în față		3.300,00	3.927,00
0002210	Bandă de cauciuc de descărcare (contra cost)		134,00	159,46
0002023	Descărcare spate pe ambele părți (numai pentru seria H)		4.950,00	5.890,50
0001385	Extinderea / scurtarea benzii lanțului cu 100mm		100,00	119,00
0001491	Bandă de descărcare cu reglare hidraulică a înălțimii		960,00	1.142,40
0002206	Comandă cu tijă HX, în loc de cablu (preț redus)		-635,00	-755,65
	Comandă cu tijă H, în loc de 2 cabluri (preț redus)		-340,00	-404,60
0002441	Sistem de siguranță a opririi (reglementări CE privind accidentele)	(3)	2.750,00	3.272,50
3003501	Control electromagnetic pentru 5 comenzi (contra cost)		2.500,00	2.975,00
3003502	Control electromagnetic pentru 6 comenzi (contra cost)		2.800,00	3.332,00
3003503	Control electromagnetic pentru 7 comenzi (contra cost)		3.100,00	3.689,00
3003504	Control electromagnetic pentru 8 comenzi (contra cost)		3.400,00	4.046,00
0001487	Stopuri și lumini laterale			
1600126	Lumini de lucru atașate		250,00	297,50
1600890	Aripi de ambele părți		400,00	476,00
0001596	Picior hidraulic cu unitate de comandă (contra cost)		820,00	975,80
1600665	Axa de ridicare a suspensiei cu acumulator de presiune a gazului		340,00	404,60
3001697	Arborele cardanic cu unghi larg cu șurub de forfecare l = 1,55 m		675,00	803,25
0001378	Fundul cuvei întărit de la 8 la 10mm		510,00	606,90
0001809	Fundul cuvei întărit de la 10 la 12 mm		510,00	606,90
0002578	Înălțare cuvă de amestecare cu 100 mm		560,00	666,40
3001749	Arborele cardanic cu șurub de forfecare l = 1,55 m		400,00	476,00

Echipament de bază potrivit pentru HX & H

- Construcție compactă
- Sistem hidraulic propriu cu pompă hidraulică performantă pentru sarcini maxime
- Buncăr de amestecare consolidat prin legături sudate siplimentar
- Vană de amestecare din oțel de calitate (St52) cu bare de tăiere suplimentare
- Picior de sprijin cu manivelă pentru o suspendare mai rapidă
- Cu piedică pentru roți și reflectoare de siguranță
- Funcționare ușoară, necesar de putere redus datorită transmisiei planetare, de exemplu 9,5m³ remorcă amestecătoare = 45kW necesar de putere (avizat DLG)
- Rezervor propriu de ulei cu capacitate mare, prevăzut cu filtru
- Sistem hidraulic cu siguranță antirupere a furtunurilor
- Toate remorcile amestecătoare HIMEL pot funcționa cu ulei hidraulic organic
- Utilizarea volumului este mărită datorită rotirii către interior a melcilor de amestecare
- Ambii melci superiori sunt pregătiți pentru montarea de cuțite adiționale, pentru amestecuri de fibroase mai lungi
- Amestecare rapidă și omogenă prin intermediul melcilor cu rotor HIMEL cu protecție antiblocare și cuțite speciale cu auto-ascuțire
- Bandă-lanț de evacuare dreapta față cu șibăr acționat hidraulic și ajustare pe înălțime automată
- Utilizare ușoară prin intermediul controlului la distanță cu ajutorul cablurilor de control (la cerere cu control electromagnetic)
- La cerere sistem de cântărire electronic Winscale cu 24 componente și 99 amestecuri și transfer PC (MS Excel compatibil)
- Ax cu frână acționat hidraulic (avizat TÜV)
- Frână hidraulică (8km/h) sau pneumatică (25 km/h)
- Cuplă de remorcare sau cu cârlig de remorcare (avizat TÜV)
- Pregătit pentru avizarea TÜV

Echipament de bază Remorci tehnologice HX

- Ambele brațe ale frezelor sunt prevăzute cu cilindri hidraulici cu dublă acționare
- Cu sistem de iluminat de siguranță
- Performanță mare la frezat iarbă și porumb însilozat, datorită frezei de înaltă capacitate de tăiere liberă
- Freză cu moment de rotație mare acționată printr-un motor puternic cu transmisie, cu rotație la stânga și la dreapta
- Lățimea de tăiere de 1,60m, începând cu seria HX108 lățimea de tăiere este de 1,80m
- Coborâre automată hidraulică, fiind evitată blocarea frezei
- 2 manometre pentru măsurarea presiunii uleiului
- Sistemul hidraulic este securizat, cu posibilitatea protejării gurii de încărcare frontală
- Cadrul vehiculului poate fi coborât peste axă cu ajutorul cilindrilor hidraulici
- Cadru șasiu stabil, separat, cu sistem de cântărire din oțel superior

Utilaje de succes HIMEL, maşina auto-propulsată

- robust ■ flexibil ■ fiabil
- Rezervoarele de amestecare de la 8-32m³
- motoare de 126 – 238 CP

Maşinile amestecătoare autopropulsate HIMEL SFV şi SFVV preiau, amestecă şi transportă cu ajutorul unui singur om cantităţi mari de furaje într-un timp foarte scurt şi cu pierderi de furaj foarte mici.

Maşinile amestecătoare HIMEL satisfac cele mai mari pretenţii referitoare la randament, durată de viaţă, fiabilitate şi economie.

Conceptul de şasiu cu ampatament scurt realizează cea mai bună flexibilitate.

Transmisia principală se face cu ajutorul motorului Diesel NEF (Iveco) sau la cerere cu ajutorul unui motor John Deere cu antrenare directă a amestecătorului. Axele stabile cu motoare hidraulice în roată duc autovehiculul la viteze de 12km/h, 24 km/h sau 40 km/h. Maşina amestecătoare HIMEL SFV este echipată cu tracţiune faţă şi direcţie activă spate. Maşina amestecătoare HIMEL SFVV se direcţionează în faţă şi antrenează prin axul din spate cu blocare diferenţială.
Toate autovehiculele sunt echipate cu ax cu frână şi frână de mână. Motoarele hidraulice sunt alimentate prin antrenarea unei pompe iar motorul frezei printr-o altă pompă specială de antrenare.

Astfel, freza performantă HIMEL (2,0 m lăţime) cu gardă de protecţie transportă materialul la amestecător printr-un canal de 600 mm echipat cu bandă transportoare cauciucată. Direcţia de rotaţie a frezei şi a benzii transportoare sunt reversibile.

Antrenarea melcilor

Bandă transportoare din oţel superior

Bandă reglabilă pe lanţ

Tablă de protecţie

Utilaje de succes HIMEL, maşina autopropulsată

Buncărul amestecătoarelor consolidat de la HIMEL, din oţel de calitate (St52) cu podea de 20 mm şi pereţi de 8 mm este echipat cu 2 contracuţite hidraulice. Prin melcul amestecător special, echipat cu cuţite ascuţite, baloţii rotunzi sau paralelipipedici împreună cu alţi compuşi sunt prelucraţi curat şi rapid în furaje.

La modelele standard furajele se distribuie către iesle în faţă stânga prin banda cu lanţ. Cabina complet din sticlă, montată pe elemente de amortizare, oferă o foarte bună vizibilitate panoramică, în special către freză. Uşa de urcare în cabină este compartimentată. Sistemul de ventilaţie şi încălzire, volanul reglabil şi scaunul de conducere, cu suspensie, sunt standard.

Maşina amestecătoare HIMEL se manevrează cu ajutorul unui Joystick sau o pedală. Alimentarea consumatorilor de bord se poate opri la parcare. Sunt de asemenea standard diferite instrumente indicatoare, de exemplu: temperatura de răcire a apei, presiunea uleiului şi contorul pentru numărul de ore de funcţionare, precum şi multe alte proiectoare de lucru pe cabină, lumini pentru mers înapoi şi lumini pentru deplasare pe drumurile publice.

Acces uşor la motor, radiator, radiatorul hidraulic, baterie şi la instalaţia hidrostatică. Volumul rezervorului este de 125 litri. Sistemul standard de cântărire determină greutatea conţinutului buncărului cu ajutorul a 4 bare de cântărire din oţel. Computerul de cântărire cu semnal acustic vă ajută să sortaţi exact amestecul dorit. Cerinţele de service uşor de respectat ale agregatelor şi operarea simplă vă garantează o utilizare uşoară.

Umplere externă

Gura de alimentare componente

Antrenare bandă freză

Furajarea animalelor

MAŞINA AUTOPROPUL-SATĂ HIMEL

La maşina noastră autopropulsată amestecătoare gasiţi o tehnologie de vârf în diferite variante.
Aceasta vă oferă Dumneavoastră şi animalelor Dumneavoastră avantaje clare:
Prin preparearea furajului natural şi curat, de cele mai multe ori în baza componentelor din curtea proprie, creşte efectiv calitatea furajului şi astfel şi productivitatea fermei Dumnea-voastră.
Construcţia performantă îmbinată cu tehnolo-gia cea mai modernă computerizată vă permit să preluaţi, să amestecaţi, să transportaţi, să porţionaţi şi să distribuiţi cantităţi mari de furaj într-un timp foarte scurt, cu doar un singur om.

Manevrabilul de la HIMEL în vartianta verticală

Transmisia directă economisește energie !

POWERSHIFT

3-5 Litri de Diesel pe oră

Maşina autopropulsată SFV15

Uşa de urcare în cabină

Cabina şoferului cu vedere panoramică

Scaunul şoferului suspendat

Punte cu blocare diferenţială

Remorcă tehnologică autopropulsată

Nr.Cod	Numele articolului	fără TVA	cu TVA
0003262	SFV 13 m³ 126 PS	152.500,00	181.475,00
0003263	SFV 15 m³ 126 PS	156.500,00	186.235,00
0003264	SFV 18 m³ 175 PS	161.000,00	191.590,00
0003265	SFVV 14 m³ 126 PS	165.500,00	196.945,00
0003266	SFVV 16 m³ 126 PS	168.500,00	200.515,00
0003267	SFVV 18 m³ 126 PS	171.000,00	203.490,00
0003268	SFVV 22 m³ 175 PS	177.500,00	211.225,00
0003269	SFVV 26 m³ 175 PS	194.500,00	231.455,00
0003270	SFVV 30 m³ 246 PS	207.150,00	246.508,50
0003271	SFVV 32 m³ 246 PS	212.000,00	252.280,00

Echipament

Nr.Cod	Numele articolului	fără TVA	cu TVA
0003272	Tracțiune pentru viteză 24 km/h	3.300,00	3.927,00
0003273	Tracțiune pentru viteză 40 Km/h	12.000,00	14.280,00
0003274	Blocare diferențială hidraulică	1.740,00	2.065,84
0003275	Tracțiune pentru viteză 12 km/h și direcție cu 4 roți	5.500,00	6.545,00
0003276	Tracțiune pentru viteză 24 km/h și direcție cu 4 roți	8.750,00	10.412,50
0003277	Tracțiune pentru viteză 40 km/h și direcție cu 4 roți	17.700,00	21.063,00
0003278	Tracțiune integrală pentru viteză de 12 km / h	10.750,00	12.792,50
0003279	Tracțiune integrală pentru viteză de 24 Km/h	13.000,00	15.470,00
0003280	Tracțiune integrală pentru viteză de 40 Km/h	27.500,00	32.725,00
	Omologare TÜV unică 20 km / h		
0003281	Motor diesel NEF / Iveco 206 CP în loc de 175 CP	10.500,00	12.495,00
0003282	Motor diesel NEF / Iveco 246 CP în loc de 175 CP		
	Hidraulic		
0003286	Tracțiune electrică (controlul acționării)	1.970,00	2.340,73
0003287	Încălzirea apei motorului	1.100,00	1.309,00
0003288	Încălzire cu ulei hidraulic	1.500,00	1.785,00
0003289	Blocarea hidraulică a brațului de frezare	1.315,00	1.564,85
	Variante de ejecție		
0003092	Descărcare suplimentară prin jgheab (față dreapta sau spate stânga)	2.175,00	2.588,25
0003091	Banda de descărcare cu lanț atașată în spate	4.550,00	5.414,50
0003093	Banda de descărcare poate fi deplasată cu 250 mm (suplimentar)	1.020,00	1.212,61
0003094	Banda de descărcare cu reglare hidraulică a înălțimii	700,00	833,00
0003095	Banda de descărcare cu lanț și bază din oțel inoxidabil (contra cost)	1.425,00	1.695,75
0002582	Supapă de reglare a vitezei benzii	690,00	824,67
	Control pentru contra-cuțit	850,00	1.011,50
	Alte accesorii		
0002313	Aer condiționat	4.800,00	5.712,00
0002144	Oglindă retrovizoare încălzită (piesă)	350,00	416,50
0003292	Deschiderea componentelor pe canalul de frezare	250,00	297,50
0003293	Ungere centrală acționată manual	2.500,00	2.975,00
0003294	Cuvă pentru componente cu melc	1.375,00	1.636,25
0003295	Lame de ejector suplimentare pe șurubul de amestecare	210,00	254,66
0003296	Rotor cu radiator - reglare reversibilă	300,00	357,00
1600126	Lumini de lucru atașate	200,00	241,57
0003297	Inel de fan înălțime totală + 120mm (serie în interior)	490,00	583,10
0003298	Calculator de cântărire Winscale în loc de afișaj de cântărire (contra cost)		
0003299	Afișaj mare pentru afișajul de cântărire (suplimentar) montat lateral	616,00	733,04
4501223	Calculator de cântărire cu transfer de date - PC		
0003300	Radio cu difuzor instalat într-o carcasă specială a cabinei	1.100,00	1.309,00
0003301	2 camere video cu monitoare color instalate	2.000,00	2.380,00
0002581	Cameră video suplimentară (până la 3 bucăți) atașată	310,00	368,90
	Sistem de cameră 360 °	2.888,00	3.436,72
	Omologare TÜV unică 20 km / h	la cerere	
	TÜV pentru stradă legal	la cerere	

Echipament de bază

Maşină amestecătoare verticală Seria SFV / SFVV

- Freză de productivitate mare (2,00 m) pentru iarbă, porumb, fân şi baloţi de paie
- Echipată cu bandă cauciucată pentru alimentarea buncărului de amestecare cu motor hidraulic separat
- Antrenarea principală este asigurată printr-un motor Diesel NEF (Iveco) sau la cerere printr-un motor John Deere
- Cu antrenare directă a amestecătorului
- Cadru şasiu separat cu buncăr de amestecare separat
- Buncăr de amestecare cu podea groasă de 20 mm şi pereţi de 8 mm, din oţel de calitate (St52)
- Antrenarea melcilor cu unitate de reducere a amestecării (cca. 38 rpm)
- Cuţite din oţel special
- Şubăr hidraulic cu indicator de deschidere
- Evacuare plasată faţă stânga, prin transportorul cu lanţ (la cerere din oţel)
- Contracuţite hidraulice (2 bucăţi)
- Cu trepte de urcare şi platformă de control
- Viteză de deplasare continuă, 0-12 km/h, la cerere 24 sau 40 km/h
- Sistem de cântărire cu 4 bare de cântărire din oţel
- Computer de cântărire Winscale pentru 24 de componente şi 99 de reţete, afişaj mare şi navigare uşoară în meniu

La cerere:

- Modelul SFV cu tracţiune faţă şi suspensie din oţel, servodirecţie spate
- Modelul SFVV cu două viteze pentru două viteze ale melcilor (25 rpm şi 43 rpm)
- Cu frână de parcare

Mărimi şi măsuri speciale la cerere!

Dimensiuni	SFV13	SFV15	SFV18	SFVV14	SFVV16	SFVV18	SFVV22	SFVV26	SFVV30	SFVV32
Lungime în m	7,22	7,29	7,53	8,30	8,40	8,48	8,60	8,80	9,00	9,00
Lățime în m	2,35	2,50	2,80	2,50	2,50	2,50	2,50	2,50	2,50	2,50
Înălțime în m	(2,99) 3,05	(3,17) 3,25	3,10	(2,58) 2,85	(2,68) 2,90	(2,88) 3,00	3,00	3,00	3,20	3,40
Lățimea căii în m	2,00	2,10	2,05	2,05	2,10	2,15	2,15	2,15	2,15	2,15
Frezare aprox. în m	4,30	4,30	4,50	4,30	4,30	4,30	4,50	4,50	4,50	4,50
Greutate în to	9,2	9,8	10,5	10,8	11	11,8	12,2	13,3	13,6	13,9

MAŞINA AUTOPROPULSATĂ HIMEL

MAŞINILE AUTOPROPULSATE HIMEL

s-au dovedit a fi utile, în special, acolo unde au fost solicitate mari performanţe şi funcţionare de durată. HIMEL uneşte experienţa în construcţii de maşini din 1954 cu cea mai bună calitate împreună cu cea mai modernă operare computerizată.

s-au dovedit a fi utile, în special, acolo unde au fost solicitate mari performanţe

- Maşina amestecătoare autopropulsată, având aviz TÜV pentru circulare pe carosabil şi sarcină utilă mare
- Cabina şoferului este mare şi confortabilă Şasiu stabil
- Autocamion cu durată de viaţă mare a transmisiei şi mecanism de rulare hidraulic
- Sistem de amestecare HIMEL dovedit de 1000 de ori
- Freză operativă de înaltă performanţă, lată de 2000 mm

Autopropulsată SF140S cu freză și sistem de amestecare cu 3 melci

Producţie în seri

Montarea transmisiilor hidraulic

3 axe de direcţi

Funcţionarea frezei

MAŞINA AUTOPROPULSATĂ HIMEL

HIMEL Clasa S

- Merge cu o viteză de 80 km/h pe autostradă. Construită pe un şasiu adaptat al unui autocamion MAN şi a unei cabine HIMEL, această maşină autopropulsată HIMEL oferă cel mai mare confort pentru şofer (scaun ergonomic al şoferului, instalaţie de aer condiţionat şi mult loc pentru munca de zi cu zi)
- În ciuda timpului scăzut de amestecare, cu remorca autopropulsată HIMEL obţineţi furaje de calitate din amestecul eficient şi de malţ, borhot sau melasă, precum şi alte „produse secundare“ca şi frunzele de sfeclă, ştiuleţii sau pulpa de fructe, care pot fi introduse în alimentaţie şi pot fi astfel valorificate.
- Se pot adăuga cantităţi mari de nutreţ însilozat, fân şi paie, care împreună cu nutreţul mineral, nutreţul strivit sau măcinat rezultă un amestec omogen, acesta fiind consumat în totalitate de animale.

12mc – 6.000 kg
PORUMBUL,
NICI O PROBLEMĂ

Maşina amestecătoare SFV17
80 km/h, putere mare de amestecar

Tăiere cu frez

Amestecare

Distribuir

Poftă bună!

MAŞINA AUTOPROPUL-SATĂ HIMEL

Maşina autopropulsată HIMEL se pretează, în special, pentru distanţe mai mari între silozul de furaje şi iesle. Maşina noastră autopropul-sată este operaţională la drumuri zilnice de 200 km, urcuşuri unde transmisia autocamio-nului intră foarte bine în mişcare sau la colec-tivităţi cu 20 de ferme. Companiile şi fermele mari profită de un autovehicul utilitar uşor de manevrat şi totuşi cu un volum de 10-16 m^3.

Alimentator mixer SF160 cu cultivator performant

Selbstfahrer SF120 mit Fräse und 3 Schnecken MischsystemAutopropulsat SF120 cu freză și sistem de amestecare cu 3 melci

Remorcă tehnologică autopropulsată cu freză

Nr.Cod	Numele articolului	fără TVA	cu TVA
0002242	Remorcă tehnologică SF 100 10,5 m³ 132kW 15to	la cerere	
0002139	Remorcă tehnologică SF 120 12,0 m³ 177kW 15to	la cerere	
0002243	Remorcă tehnologică SF 140 14,0 m³ 177kW 15to	la cerere	
0002436	Remorcă tehnologică SF 160 16,0 m³ 177kW 18to	la cerere	

Remorcă tehnologică autopropulsată

Nr.Cod	Numele articolului	fără TVA	cu TVA
0002325	Remorcă tehnologică S 100 10,5 m³ 118kW 15to	la cerere	
0002326	Remorcă tehnologică S 120 12,0 m³ 177kW 15to	la cerere	
0002327	Remorcă tehnologică S 140 14,0 m³ 177kW 15to	la cerere	
0002505	Remorcă tehnologică S 160 16,0 m³ 177kW 18to	la cerere	

Echipament

Nr.Cod	Numele articolului	fără TVA	cu TVA
0002328	Blocare diferențială	Serie	
0002329	Țeavă de eșapament a montată în spatele cabinei	1.155,00	1.374,45
0002330	Rezervor de combustibil 220 litri (contra cost)	413,00	491,47
0002331	Sită pentru rezervorul de combustibil	29,00	34,51
0002332	Capac rezervor blocabil	47,00	55,93
0002333	Trapă de aerisire în acoperișul cabinei	160,00	190,40
0002334	Oglindă retrovizoare încălzită și reglabilă electric	695,00	827,05
0002335	Oglindă cu unghi larg încălzită	260,00	309,40
0002336	Oglinda curbă poate fi încălzită și reglată electric	276,00	328,44
0002337	Scaun șofer confort	1.041,00	1.238,79
0002338	Încălzire auxiliară	3.471,00	4.130,49
0002339	Aer condiționat	4.297,00	5.113,43
0002340	Conectare telefon mobil	550,00	654,50
0002341	Radio auto cu casetă	695,00	827,05
0002342	Extinctor 2 kg	260,00	309,40
0002343	Furtun de umflare a anvelopelor de 10 metri cu manometru	191,00	227,29
0002344	Suprapreț pentru suspensia pe arcuri	6.606,00	7.861,14
0002345	Suprapreț pentru suspensia pe perne de aer	9.099,00	10.827,81
0002346	Lanțuri cu 6 fire de lanț răsucite, inclusiv instalarea	6.088,00	7.244,72
0002347	Reglare hidraulică a înălțimii de la banda cu lanț	1.041,00	1.238,79
0002348	Descărcare pe ambele părți prin două benzi de cauciuc (contra cost)	1.132,00	1.347,08
0002349	CD player cu amplificator și sistem de sunet HIMEL	2.737,00	3.257,03
0002350	Cameră video cu monitor color instalat	2.188,00	2.603,72
0002581	Cameră video suplimentară (până la 3 bucăți) atașată	383,00	455,77

Suprapreț

Nr.Cod	Numele articolului	fără TVA	cu TVA
	Suspensie 18 250 - 20 250 inclusiv perne aer	24.806,00	29.519,14
	Suspensie 18 250 - 20 250 inclusiv arcuri	20.677,00	24.605,63
	Suspensie 18 250 - 20 220 inclusiv perne aer	17.359,00	20.657,21

Campionul tuturor raselor, tânărul taur „Dvnastv“, al fermierului Dr. Benjamin Junck, este hrănit cu ajutorul remorcii amestecătoare HIMEL

Echipament de bază

Seria SF cu freză, seria S fără freză

- Șasiu de camion cu sistem de amestecare HIMEL și freză de mare capacitate HIMEL
- Șasiu cu 15 to sarcină utilă și 6 anvelope
- Mașină de frezat de mare capacitate, lată de 2 m, cu două motoare hidraulice și cutie de viteze
- Înălțimea de preluare aproximativ 4,5 m
- Coborâre automată hidraulică
- Clapetă de protecție la frezare acționată hidraulic
- Rezervor mare de ulei cu filtru
- Vană amestecătoare din oțel de calitate (St52)
- Arborele cetral asigură o amestecare blândă si rapidă
- Cuțite și contra-cuțite pentru toți cei trei melci
- Bandă de descărcare de cauciuc atașată la stânga (standard) și la dreapta (la cerere) în spatele roților
- Șubăr hidraulic
- Control cu joystick electromagnetic
- Cabină mare, confortabilă și foarte bine amenajată
- Reglare ergonomică a volanului și scaunului șoferului, la cerere scaune sănătoase, acționări EURO6, common-rail:
- Motor Diesel 4 cilindri MAN răcit cu apă 132kW (max. 700Nm) sau
- Motor Diesel 6 cilindri MAN răcit cu apă 176kW (max. 925Nm)
- Tracțiune pentru 80 km / h
- Unitate hidrostatică comutabilă pentru excursii la siloz și hambar
- Turbocompresor cu gaze de evacuare cu răcire cu aer de încărcare
- Admisie de aer în spatele cabinei cu filtru de aer uscat
- Frână de motor
- Frână pneumatică și frână de parcare
- Frâne cu disc cu sistem ABS
- Calculator de cântărire Winscale cu 24 de componente și 99 de amestecuri, afișaj mare și navigare simplă în meniu, cu interfață de imprimantă pentru PC
- Precizie ridicată de cântărire datorită suspensiilor speciale de bare de cântărire
- Cu o imprimantă de protocol la cerere
- Lubrifiere centrală a șasiului
- 2 lumini de lucru față și spate
- Iluminarea farurilor cu halogen H4 și a farurilor laterale
- Ștergătoare electrice
- Peretele din spate al cabinei cu fereastră de vizionare
- Tensiune de 24 volți, 2 baterii 88 Ah / 12 V, contor ore de funcționare
- Răcitor de ulei, manometru pentru ulei
- Tahometru
- Încălzitor
- Doi saboți pentru roți
- Oglinda retrovizoare reglabilă manual
- Rezervor Diesel cu aproximativ 150 de litri
- La cerere: roată de rezervă și trusă de scule
- La cerere: sistem-climă
- Cu aprobarea TÜV

Remorcile amestecătoare sunt aprobate pentru utilizare pe drumurile publice la o viteză de 80 km / h. (60 km / h sau 40 km / h la cerere)

Piese de schimb pentru remorci amestecătoare:

Setul de cuțite complet cu șuruburi pentru freza de 1,55m / 1,75m constă în:
Cuțite drepte
Cuțite unghiulare
Șuruburi hexagonale M8x16 zincate
Piulițe hexagonale M8 zincate

Setul de cuțite pentru arborele central pentru seria DX50-120 G5-G12 constă în:
Cuțite pentru melcul amestecător din dreapta
Cuțite pentru melcul amestecător din stânga
Șuruburi hexagonale M10x45 zincate
Piulițe hexagonale M10 zincate

Set de cuțite pentru seria de arbori centrali DX55-125 F55-F125 constă în:
Cuțite discuri rotunde
Cuțite pentru melcul amestecător din dreapta
Cuțite pentru melcul amestecător din stânga
Șuruburi hexagonale M10x40 zincate
Piulițe hexagonale M10 zincate
Șuruburi hexagonale M12x40 zincate
Piulițe hexagonale M12 zincate

Setul de cuțite pentru 1 pereche de arbori amestecători superiori seria DX40-120 constă în:
Cuțite discuri rotunde
Șuruburi hexagonale M10x30 zincate
Piulițe hexagonale M10 zincate

Setul de cuțite pentru 1 pereche de arbori amestecători superiori seria DX55-125 și HX 68-148 constă în:
Cuțite discuri rotunde
Șuruburi hexagonale M10x30 zincate
Piulițe hexagonale M10 zincate

Cuțite de schimb pentru remorci tehnologice

Nr.Cod	Numele articolului	fără TVA	cu TVA
1600581	Set de cuțite complet pentru freză 1,75m	202,00	240,38
	Set de cuțite pentru melcul central seria DX55-125, F55-F125		
1600635	Set de cuțite pentru melcul central DX55/F55	520,00	618,80
1600591	Set de cuțite pentru melcul central DX75/85/F75	586,00	697,34
1600592	Set de cuțite pentru melcul central DX95/105/F95/105	654,00	778,26
1600670	Set de cuțite pentru melcul central DX125/F125	811,00	965,09
	Set de cuțite pentru melcul central seria DX50-120 G5-G12		
1600421	Set de cuțite pentru melcul central DX50/G5	372,00	442,68
1600422	Set de cuțite pentru melcul central DX70/G7	548,00	652,12
1600423	Set de cuțite pentru melcul central DX90/G9	600,00	714,00
1600425	Set de cuțite pentru melcul central DX120/G12	753,00	896,07
	Set de cuțite pentru melcii superiori seria DX55-125		
1600671	Set de cuțite pentru melcii superiori DX55	104,00	123,76
1600593	Set de cuțite pentru melcii superiori DX75	123,00	146,37
1600594	Set de cuțite pentru melcii superiori DX95	106,00	126,14
1600727	Set de cuțite pentru melcii superiori DX125	176,00	209,44
	Set de cuțite pentru melcii superiori seria DX40-120		
1600460	Set de cuțite pentru melcii superiori DX40/3-50/3	43,00	51,17
1600461	Set de cuțite pentru melcii superiori DX60/3-90/3	101,00	120,19
1600462	Set de cuțite pentru melcii superiori DX100/3	105,00	124,95
1600463	Set de cuțite pentru melcii superiori DX120/3	126,00	149,94
	Set de cuțite pentru melcul central seria HX		
1600882	Set de cuțite pentru melcul central HX68	104,00	123,76
1600883	Set de cuțite pentru melcul central HX88	123,00	146,37
1600884	Set de cuțite pentru melcul central HX108	106,00	126,14
1600885	Set de cuțite pentru melcul central HX128/148	176,00	209,44
	Cuțite singulare și șuruburi		
3000655	Cuțit drept pentru freză	2,00	2,38
3000656	Cuțit unghiular pentru freză	3,00	3,57
3500040	Șurub hexagonal M8x16 zincat	0,10	0,12
3500112	Piuliță hexagonală M8 zincată	0,05	0,06
3000461	Cuțit pentru melcul amestecător dreapta	14,00	16,66
3001581	Cuțit pentru melcul amestecător stânga	14,00	16,66
3001689	Cuțit rotund pentru remorcă tehnologică DX / G / U	5,00	5,95
3500352	Șurub hexagonal M12x40 zincat	0,40	0,48
3500037	Piuliță hexagonală M12 zincată	0,20	0,24
3500700	Șurub hexagonal M10x40 zincat (pentru cuțit rotund)	0,30	0,36
3500698	Șurub hexagonal M10x30 zincat (pentru cuțit rotund)	0,20	0,24
3500014	Piuliță hexagonală M10 zincată	0,10	0,12
3500338	Șurub hexagonal M10x45 zincat	0,30	0,36
3500014	Piuliță hexagonală M10 zincată	0,10	0,12
3500035	Șaibă M10 zincată	0,10	0,12
4000278	Cartuș filtru ulei A-121-C25 (pentru F + DX + SF)	59,00	70,21
4501342	Insert filtru ulei hidraulic tip HF502-30 pentru HX	67,00	79,73

Cuțite pentru melcul amestecător

Cuțit drepte pentru freză

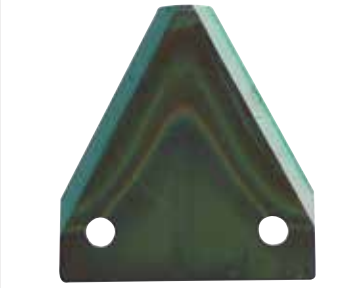

Cuțit unghiular pentru freză

Cuțit rotund pentru arborele central

HIMEL

Sisteme pentru paie

SISTEME DE MĂCINARE ŞI AMESTECARE • SISTEME DE TRANSPORT • SISTEME DE DEPOZITARE A CEREALELOR • SISTEME DE TOCARE A PAIELOR • REMORCI TEHNOLOGICE PENTRU FURAJ UNIC (TMR) • TEHNOLOGIA PRELUCRĂRILOR METALICE Ş.A.

Tocătoare pentru paie

Paiele folosite ca așternut mențin sănătatea animalelor dumneavoastră
Așternutul pe grilaje și grătare crește confortul animalelor. Dacă se adaugă paie, se reduce riscul contagiunilor. La trecerea de la rumeguș la paie dispare chiar și temuta boală a copitelor la bovine. Și în creșterea porcinelor se reduce numărul îmbolnăvirilor infecțioase. De aceea, medicii veterinari recomandă paiele și în creșterea porcinelor.

Paiele scurtate cresc valoarea furajului cu deficit de celuloză brută. Paiele măcinate pot fi introduse direct ca supliment furajer. Se eliberează astfel celuloză brută, fără digestia chimică, doar prin mărunțire. Astfel, veți avea posibilitatea să completați furajul cu fân, lucernă, produse însilozate și furaj verde. Experiența ne-a arătat că porcii de exemplu preferă paiele de ovăz.

Așternutul de paie îmbunătățește microclimatul grajdului și crește valoarea de îngrășământ a dejecțiilor. Paiele rețin prin proprietățile lor absorbante nu numai umiditatea, ci și mirosul. Acestea sunt benefice nu numai în grajd, ci și în câmp. În dejecțiile netratate azotul se mineralizează în timp de 7 zile în proporție de 50%. După 20 de zile se ajunge deja la 86% pierderi din valoarea îngrășămintelor. Aceste pierderi pot fi contracarate prin adăugarea de paie. Paiele bogate în carbon alimentează bacteriile din gunoiul din grajd, ca „ hrană“. În acest fel azotul din dejecții se leagă sub formă organică, astfel el este pe o durată mai lungă de timp la dispoziția plantelor. Cu ajutorul tocătorii paiele se micșorează suficient, iar astfel efectul higroscopic al paielor va crește.

Tocătorile de paie și fân HIMEL STM și STZ
Tocătoarea de paie performantă cu antrenare cu arbori cardanici sau cu motor electric de 15 kW sau 22 kW se pretează, în special, pentru o fermă mai mare. Tocătoarea de paie HIMEL aspiră materialul de pe sol și îl procesează în paie scurte într-un spațiu de măcinare de dimensiuni mari. Evacuarea materialului merge vertical în sus și atinge o distanță de suflare de până la 20 m.
În funcție de umiditatea materialului care trebuie prelucrat, de capacitatea și mărimea sitei se poate atinge o capacitate de transfer de până la 2.500 kg/oră dacă se acționează corespunzător. Cuțitele performante au o durată lungă de viață și dacă este necesar pot fi schimbate ușor.

Așternutul de paie ține animalele sănătoase

Tocător pt. paie pe secțiune

HIMEL tocător pt. paie STZ cu acționare cu arbore cardanic

HIMEL tocător pt. paie STM cu electromotor

STMi pt. acționare continuă

Tocătoare de paie

Nr.Cod	Numele articolului	fără TVA	cu TVA
0001427	Tocătoare de paie STZ 540 cu acționare prin ax cardanic 540 rot/min	6.680,00	7.949,20
0001428	Tocătoare de paie STM 201 cu motor electric de 15kW	6.850,00	8.151,50
0003135	Tocătoare de paie STM 301 cu motor electric 22kW	9.150,00	10.888,50
0001429	Tocătoare de paie pt. funcționare continuuă STMi cu E.-Motor 22kW	10.880,00	15.421,25
0923502	Tocătoare de paie pt. funcționare continuuă STMi cu E.-Motor 30kW	12.480,00	14.851,20
1600664	Sită de inserție 90mm STZ/STM	422,00	502,18
1600008	Sită de inserție 60mm STZ/STM	386,00	459,34
1600007	Sită de inserție 40mm STZ/STM	354,00	421,26
1600006	Sită de inserție 30mm STZ/STM	354,00	421,26
1600005	Sită de inserție 20mm STZ/STM	354,00	421,26
1600003	Sită de inserție 12mm STZ/STM	354,00	421,26
1600001	Sită de inserție 7mm STZ/STM	354,00	421,26
1600724	Sită de insеție 8 mm STZ / STM suprafață perforată mărită	578,00	687,82
3001749	Arbore cardanic cu cuplaj cu știft l = 1,0m până la 47kW	690,00	821,10
3002120	Arborele cardanic cu rotire liberă STZ	736,00	875,84
3000059	Cuțit (set = 54 bucăți)	4,00	4,76
3000060	Cuțit rotativ (set = 6 bucăți)	5,00	5,95
3000045	Contra cuțit (set = 8 bucăți)	26,00	30,94
1600024	Duză de apă cu racord furtun	146,00	173,74

Piese de țeavă Ø250 mm

Nr.Cod	Numele articolului	Pos.	fără TVA	cu TVA
0001437	Ciclon Ø250mm STZ	1	677,00	805,63
0001279	Țeavă Ø250mm RW l = 0,5m	2	45,00	53,55
0001280	Țeavă Ø250mm RW l=1,0m		62,00	73,78
0001281	Țeavă Ø250mm RW l=2,0m		129,00	153,51
0001282	Cot 15 ° Ø250mm RW, raza 750mm	3	50,00	59,50
0001283	Cot 30 ° Ø250mm RW, raza 750mm		85,00	101,15
0001284	Cot 45 ° Ø250mm RW, raza 750mm		104,00	123,76
0001285	Cot 90 ° Ø250mm RW, raza 750mm		185,00	220,15
0001287	Clemă pentru țeavă Ø250mm	4	60,00	71,40
0001288	Țeavă flexibilă Ø250mm RW l = 1,25m		432,00	514,08
0001290	Tub culisant Ø250mm RW l = 1,0m		68,00	80,92
0001291	Degajare Ø250mm RW cu clapetă	5	271,00	322,49
0001292	Suport pentru țeavă siloz Ø250mm		162,00	192,78

Echipament de bază

- Carcasa tocătorii din tablă groasă de oțel
- Transmisie prin arborele cardanic 540 rpm peste transmisie (raport transmisie 1:2,91)sau cu electromotor
- Pretocare cu 8 contracuțite unghiulare și 6 cuțite rotative.
- Dispozitiv de tocat cu 54 de cuțite
- Șasiu cu bară de tracțiune
- Cârlig cu 3 puncte de agățare (numai STZ)
- Ștuț de aerisire Ø250 mm
- Ștuț mare de aspirare
- Gata de racordat la duza de apă
- Fără sită și fără arbore cardanic
- STM cu comutator

Recomandare inserție site (lungimea maximă a paielor):
- Ca așternut 20 – 40 mm
- Pentru hrană, 7 mm pentru porci
- Pentru hrană, 15 – 30 mm pentru rumegătoare
- Poate fi operată fără filtru

Date despre randament:
- Turație nominală 540 rpm
- Viteza vântului 46 m/sec.
- Presiunea totală 115 mm WS
- Debit aer 130 m3/min.
- Capacitate transfer paie STZ max. 2500 kg/oră
- Capacitate transfer paie STM max. 2000 kg/oră
- Greutatea specifică STZ cca. 320 kg
- Greutatea specifică STM cca. 405 kg
- Capacitatea tractor min. 22 kW

1

Ciclon Ø 250 mm

2

Țeavă Ø 250 mm l=0,5 - 2,0 m

3

Cot 15° - 90° Ø 250 mm

4

Colier metalic pt. îmbinare Ø 250 mm

5

Aruncător Ø 250 mm cu clapetă

Moară pentru paie STZ mit Zyklon

Previne boala copitelor la bovine.

Desfăcăorul de baloți

Tocătorul de baloți de paie frezează balotul printr-un rotor de tăiere. Pardoseala cu raclete cu lanț aduce balotul în rotație și asigură o preluare uniformă a materialului.

Tocătorul staționar de baloți toacă baloți rotunzi și paralelipipedici, astfel că paiele sunt aprovizionate într-una sau două tocători de paie. Prin unitatea staționară de tocat paie se rezolvă într-o singură operațiune ceea ce până acum s-a efectuat prin muncă manuală în mai multe etape.

Totul compact într-o singură unitate, fără să fie deteriorată calitatea paielor tocate. Așa cum cunoașteți tocătorile de paie HIMEL.

Cu ajutorul unui coș cu sită tocătorul staționar de baloți se poate transforma într-o tocătoare de baloți, prin care paiele tocate primesc o lungime predefinită.

Tocătorul staționar de baloți poate fi extins cu o transmisie intermediară. Avansarea are loc prin apăsarea unui buton sau prin teleco-mandă.

- Prelucrare de baloți rotunzi și paralelilpedici Ø1,8m
- Lungime / Lățime / Înălțime ca. 2,92m x 1,84m x 2,35m
- Greutate ca. 2,5 to
- Capacitate orară ca. 1000 - 2000 kg/h
- Consum de energie ca. 20 kW/h

Tocător de baloți staționar

Melci de descărcare a paielor tocate

Desfăcător de baloți staționar

Nr.Cod	Numele articolului	Pos.	fără TVA	cu TVA
1800250	Desfăcător de baloți BA15	1	22.420,00	26.679,80
1800199	Masă tip 2.9m cu alimentare electrică (acționat manual)	2	10.800,00	12.852,00
1800165	Masă tip 5,8m cu alimentare electrică (acționat manual)	2	13.100,00	15.589,00
1800146	Melci de descărcare în jgheab cu fund de plastic	3	6.200,00	7.378,00
1800159	Aspirație BA15 și inserție în fața morii de paie	4	5.650,00	6.723,50
0001429	Moară de paie STMi 22kW pt. peletizare în funcțiune continuuă	5	10.880,00	15.421,25
0001406	Moară de paie STMi 30kW pt. peletizare în funcțiune continuuă	5	12.480,00	14.851,20
0921958	Inserție cu sită fagure de 20 mm pentru pre-măcinare	5	680,00	809,20
1600733	Inserție cu sită de oțel inoxidabil de 10mm pentru măcinare fină	5		
1600735	Inserție cu sită de oțel inoxidabil de 8 mm pentru măcinare fină	5	680,00	809,20
1800167	Ciclon separator peletizare, volume mari de până la 5300m³	6	2.982,00	3.548,58
0000657	Dispozitiv de măsurare a temperaturii și umidității		648,00	648,00
3003933	Filtru de praf 90m² suprafața filtrului până la 5300m²			
	Comutatoare și funcționarea unității de moară de paie		la cerere	
	Filtru de aer comprimat vezi capitolul peletizare			

Echipament de bază

- Tocătorul de baloți pentru baloți rotunzi și paralelipipedici până la Ø1,8m. Aprovizionarea cu ajutorul benzii cu raclete cu deplasare înainte și înapoi.
- Reglarea turației prin potențiometru al transformatorului de frecvență (acționare prin motor cu reductor de 0,75 kW)
- Mașină de tocat baloți cu valț de separare (acționare cu motor cu reductor de 15kW)
- Mori de tocat paie cu acționare directă motoare de 22 kW Ștuț de aruncare Ø250mm Operarea are loc prin tabloul de comandă conectat complet.
- La cerere cu inserție de sită de până la 8mm. Lungime de tăiere în diverse materiale (inox) sau diverse geometrii ale perforației (perforație tip fagure).

Recomandare de sită pentru așternut (curcan):
1. Moară grosieră 30-40mm
2. Moară fină 20mm

Recomandare de sită pentru peletizare:
1. Moară grosieră 20mm (fagure)
2. Moară fină 8mm (V2A)

Capacitate:
1,0-2,0 t/h în funcție de echipare, grad de măcinare și material de măcinare

Vă putem oferi separare prin ciclon, siloz tampon cu sistem de extracție melcat precum și o instalație de îndepărtare a prafului la cerere.

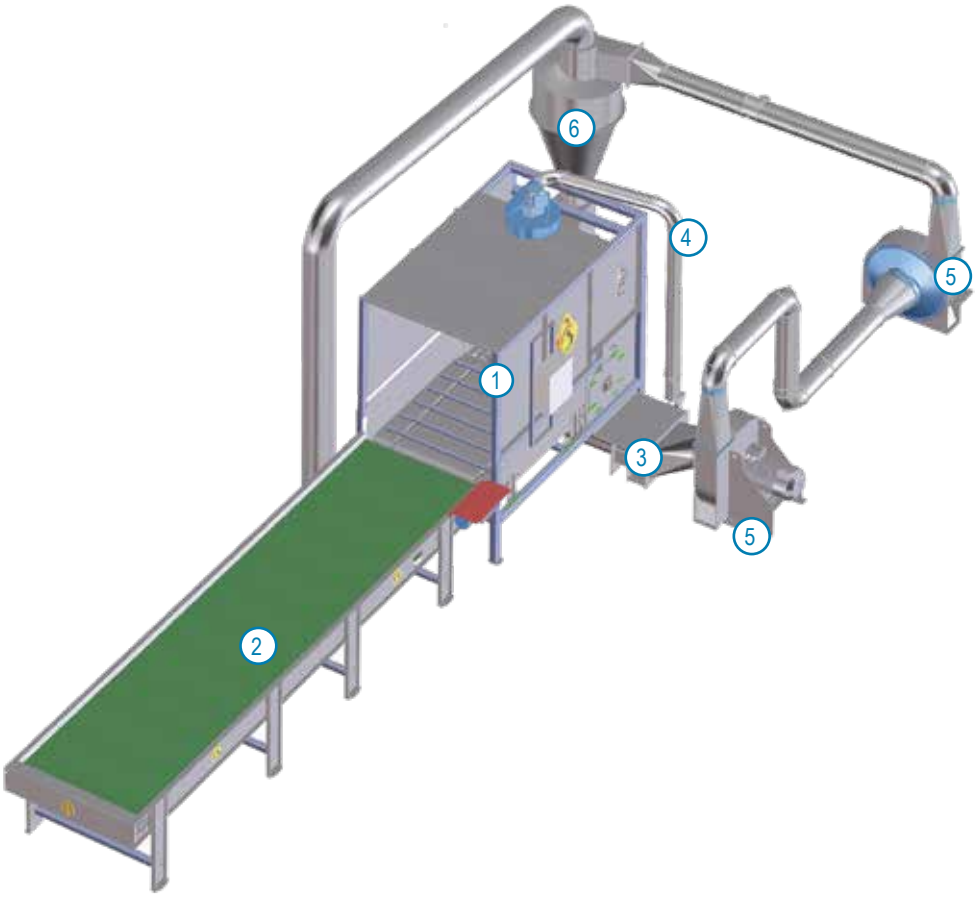

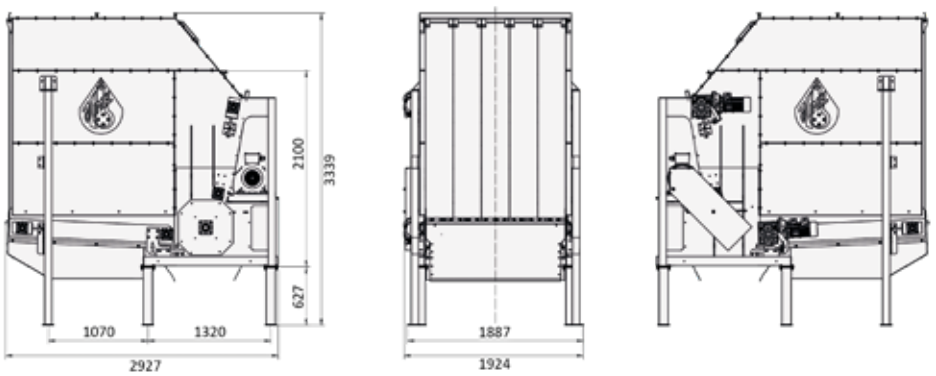

Dimensiuni tocător de baloți staționar

Toba de toacare a desfăcătorului de baloți

Desfăcăorul de baloți RSM

Echipament de bază

Tocătorul de baloți pentru o tocare mai rapidă a baloților de fân și de paie.

- RSM este adecvată pentru tocarea sau împrăștierea baloților pătrați sau rotunzi până la un diametru de cca. 1,80 m
- Antrenarea principală a rotorului cu cuțite de mare performanță
- Transmisie prin intermediul arborelui cardanic (540rpm)
- Performanță de aruncare de până la 10 m (max. 15 m)
- Controlul celorlalte transmisii hidraulice se realizează prin intermediul transmisiei hidraulice a capului tractor; ajustare continuuă a lanțului de aprovizionare, a clapetei acționată hidraulic (spate) și a gurii de evacuare hidraulice
- Dozare exactă prin intermediul unei podele fără trepte cu raclete care poate fi reglată Transmisie stabilă realizată cu ajutorul a 2 viteze, de 270 rpm și 540 rpm
- Operare ușoară a comenzilor hidraulice de pe scaunul șoferului
- Descărcare prin partea dreapta sus (în direcția de mers), printr-o clapetă laterală reglabilă în sus și în jos, la cerere cu descăr-care rotativă (accesorii)
- Lungimea de tăiere a materialului este de cca. 12 cm până la 15 cm lungime
- Modelul 1500 pentru baloți cu diametrul de până la 1,50 m
- Modelul 1800 pentru baloți cu diametrul de până la 1,80 m
- Cu kitul de fixare pentru izolarea prafului, este atașat la evacuare o duză cu racord de apă

Desfăcător de baloți RSM

Nr.Cod	Numele articolului	fără TVA	cu TVA
0002258	RSM 1500 cu cârlig în trei puncte (1,5 m lățime) fără roți	13.900,00	16.541,00
0002260	RSM 1500 cu bară de tracțiune (1,5 m lățime) și roți	13.400,00	15.946,00
0002261	RSM 1800 cu bară de tracțiune (1,8 m lățime) și roți		

Echipament

Nr.Cod	Numele articolului	fără TVA	cu TVA
0002351	Set de atașament pentru izolarea prafului	1.600,00	1.904,00
0002263	A doua descărcare	770,00	916,30
0002264	Set de fixare pentru baloti dreptunghiulari	320,00	380,80
0002265	Rotor special pentru baloți de fân		
0002353	Contra cuțit pentru rotor special		
0002262	Descărcare în partea stângă jos în loc de dreapta sus	513,00	610,47
0001403	Gură de evacuare rotativă coroana hidraulică RSM 270 °	1.230,00	1.463,70
0003177	Cablu de comndă flexibil 3m, pe funcție	375,00	446,25
0003178	Control electromagnetic RSM, pe funcție	665,00	791,35

RSM 1500 cu prindere în trei puncte

Rotorul tobei de tocare RSM

Tabel măsuri	RSM1500 purtată	RSM1500 tractată	RSM1800 tractată
Înălțime (mm)	2270	2380	2580
Lungime (mm)	2500	2930	3250
Lățime (mm)	1940	1940	2240
Greutate la gol (kg)	1120	1250	1350
Mărime roți		205/70R15	225/70R15
Necesar putere (PS)	45/50	45/50	50/60
Distanța de aruncare(m)	1-15	1-15	1-15

Desfăcăorul de baloți RSM

Desfăcător de baloți RSM Turbo

Nr.Cod	Numele articolului	fără TVA	cu TVA
0003166	RSM 1800 Turbo cu bară de tracțiune (1,8 m lățime) și roți	19.950,00	23.740,50
0003167	RSM 2800 Turbo cu bară de tracțiune (1,8 m lățime) și roți	23.220,00	27.631,80
0003308	RSM 3800 Turbo cu bară de tracțiune (1,8 m lățime) și roți	28.950,00	34.450,50

Echipament

Nr.Cod	Numele articolului	fără TVA	cu TVA
0002351	Set de atașament pentru izolarea prafului	1.600,00	1.904,00
0002263	A doua descărcare	770,00	916,30
0001403	Ejecție rotativă pentru coroana hidraulică RSM 270 °	1.230,00	1.463,70
0002264	Set de fixare pentru baloți dreptunghiulari	320,00	380,80
0002265	Rotor special pentru baloți de fân		
0002353	Contra-cuțit pentru rotor special		
0003177	Cablu de comandă flexibil 3m, pe funcție	375,00	446,25
0003178	Control electromagnetic RSM, pe funcție	665,00	791,35

RSM 1800 Turbo

RSM 3800 Turbo

Tabel măsuri	RSM1800 Turbo tractată	RSM2800 Turbo tractată	RSM3800 Turbo tractată
Înălțime (mm)	2420	2460	2980
Lungime (mm)	3420	4700	6950
Lățime (mm)	2020	1980	2050
Leergewicht (kg)	1450	1800	3200
Reifengröße	10.0/80-12	10.5/80-15	13.0/65-18
Necesar putere (PS)	50/60	50/60	60/70
Distanța de aruncare(m)	1-15	1-15	1-15

Echipament de bază

La fel ca RSM, numai că în locul discului cu cuțite este echipată cu două rotoare cu cuțite și un rotor cu palete

- Adecvată pentru baloți rotunzi și pătrați; RSM Turbo 1800 (2800) pentru baloți de până la un diametru de 1,50m (1,80m). De la modelul 2800 pot fi prelucrați succesiv 2 baloți pătrați
- Acționarea rotorului prin intermediul arborelui cardanic, transmisie hidraulică prin intermediul capului tractor
- Rotor mare cu preluare pentru capacitate de aruncare de până la 10 m (max.15 m)
- Comanda acționării hidraulice are loc prin sistemul hidraulic al tractorului; reglarea fără trepte a benzii de aprovizionare cu lanțuri; a clapetei hidraulice de alimentare (în spate) și a deschiderii de aruncare din spate
- Dozarea exactă printr-o pardoseală cu raclete fără trepte ajustabil
- Acționare stabilă cu 2 viteze -270 rpm și 540 rpm
- Operare ușoară a comenzilor hidraulice de pe scaunul șoferului
- Descărcare prin partea dreapta sus (în direcția de mers), printr-un aruncător rotativ.
- Aruncător la alegere pe stânga
- La kitul de montaj pentru izolarea prafului se va monta la evacuare o duză cu racordare la apă.
- Picior de sprijin care poate fi reglat mecanic

Transmisia cu curele RSM Turbo

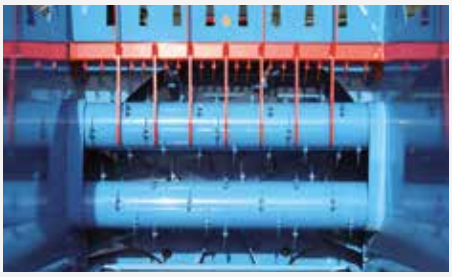

Valțuri de tăiere RSM Turbo

Uscarea paielor

În paie se află mai multe decât ne gândim.

Sistem de uscare staționar HIMEL pentru baloți rotunzi și paralelipipedici

Uscarea baloților este posibilă în timp scurt, astfel că pot fi uscați până la max.48 de baloți (în funcție de umiditate) pe zi. Ciupercile de mucegai și alte substanțe dăunătoare trebuie excluse. Uscarea prin căldura reziduală dă rezultate foarte bune.

Proiectarea sistemului de uscare a paielor
Puterea termică ca.4-6kW per balot -câte 10°C
Încălzirea optimă 35°-45°C.
Umiditatea realtivă a aerului ca.25%
Supapa de intrare a aerului ca 80% din mărimea balotului cu bandă de etanșare și suport de etanșare la sol sau la capac.
Baloții trebuie să fie ventilați de sus până jos umiditate maximă a balotului ca. 50% (umiditate reziduală).

Preluare
De dorit ar fi la uscare ca.20 de baloți în 4-5 ore. Ventilator la 24 de baloți: Ca. 46.000m³/h; 2x18,5kW; puterea caloric 210.000-230.000kcal/h/900.000kJ/h

Echipament de bază

- Uscare compactă a paielor, pentru mărimea baloților 1200x700x2500 (lxhxL)
- Instalație dublă de ventilare
- Baloții pot fi aerisiți la alegere în rânduri duble, aceasta însemnând 12 sau 24 de baloți în același timp
- Sistem de ridicare hidraulic
- Umplere ușoară și extragerea balotului printr-un cilindru de ridicare hidraulic (unitate de ventilare)
- Tabla de oțel galvanizată de 3mm garantează o durata lungă de viață a unității de uscare.

Utilizare practică: BEK Killertal, 72417 Jungingen

Suport pt cilindru hidraulic

Dimensiuni Uscarea paielor

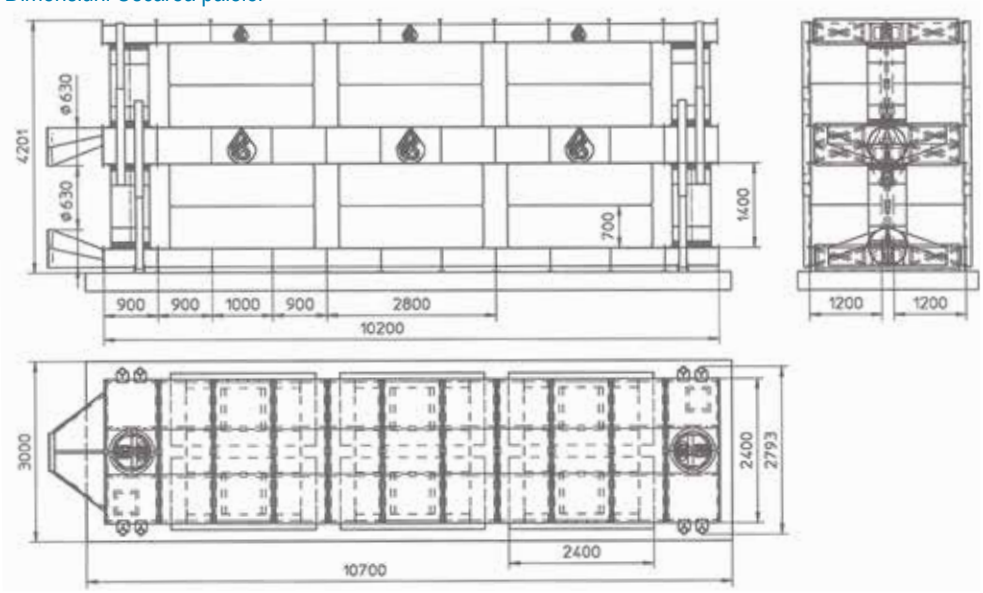

SISTEME DE MĂCINARE ŞI AMESTECARE • SISTEME DE TRANSPORT • SISTEME DE DEPOZITARE A CEREALELOR • SISTEME DE TOCARE A PAIELOR • REMORCI TEHNOLOGICE PENTRU FURAJ UNIC (TMR) •TEHNOLOGIA PRELUCRĂRILOR METALICE Ş.A.

de la baloti de paie

Peletizare HIMEL

Peletizare este proiectată pentru prelucrarea fânului de orice tip, paielor de cereale, paielor de rapiță, fân, Miscanthus sau a altor produse asemănătoare.Instalația lucrează complet independent.

Toți pașii necesari de la separarea baloților prin măcinare, condiționare, peletizare până la ambalare sunt integrate.

Toate instalațiile sunt oferite dintr-o sursă unică, astfel că după o introducere intensivă, aceasta poate fi acționată imediat.

Peletizarea staționară
Datorită construcției modulare a instalației de peletizare specialiștii noștrii pot prelucra pentru dumneavoastră soluția optimă. Cu o capacitate orară puternică și constantă, peletizare staționară este cea mai bună alegere pentru clientii care apreciază exploatarea de durata la cheltuieli de întreținere reduse.

Peletizarea mobilă
Instalația mobilă de peletizare poate prelucra în peleți, de departe, produse secundare neutilizate din agricultură. Toată instalația este integrată pe remorca unui camion și produce peleți direct

la peletii de paie

Prelucrare de la material rezidual până la material valoros

Peleți energetici
Biomasa devine energie.
- Compactarea biomasei în peleți
- Densitate mare de energie
- Combustibil neutru CO2
- Depozitare și transport fără probleme
- Nicio / mică pagubă a mediului în cazul unui accident

Peleți de gunoi
Animalele iubesc un mediu uscat, moale și subteran natural.
- Pentru cai, porci, păsări de curte și animale mici
- Extrem de absorbant
- Economică în consum
- Absorbant de mirosuri și igienic
- Fără aditivi
- Este deosebit de scăzut de praf și iritații
- Ecologic

Furaje peleți
Rețetă proprie și ingredientele proprii garantează cele mai bune rezultate în hrănire.
- Aditivi furajeri auto-realizați
- Puritate garantată
- Amestec de înaltă calitate
- Compoziția individuală a fibrei brute, vitamine sau minerale

Peleți de îngrășăminte
Din reziduuri naturale din producția de biogaz, din zootehnie sau din compost.
- Economisiți costurile de transport
- Poate fi distribuit cu ușurință
- Pentru un echilibru de humus pozitiv
- Spațiu de stocare redus
- Aplicare cu împrăștiere standard pentru îngrășăminte

Granularea staționară

Paie uscate / Baloți de fân-posibil.
Baloții sunt așezați peste masa desfăcătorului de baloți înregistrat și dizolvat. Încărcarea de peletizare, presă de pelete cu matrițe plate, are loc printr-o frecvență controlată transportor cu melc.
Peletele produse sunt cernute, răcite și transportate în continuare. Controlul ușor de utilizat al instalației are loc la tabloul de comandă.

Capacitatea de producție
Capacitatea de producție este calculată pentru întregul proces până la 1,2 la to/h.
Capacitatea depinde de tipul de material, calitatea, matrița și gradul de măcinare. Baza de calcul este prelucrarea uscată, omogenă se presupune paie de grâu (umiditate reziduală <14%). Calitatea fluctuantă a materialului care urmează să fie prelucrat pot afecta semnificativ capacitatea. Pentru o procesare cu capacitate optimă, este o configurație de matriță potrivită pentru materialul necesar.

Consumul de energie
Capacitatea instalată este de 180kW. Aproximativ 130kW din această putere este consum în funcțional, în funcție de tipul de material și setări. Sistemul menționat este pentru funcționarea cu un singur schimb până la 250 de zile pe an, sub conformitatea cu reglementările de întreținere proiectate, funcționare continuuă a sistemului de cel puțin un operator.

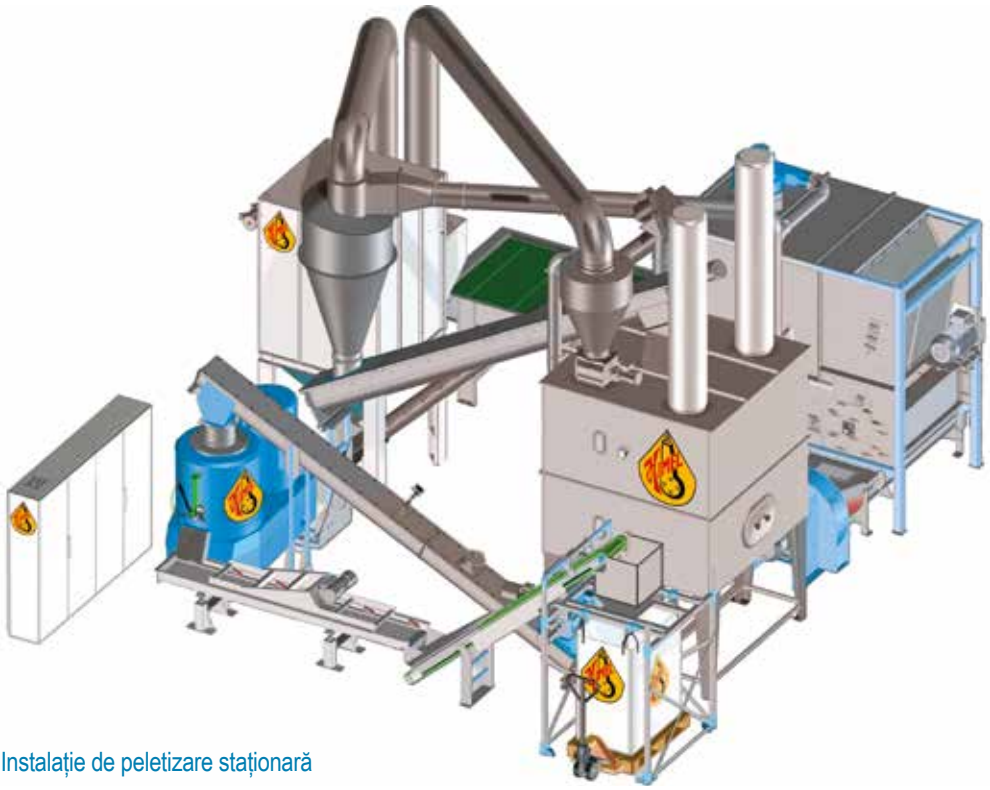

Instalație de peletizare staționară

Poziții

1 Masă de alimentare
2 Desfăcător de baloți
3 Măcinare
4 Separare
5 Buncăr buffer
6 Condiționare
7 Presă de pelete
8 Cernere
9 Ambalare
10 Filtrare
11 Dulap de comandă cu control PLC

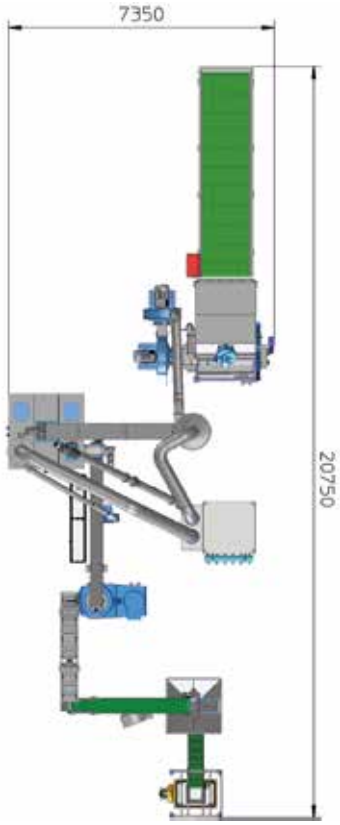

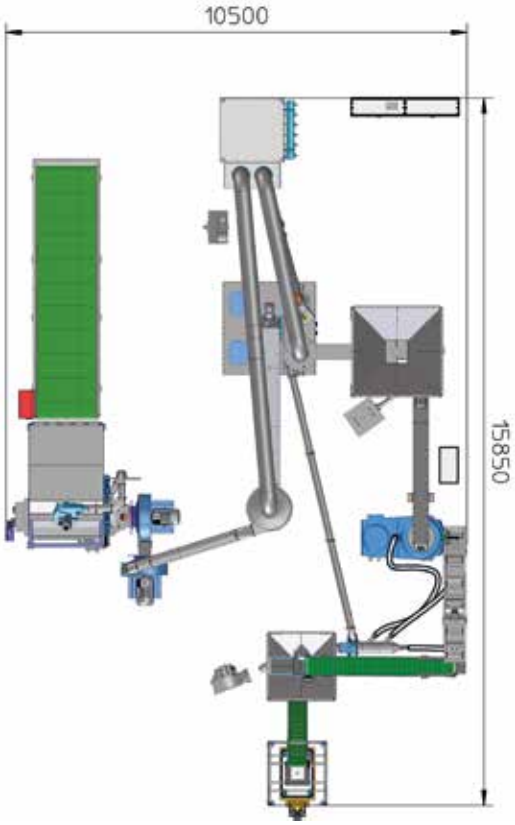

Dimensiuni

Cerința de spațiu este de 120m², cu o înălțime de 5,50m. Sistemul poate fi folosit și într-un spațiu, poate fi montat într-o formă mai compactă.

Fiecare instalație este realizată conform condițiilor dvs. construite pe șantier.

8

9

11

Echipament de bază

- Desfăcător de baloți rotunzi și baloți pătrați
- Tocare 2 x 22kW
- Buncăr buffer 8m³
- Condiționare apă, ulei sau calciu
- Presă de peleți 90kW matriță plată
- Cernere și îndepărtare
- Răcirea peleților cu siloz de răcire și ventilator
- Cadru Big-Bag
- Filtru de aer comprimat 9000m³ / h
- PLC dulap de comandă
- Material suplimentar
- Punere în funcțiune 3 zile

Peletizare staționară

Nr.Cod	Numele articolului	fără TVA	cu TVA
1800080	Desfăcător de baloti pentru baloti rotunzi și patrați		
1800083	Tocare 2 x 22kW		
1800085	Buncăr de stocare de 8m³ cu agitator		
1800087	Condiționare apă, ulei sau calciu		
1800088	Presă de pelete de 90 kW matriță plată		
1800089	Masă vibrantă pentru cernere și îndepărtare		
1800097	Răcitor peleți cu siloz de răcire, ventilator și cântar		
1800099	Ambalare Big-Bag cu cadru		
1800090	Filtrarea aerului de extracție și evacuare praf		
1800091	Dulap de control PLC control Siemens		
	Material suplimentar: conducte, cabluri		
	Punerea în funcțiune la fața locului aproximativ 3 zile		
	Montaj (inclusiv electronice)	la cerere	

Peletizare mobilă

Nr.Cod	Numele articolului	fără TVA	cu TVA
1800081	Desfăcător de baloți cu clapetă hidraulică		
1800084	Tocare industrială 2 x 22kW		
1800086	Buncăr de stocare de aproximativ 2m³		
1800087	Condiționare apă, ulei sau calciu		
1800088	Presă de peleți de 90 kW matriță plată		
1800089	Masă vibrantă pentru cernere și îndepărtare		
1800098	Răcitor peleți cu ventilator și lance		
1800099	Ambalare Big-Bag cu cadru		
1800090	Filtru compact de filtrare a aerului extras 90m²		
1800091	Dulap de comandă cu control PLC Siemens		
1800092	Carcasă - placă de bază, cadru, pereți, hidraulică, ...		
1800093	Generator de putere: motor JD, răcitor special, rezervor special, carcasă		
	Material suplimentar: conducte, cabluri		
	Montaj și punerea în funcțiune		

Echipament

Nr.Cod	Numele articolului	fără TVA	cu TVA
1800082	Tocător de lemn standard		
1800096	Sistem de preluare a mărfii standard		

Peletizare mobilă

- Prelucrarea paielor, rășinoase și resturi
- Sistem în remorcă cu 3 axe, într-o construcție specială realizată din panouri sandwich ușoare cu porți hidraulice
- Capacitate orară în funcție de materialul sursă, aproximativ 700-1500 kg / h
- Dimensiuni: aproximativ 13,6m * 2,45m * 4m (lungime/ lățime / înălțime)
- Greutate: aprox. 23to
- Consum de energie aproximativ 145kW / h sau 35 l ulei de încălzire / oră
- Viteza de transport 80km / h

Echipament de bază

- Desăfcător de baloți cu clapetă hidraulică
- Tocare industrială 2 x 22kW
- Filtru cu buzunar aer evacuat 90m²
- Buncăr buffer de aproximativ 2m²
- Condiționare apă, calciu, ulei
- Presă de pelete 90kW matriță plată
- Cernere și îndepărtare
- Răcirea peleților cu ventilator și lance
- Cadru Big-Bag cu cântar
- PLC dulap de comandă
- Generator
- Carcasă în container
- Material suplimentar
- Punerea în funcțiune
- Montaj

Instalație de peletizare mobilă

Poziții:

1 Preluare baloți cu hidraulică
2 Desfăcător de baloți
3 Tocare
4 Separare
5 Buncăr tampon
6 Condiționare
7 Presă
8 Cernere / pre-răcire
9 Încărcare
10 Filtru de aer
11 Dulap de comandă cu PLC
12 Generator de curent
13 Tocător de lemne

Echipament de bază

Presa de peletizare HIMEL HP este o presă cu matriță plată pentru paie, rumeguș, legume furajere uscate sau amestecuri de furaje. Corpul presei este foarte solid construit și poate fi echipat cu 3 motoare diferite și 4 configurații. Reglarea presiunii hidraulice între Kollere și matriță asigură o funcționare lină și previne blocajele care necesită mult timp.

Biomasă de până la 1200 kg / h:
- Presă de granulare HP 55 sau HP 75
- 3 capete de Koller
- Matriță Ø600mm
- Pentru rumeguș (6mm), biomasă (8-14mm)

Biomasă de până la 1800 kg / h:
- Presă de granulare HP 75 sau HP 90
- 3 capete de Koller
- Matriță Ø700mm
- Pentru biomasă (8-14 mm)

Furaj mixt de până la 1700 kg / h:
- Presă de granulare HP55 sau HP75
- 4 capete de Koller
- Matriță Ø600mm
- Pentru amestecuri de furaje (3-5 mm)

Furaj mixt de până la 3000 kg / h:
- Presă de granulare HP 75 sau HP 90
- 4 capete de Koller
- Matriță Ø700mm
- Pentru amestecuri de furaje (3-5 mm)

Specificatii tehnice:
Motor electric: 55kW, 75kW, 90kW
Tensiune: 400V
Frecvență: 50Hz
Temperatură pelete la evacuare: 70 - 85 ° C
Greutate presă: aproximativ 4000 kg
Dimensiuni (L,l,î): 2010 x 995 x 1805mm

Role

Presă de peletizare HP

Nr.Cod	Numele articolului	fără TVA	cu TVA
	Presă de peletizare HP 55, 55kW	84.750,00	100.852,50
	Presă de peletizare HP 75, 75kW	88.200,00	104.958,00
	Presă de peletizare HP 90, 90kW	95.050,00	113.109,50
	3 role de presare pentru Ø600mm	7.250,00	8.627,50
	4 role de presare pentru Ø600mm		
	3 role de presare pentru Ø700mm	8.250,00	9.817,50
	4 role de presare pentru Ø700mm		

Matrici

Nr.Cod	Numele articolului	fără TVA	cu TVA
3004862	Matriță pentru Ø600, 6 / 25mm pentru rumeguș	3.250,00	3.867,50
3004995	Matriță pentru Ø600, 6 / 35mm pentru biomasă	3.250,00	3.867,50
3005147	Matriță pentru Ø600, 6 / 40mm pentru biomasă	3.250,00	3.867,50
3005301	Matriță pentru Ø600, 6 / 45mm pentru biomasă	3.250,00	3.867,50
3005233	Matriță pentru Ø600, 8 / 55mm pentru biomasă	3.250,00	3.867,50
3003837	Matriță pentru Ø700, 8 / 30mm pentru biomasă	3.250,00	3.867,50
3003838	Matriță pentru Ø700, 8 / 35mm pentru biomasă	3.250,00	3.867,50
3003839	Matriță pentru Ø700, 8 / 40mm pentru biomasă	3.250,00	3.867,50
3003840	Matriță pentru Ø700, 8 / 75mm pentru biomasă	3.250,00	3.867,50
3003850	Matriță pentru Ø700, 14 / 90mm pentru fân	3.250,00	3.867,50

Presă de peleți HP 90

Presă de peleți VP 500

Echipament de bază

Transportor de dozare
- Fabricat în întregime din oțel inoxidabil
- Melc cu filet progresiv
- Clapetă preaplin cu întrerupător de siguranță
- Motor cu transmisie 2,2 kW - 4,0 kW cu ventilator extern și termistori PTC

Presă de peleți
- Capacitate dependentă de produs și matriță
- Motoare de antrenare între 15kW - 230kW
- Standard 1 matriță și 2 Kollere
- Dimensiunea matriței vezi tabelul

Comandă presă la cerere

Capacități mai mari și design dublu al motorului oricând este posibil. Întrebați specialiștii noștri.

Presă de peleți	Capacitate (kg/h)	Motorizare (kW)	Ø Role (mm)	Matriță (mm)	Greutate (ca. kg)	Diametru int. Condiționa-tor-Ø (mm)
VP 200	100-300	15	96	Ø200 x 35	850	160
VP 300	1000-2500	45	150	Ø304x78 / 58	1850	242
VP 420	2000-8000	45-110	206	Ø420x108 / 138	2070-3530	305-400
VP 500	6000-12000	132-160	250	Ø520x138 / 170	4200-6400	400-500

Racitor în contracurent

Peleții calzi trec prin ecluza de alimentare (1) în răcitor (4). Sub ecluza de alimentare este posibil un distribuitor de produs (3) amenajat, ceea ce asigură că peleții sunt distribuiți uniform. Peleții sunt răciți în fluxul de aer. Acest flux de aer trece peste baza de refulare (5) în și din recipient din nou prin duza de aspirație (10).
Grosimea stratului de peleți în răcitor este dată de un indicator de nivel reglabil în înălțime (8) care monitorizează grosimea stratului la nivelul țintă. Indicatorul de nivel declanșează baza de descărcare (5) astfel încât peleții pot fi evacuați prin pâlnia de refulare (7). Procesul de descărcare este oprit de îndată ce peleții sunt sub nivelul indicatorului de nivel cuvă. La o supraîncărcare răcitorul este echipat cu un detector de preaplin (9).

Vedere interioară

Răcitor de contracurent

Nr.Cod	Numele articolului	fără TVA	cu TVA
	Răcitor de contracurent 4t/h	la cerere	
	Răcitor de contracurent 6t/h	la cerere	
	Răcitor de contracurent 10t/h	la cerere	

Răcitor în contracurent

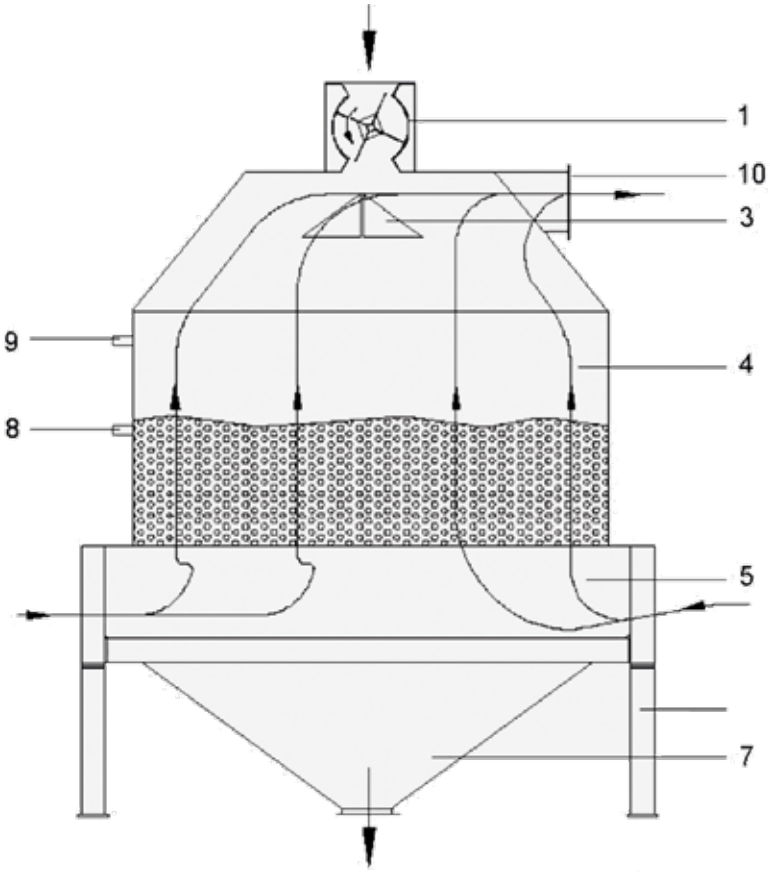

Siloz de ventilație

Nr.Cod	Numele articolului	fără TVA	cu TVA
	Siloz de ventilație 3m³ cu bandă transportoare și ventilator	3.250,00	3.867,50

Siloz de ventilație cu bandă transportoare și ventilator

Instalație de peletizare din România cu siloz de aerare în prim plan

Siloz de ventilație

De ce trebuie peleții proaspăt presați să fie răciți?

Materialul se încălzește în timpul presării la aprox.80-100 ° C, acest lucru permite diferitului liant organic sa înmoaie peleții. Numai prin răcirea peleților se poate ajunge la o formă stabilă și devin transportabili. Prin căldură sunt eliminați vaporii de apă iar peleții pot fi depozitați și sunt rezistenți la germeni.

Echipament de bază

Siloz de ventilație pentru peleți
Silozul de ventilație răcește peleții și îi pregătește pentru depozitare în silozuri, Big-Bag-uri sau alte zone de depozitare finale.

- Metodă de răcire simplă și ieftină
- Siloz modular aproximativ 3m³
- Banda transportoare de 4,5 m până la silozul de răcire
- Dispozitiv de aerisire

Ambalarea directă în pungi de plastic nu este recomandată.

Bandă transportoare, siloz de aerisire de descărcare de gestiune

Echipament de bază

Filtrul de aer comprimat HIMEL este conceput ca un filtru cu cartuș sau este disponibil ca filtre cu pungi.
Carcase filtrante, medii filtrante, capacități de aer, presiunea și evacuarea prafului sunt individual personalizate.

- Cartușe filtrante cu structură de suprafață pliată sau ca alternativă cu pungile filtrante pentru separarea unei largi varietăți de prafuri
- Suprafețe de filtrare variabile pentru o durată lungă de viață
- Operare simplă
- Schimbare simplă a filtrului fără instrumente
- Filtre cu întreținere redusă pentru o durată lungă de viață datorită curățării pneumatice
- Gama cu accesorii coordonate pentru nevoile individuale ale clientului
- Control electronic individual pentru curățarea filtrului
- Execuție conform Zonei ATEX 21/22
- Versiune inox
- Posibile dispozitive de protecție împotriva incendiilor
- Diverse opțiuni de descărcare (de exemplu, Big-Bag / container / butoi / transportor)
- Până la 8000 Pa presiune negativă

Mediu de filtrare

Filtru de praf cu aer comprimat

Nr.Cod	Numele articolului	fără TVA	cu TVA
	Filtru de praf pentru volum de aer 3000m³	19.600,00	23.324,00
3004541	Filtru de praf pentru volum de aer 6000m³	26.600,00	31.654,00
	Filtru de praf pentru volum de aer 9000m³	31.200,00	37.128,00
0924240	Compresor 270 litri 5,5kW	2.880,00	3.427,20

Filtru de aer comprimat

Filtru de aer comprimat într-o instalație de peletizare HIMEL

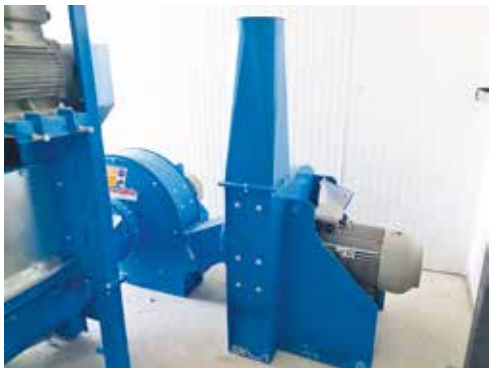

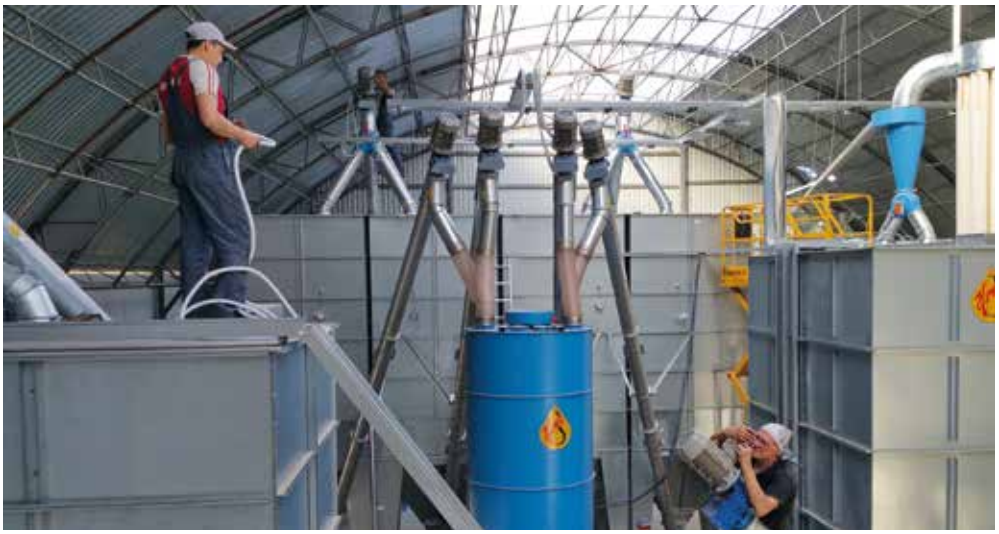

Schaltschrank

6

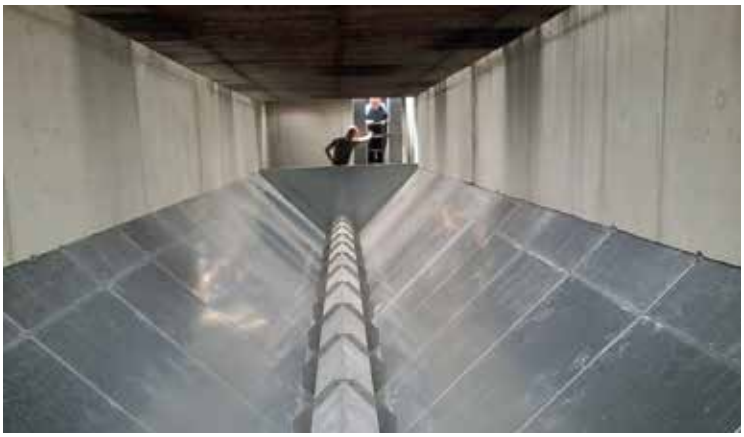

АСКОР

HIMEL International Branches

HIMEL Schweiz
Franz Schmid
Tel. +49 7126/9299 32
fs@himel.de

Fredy Hess
CH-8215 Hallau
Tel. +41 52 6821460
Fax +41 52 6821461
Mobil +41 79 6366090
fredyh@gmx.ch

HIMEL Slowakei
Frantisek Sarinec
SK-01701 Povazska Bystrica
Tel. +421 42 4260268
Fax +421 42 4321156
www.himel.sk

HIMEL Tschechien
Karel Sidlo
CZ-66434 Kurim
Mobil +420 777 747617
info@himel.cz
www.himel.cz

Slowenien
Kancler sistem pro
Jozef Bagar
SI - 2327 Race
Mobil +386 31696812
joze@kancler-sistem.com

HIMEL Estland
Jaan Sihv
EE - 70801 Viljandimaa
Mobil +372 5043052
jaan@flint.ee
www.flint.ee

SEARCHING FOR DEALERS IN:

Niederlande
Ungarn
Lettland
Österreich
Lithauen
Serbien
Nigeria
Kroatien

HIMEL Portugal
Walter Mürtz
PT-7630-402
Vale Ferro/Reliquia
Tel. +351 283 635331
Fax +351 283 635331

HIMEL Südamerika
Sr. Jose Tejada
Carrera 83A 5-133
Barrio Mayapan
Cali-Kolumbien

Griechenland
Nikolaos Linos
GR - 16671 Vouliagmeni
Mobil +30 6940016535
nl@himel.info

HIMEL GHANA
Austin Ebenezer Adjowerh
Accra-Ghana
Mobil +233 24 443 9717
himelghanaltd@yahoo.com

HIMEL International Branches

HIMEL Bulgarien
Iliyan Kostadinov
BG - 3500 Berkovitsa
Mobil +359 877 229 224
ik@himel.info

HIMEL Rumänien
Liviu Ceclan
Mobil +40 753010750
lc@himel.info

Claudiu Negrea
Tel. +49 7126/9299 23
cn@himel.de

HIMEL Russland
Nikolay Radzivilo
399902 Chaplygin (Lipetsk)
Tel. +7 7213190250
nr@himel.info

Kontakt in Deutschland:
Evgeny Reich
Tel. +49 7126/9299 59
Mobil +7 9514856648
Tel. +7 4991123736
er@himel.de

HIMEL Kazakhstan
Ruslan Tishbayev
Karaganda
Mobil +7 7029683602
Tel: +7 7213190354
himel.kz@mail.ru

Beratung Verkauf und Aussendienst:
Iwan Seidensal
Mobil +49 177 1483188
is@himel.info

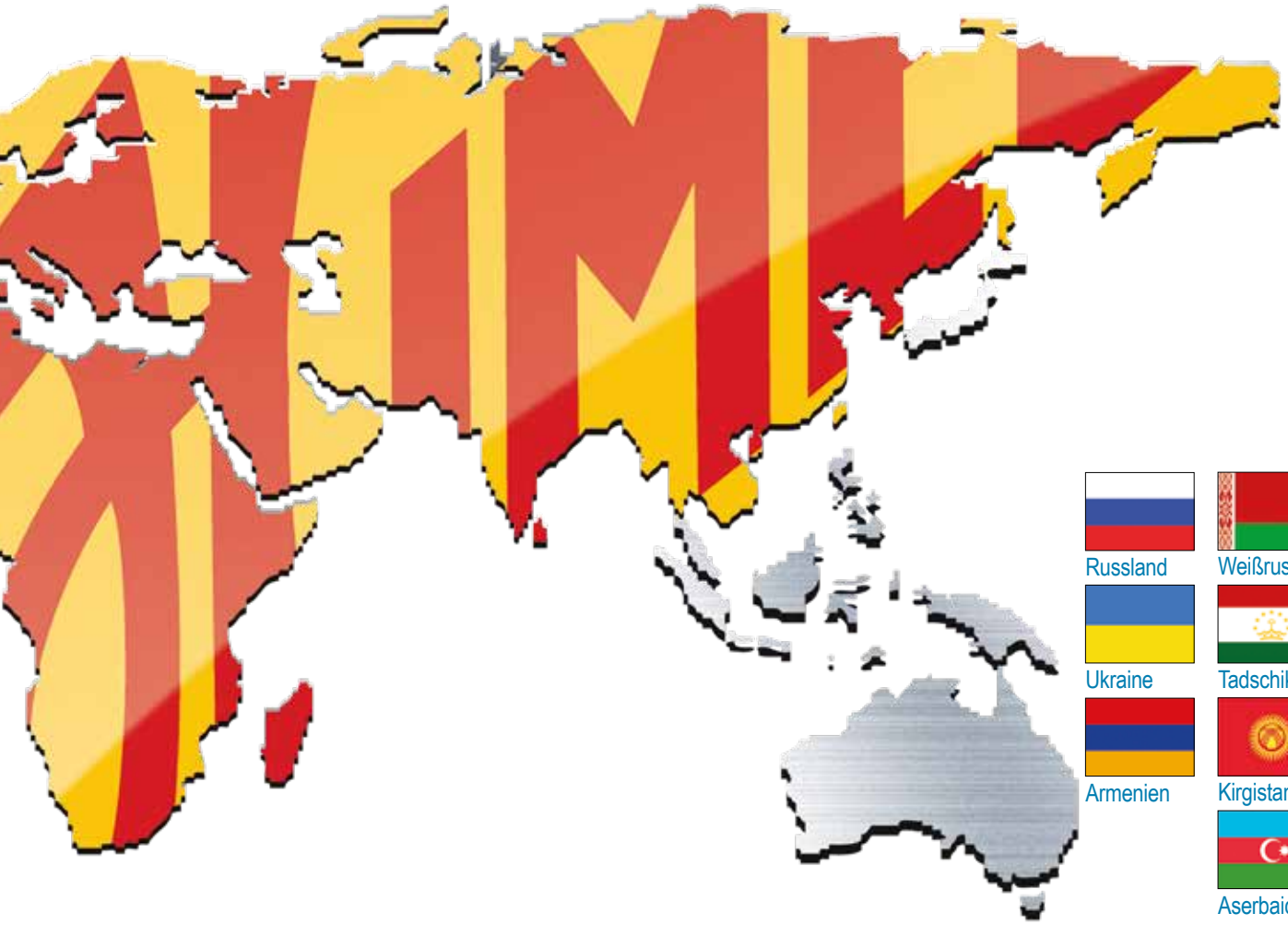

Мы ищем партнеров:

Russland
Weißrussland
Ukraine
Tadschikistan
Armenien
Kirgistan
Aserbaidschan

Sudan
Zeinelabdin Muhammad
Mobil: +49 179/9659060
zm@himel.info

Saudi Arabien
Makarim Alwisam
Makkah Jeddah Old Road
SA - 21955 Holy Makkah
www.makarimalwisam.com

Tunesien
Leila Ayadi
Route de Gabes, Sfax
Tel. +216 74469533
contact@slpi.com.tn

Usbekistan

Kontakt Deutschland
Evgeny Reich
Tel. +49 7126/9299 59
er@himel.de

Condiții de afaceri și de livrare

§1 Domeniu de aplicare
Următoarele condiții Generale de Afaceri sunt aplicabile cu excepția-și dacă în unele cazuri nu se va ține cont de ele-pentru toate ofertele noastre. Livrările și serviciile și, în special, pentru convențiile de afaceri viitoare contrare se supun confirmării în formă scrisă. Condițiile contrare ale clientului nu sunt aplicabile nici dacă, în cazul dumneavoastră individual acestea nu sunt contrare în mod explicit.

§2 Oferte și încheierea contractului
(1) Ofertele noastre și costurile estimative nu creează obligații și rămân facultative. Relevant pentru încheierea contractului este confirmare comenzii în formă scrisă. Măsuri contrare, greutăți, imagini și desene sau alte date sunt obligatorii pentru execuție, dacă acestea au fost confirmate în mod explicit în formă scrisă.
Datele tehnice ale produselor care se găsesc în programul nostru comercial sunt valabile sub rezerva modificărilor.
(2) Pentru întinderea comenzii este relevantă doar confirmarea noastră de comandă. Completări ulterioare sau alte convenții adiționale pentru a deveni valabile sunt supuse formei scrise.

§3 Prețuri
(1) Prețurile stabilite sunt prețuri nete în Euro fără ambalare, transport și asigurare. La aceste prețuri se adaugă taxa pe valoare adăugată în valoarea sa legală.
(2)Pentru calculul prețului net trebuie sunt relevante numărul de bucăți, cantitați și greutăți determinate de către noi, dacă beneficiarul nu se opune imediat.
(3) Dacă în urma încheierii contractului costuri care privesc comanda se modifică semnificativ, partenerii de contract sunt obligați să se înțeleagă referitor la ajustarea prețurilor. O modificare este atunci esențială, dacă tarifele se modifică mai mult cu 20%. Dacă o înțelegere eșuează avem dreptul la reziliere în termen de două săptămâni după eșuarea negocierilor.

§4 Condiții de plată
(1) Avem dreptul, după încheierea contractului să solicităm plată în avans.
(2) Suma facturată este scadentă la livrare, net.
Acordarea de reduceri și sconturi sunt supuse unei înțelegeri speciale în formă scrisă. Plățile se efectuează benevol la agenția noastră de plăți. Plățile cu numerar sunt egale cu plățile în conturile noastre de afaceri, în măsura în care putem beneficia de depunere. Acceptarea de schimb sau de cecuri are loc doar pentru plată și cu excluderea oricărei răspunderi pentru prezentarea și contestarea lor corespunzătoare. Toate cheltuielile și alte costuri sunt în sarcina clientului. Pentru plată sunt luate în considerare schimbul și cecurile doar după încasarea lor.
(3) Dacă clientul întârzie plata avem dreptul, fără o dovadă specială să calculăm dobânzi de întârziere în valoare de 9 puncte procentuale peste rata de bază a acesteia. În același timp, avem dreptul în cazul unei întârzieri de plată să solicităm o sumă forfetară de 40 €.
(4) La plata în rate, suma reziduală devine scadentă de îndată, dacă clientul rămâne în urmă cu plata.
(5) Compensarea este admisibilă doar referitor la cererile determinate necontestate sau definitive. Este exclus un drept de gaj al clientului, în măsura în care acesta nu rezultă din aceleași raport contractual.
(6) Noi avem în continuare dreptul să cerem aconturi pentru prestațiile efectuate

§5 Livrarea
(1)Noi livrăm de la fabrica noastră sau din depozitul de livrare, în măsura în care nu s-a convenit altceva în mod explicit.
(2)Termene de livrare numite sunt considerate doar de orientare, neobligatorii dacă nu au fost stabilite explicit ca fiind obligatorii.
(3)Termenul de livrare începe de la expedierea confirmării comenzii, totuși nu înainte de prezentarea de către beneficiar a documentelor, aprobărilor obținute, a eliberărilor, precum și înaintea intrării plății convenite.
(4)Termenul de livrare este respectat dacă până la expirarea sa are loc expedierea obiectului comandat sau a fost comunicată clientului pregătirea acestuia pentru livrare.
(5)Incidente neprevăzute, care stau în afara voinței noastre (de exemplu întreruperi operaționale, grevă, închiderea întreprinderii la noi, a unui furnizor sau a unei întreprinderi de transport) prelungesc în mod corespunzător durata de livrare. Același lucru este valabil și pentru modificarea ulterioară a comenzii.
(6)Autoaprovizionarea corectă și la timp rămâne rezervată. În continuare avem dreptul să modificăm obiectul comenzii sau să ne abatem de la el, dacă aceste modificări sau abateri sunt acceptabile pentru client ținând cont de interesele noastre (de exemplu, modificări tehnice).
În cazul întârzierii livrării clientul, după ce ne-a stabilit un termen rezonabil pentru prestație, cu privire la pregătirea obiectelor comenzii poate în următoarea lună calendaristică să calculeze cheltuieli rezultate din depozitare. Noi aven totuși dreptul, după trecerea unui termen rezonabil să dispunem asupra obiectului comenzii și să livrăm clientului într-un termen rezonabil prelungit să livrăm acestuia obiectul.

§6 Preluarea riscurilor
(1)Riscul este preluat de către client, dacă obiectul comenzii a părăsit fabrica sau depozitul nostru, indiferent dacă transportul s-a efectuat cu mijloace de transport proprii sau străine. Dacă livrăm software riscurile sunt predate o dată cu preluarea.
(2) dacă livrarea este întârziată din cauza unei circumstanțe care îl privește pe client, riscul trece asupra clientului o dată cu comunicarea faptului că obiectele comandate pot fi puse la dispoziție. Aceasta este valabil și pentru livrări parțiale sau dacă am preluat și alte prestații ca, de exemplu, cheltuieli de expediere, transport sau montare.
(3) Fără o solicitare specială a clientului nu va fi asigurată livrarea împotriva defecțiunilor de rupere sau de transport, foc , furt sau altele. Dacă clientul solicită încheierea unei asigurări, aceasta se va încheia pe cheltuiala clientului.

§7 Rezerva dreptului de proprietate
(1) Ne rezervăm dreptul de proprietate asupra tuturor obiectelor contractului până la achitarea tuturor creanțelor prezente și viitoare rezultate din relația cu clientul. Aceasta este valabil fără a se ține seama de motivul de drept și de perioada în care aceste creanța s-au născut, în special și acelea rezultând din schimburi, cecuri, dispoziții sau din compensarea de către client a soldului rezultând dintr-un raport de cont curent.
(2) Clientul nu poate să nici să indisponibilizeze, nici să garanteze cu obiectul contractului aflat sub rezerva dreptului de proprietate. Clientul trebuie să ne informeze imediat în caz de indisponibilizare, confiscare sau dispoziție din partea terților. El nu poate înstrăina bunuri alate sub rezerva dreptului de proprietate doar în condițiile exercitării activității economice curente, în măsura în care creanța rezultând din revânzare trece asupra noastră. În cazul revânzării, clientul deja acum cedează creanțele rezultând din revânzarea obiectelor contractuale inclusiv ale creanțelor corespunzătoare rezultând din schimburi sau din cecuri, inclusiv ale drepturilor accesorii acestora. În cazul în care obiectul contractului împreună cu alte mărfuri care nu ne aparțin sunt vândute la un preț total are loc o cesiune doar în limita sumei pe care am calculat-o noi clientului pentru obiectul contractului care a fost vândut inclusiv taxa pe valoare adăugată.
Nu este nevoie de o declarație de cesiune specială pentru un caz de vânzare individual.
(3) Clientul obține creanțele rezultând din revânzare ca și garanție, în măsura în care noi suntem de acord cu aceasta. La cererea noastră acesta aduce la cunoștința clienților săi cât și a noastră cesiunea sa.
(4) În cazul prelucrării, îmbinării sau amestecului unui obiect al contractului cu un alt obiect, care nu ne aparține, clientul ne transferă astfel cota-parte din dreptul de proprietate al noului obiect la valoarea calculată de către client a prețului de vânzare inclusiv taxa pe valoarea adăugată. Obiectul nou este depozitat de către client gratuit pentru noi.
(5) Dacă creanța depășește garanțiile oferite pentru noi cu în total 20% suntem obligați să eliberăm la cererea clientului a garanțiilor, conform alegerii noastre.
(6) În cazul încălcării obligației de către client, în special pentru întârzierea plății avem dreptul să luăm înapoi obiectul contractului și clientul este obligat să-l elibereze.
Cheltuielile privind luarea înapoi a obiectului contractului trebuie să fie efectuate de către client. Pentru utilizarea obiectelor livrate și luate înapoi avem dreptul la o despăgubire pentru utilizare și care se compensează la prețul chiriilor actual al pieței corespunzător duratei de utilizare. Clientului îi este permisă aducerea dovezilor în sensul că nouă nu ni s-a produs un prejudiciu sau că acest prejudiciu este mult mai redus ca și prețul forfetar.

§8 Gajul
Pentru asigurarea creanțelor noastre rezultând din contract ne stă la dispoziție un gaj contractual asupra obiectului contractului ajuns în posesia noastră.
Gajul contractual poate fi invocat și pentru creanțe rezultând din contracte anterioare sau a altor prestații, în măsura în care acestea sunt în legătură cu obiectul contractului. Pentru alte pretenții rezultate din raportul comercial avem dreptul de gaj doar dacă pretențiile nu sunt contestate sau să existe un titlu executoriu și obiectul contractului să aparțină clientului.

§9 Cazurile de neconformitate/garanții
(1)În cazul livrărilor de bunuri noi, termenul privind pretențiile rezultând din cazurile de neconformitate este de un an și începe cu livrarea, respectiv recepția obiectelor contractului. Pentru obiecte utilizate pretențiile pentru cazurile de neconformitate sunt excluse. Pentru obiecte utilizate pretențiile pentru cazurile de neconformitate sunt excluse.
(2) Deficiențele evidente ale bunului însuși sau ale indicațiilor privind montajul, dacă ele există, livrarea defectuoasă și abaterea de la greutate trebuie invocate imediat sau cel mai târziu în 14 zile de obținerea obiectelor contractului în scris.
(3) Dacă bunul livrat este deficitar vom remedia după alegerea noastră deficiențele obiectului contractului sau îl vom înlocui. Piesele înlocuite revin înapoi în proprietatea noastră. Cheltuielile suplimentare rezultate din remedierea deficiențelor sau din livrarea de înlocuire cauzate de client prin livrarea într-un alt loc decât cel inițial nu vor fi preluate de către noi, doar dacă expedierea corespunde utilizării conform destinației.
(4) În cazul în care am refuzat remedierea deficiențelor sau livrarea de înlocuire pentru cheltuieli disproporționate sau-eventual repetarea de cel puțin două ori- a eșuat reparația sau livrarea de înlocuire definitiv sau nu este acceptabilă pentru client acesta poate cere reducerea prețului sau să rezilieze contractul, dacă deficiența este majoră. Pretențiile suplimentare ale clientului urmează §10 (răspunderea).
(5) Dacă îndreptarea deficiențelor se dovedește neîntemeiată atunci clientul suportă și cheltuielile rezultând din beneficiu calculate în acest moment.
(6) Garanțiile privind proprietățile și/sau durabilitatea obiectului contractului își produc efectele doar dacă există o declarație de garanție în formă scrisă.
(7) Dreptul de regres al clientului există în temeiul § 478 al Codului Civil (regresul întreprinzătorului) doar în măsura în care clientul nu a stabilit cu consumatorul său convenții care depășesc pretențiile privind deficiențele.

§10 Răspunderea
(1) Răspunderea pentru vătămări corporale este stabilită de reglementările legale.
(2) Alte pretenții de despăgubire sau de înlocuire a cheltuielilor zadarnice ale clientului care se întemeiază pe încălcarea obligațiilor noastre contractuale sau legale sunt excluse. În special, răspundem pentru prejudicii care s-au produs asupra obiectului contractului. Mai mult nu răspundem pentru pierderea câștigului, economiile nerealizate sau alte prejudicii patrimoniale.
(3) Nu se aplică excepția menționată de la răspundere dacă prejudiciul s-a produs intenționat sau din culpă gravă de către ajutoarele de execuție ale noastre, deoarece noi putem prelua o garanție și un risc de achiziție. Dacă încălcăm obligații contractuale esențiale atunci răspundem și pentru culpa simplă, doar dacă este vorba despre prejudicii atipice contractuale, prejudicii imprevizibile.
(4) Dacă există un prejudiciu, care nu exclude răspunderea conform acestui paragraf, care a fost produs din culpă, răspunderea este limitată la 2.500.000 € pentru fiecare caz de daună și 5.000.000 € pentru anul calendaristic în total și răspunderea pentru prejudicii patrimoniale este de 50.000 € pentru fiecare caz de daună 100.000 € pentru fiecare an calendaristic. Această limitare a răspunderii este aplicabilă și vătămărilor corporale. (aliniatul 1).
(5) Dreptul clientului de a rezilia contractul nu este limitată de dispozițiile anterioare. Același lucru este aplicabil și pentru răspunderea pentru produse.

§11 Nulitatea unor reglementări. Nulitatea unor reglementări individuale ale acestor condiții de afaceri nu aduce atingere asupra celorlalte reglementări.

§12 Alegerea dreptului, locul de execuție și competența instanțelor
(1) Pentru toate raporturile legale existente în relație cu noi este aplicabil dreptul german. Dreptul german este aplicabil și pentru aplicarea acestor condiții de afaceri. Aplicarea Tratatului Națiunilor Unite din 11.04.1980 privind Contractele de achiziție a mărfurilor (CISG- „ Dreptul de achiziție vienez“) este exclus.
(2) În legătură cu raporturile de afaceri cu comercianții, întreprinderile, persoanele juridice de drept public sau privind patrimoniul special de drept public 72393 Buradingen-Melchingen este pentru ambele părți loc de executare.

Central

HIMEL Maschinen
Mittelhofen 11
DE-72393 Melchingen
Tel.: +49 7126 9299 0
Fax: +49 7126 9299 1
Mail: info@himel.de

Vânzare

Claudiu Negrea
Tel. +49 7126 9299 23
Fax +49 7126 9299 1
Mail: cn@himel.de

Vânzare

Liviu Ceclan
RO-Turda,
Mobil: +40 753 010750
Mail: lc@himel.info

Paul Bărbieru
Mobil: +40 743 814060
Mail: pab@himel.de

Es sind nicht nur die Jahre auf die wir stolz sind...
Noi nu ne mândrim doar cu anii

Es sind nicht nur die Jahre, auf die wir stolz sind...

www.himel.de

SISTEME DE MĂCINARE ȘI AMESTECARE • SISTEME DE TRANSPORT • SISTEME DE DEPOZITARE A CEREALELOR • SISTEME DE TOCARE A PAIELOR • REMORCI TEHNOLOGICE PENTRU FURAJ UNIC (TMR) •TEHNOLOGIA PRELUCRĂRILOR METALICE Ş.A.

HIMEL MASCHINEN

D-72393 Melchingen
Mittelhofen 11
Tel.: +49 7126 9299 0
Fax: +49 7126 9299 1
verkauf@himel.de

IHR SPEZIALIST FÜR FUTTER-AUFBEREITUNGS-SYSTEME

MADE IN GERMANY